CILINDRI PNEUMATICI ED ACCESSORI DI FISSAGGIO
PNEUMATIC CYLINDERS AND FIXING ACCESSORIES

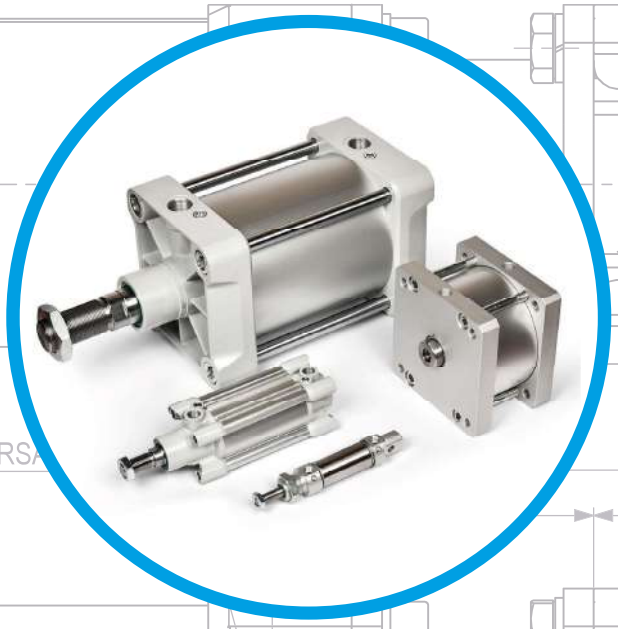

3A AUTOMATION

CATALOGO 2022
2022 CATALOGUE

3A

AUTOMATION

MADE IN ITALY

SPECIALISTI NELLA COSTRUZIONE DI CILINDRI PNEUMATICI

"LO SPECIALE È IL NOSTRO STANDARD"

SPECIALIST IN THE CONSTRUCTION OF PNEUMATIC CYLINDERS

"SPECIAL IS OUR STANDARD"

CHI SIAMO
WHO WE ARE

MADE IN ITALY

3A AUTOMATION

3A Automation srl è un'azienda italiana specializzata nella produzione di attuatori pneumatici ed elettrici. Nasce nel Dicembre 2019 a Rogeno, in provincia di Lecco, dall'idea di un progetto condiviso da tre persone con molti anni di esperienza nell'industria produttiva per l'automazione industriale.
3A Automation gode del know-out tecnico-commerciale apportato dai fondatori dell'iniziativa imprenditoriale e da diversi dipendenti con comprovata esperienza pluriennale acquisita in passato nel medesimo settore. L'azienda opera in un capannone di circa 2500mq che ha permesso, sin da subito, la produzione di un'ampia gamma di cilindri pneumatici da Ø06 fino a Ø320.
L'elevata competenza tecnica, insieme ad un attento focus su qualità e innovazione, permette a 3A Automation di offrire un'ampia gamma di prodotti standard e di soluzioni speciali che possano soddisfare le richieste e le esigenze più specifiche dei clienti.

3A Automation srl is an Italian company specialized in the production of pneumatic and electric actuators. 3A was founded in December 2019 in Rogeno, in the province of Lecco, from the idea of a project shared by three people with many years of experience in the manufacturing industry for industrial automation.
3A Automation offers high levels of technical and commercial knowledge brought by the founders of the business, supported by a very experienced and skilled staff of engineers, technicians and sales people.
The Company is located in a 2500 m² building which immediately allowed the production of a wide range of pneumatic cylinders from Ø6 mm up to Ø320 mm.
The high technical expertise, combined with a careful focus on quality and innovation, enables 3A Automation to offer a wide range of standard products and special solutions, that can meet the most specific customers' requests and needs.

COSA FACCIAMO
WHAT WE DO

3A AUTOMATION produce componenti di alta qualità, Made in Italy, grazie all'eccellente conoscenza tecnica del settore. Alta qualità, competenza tecnica, tempi di consegna brevi e prezzi competitivi sono i nostri punti di forza. La nostra gamma prodotti comprende cilindri ISO 15552, ISO 6432, ISO 21287, COMPATTI UNITOP, CORSA BREVE, CNOMO, CILINDRI TONDI fino a Ø63mm, ai quali si affianca un'ampia offerta di cilindri interamente realizzati in acciaio inox (AISI304 e AISI316). Ognuno di essi potrà essere progettato e costruito anche in versione speciale. A completamento gamma si offre una vasta serie di ACCESSORI DI FISSAGGIO in alluminio, acciaio e acciaio inox.

3A Automation produces high quality components, Made in Italy, thanks to the excellent technical knowledge of the sector.
High quality, technical expertise, short delivery times and competitive prices are our strenghts. Our product range includes cylinders ISO 15552, ISO 6432, ISO 21287, COMPACT UNITOP, SHORT-STROKE, CNOMO, ROUND CYLINDERS up to Ø63mm which are complemented by a wide range of cylinders entirely made of stainless steel (AISI304 & AISI316). Each of them can also be designed and produced in a customized version. To complete the range, we offer a wide selection of FIXING ACCESSORIES in aluminum, steel and stainless steel.

Tutto questo fa di 3A Automation il tuo specialista ideale nella realizzazione di attuatori pneumatici ed elettrici per applicazioni speciali in particolar modo nel settore Industriale ed Automotive.

All this makes 3A Automation your ideal specialist in the manufacture of pneumatic and electric actuators for special applications, especially in the Industrial and Automotive sector.

KIT DI MONTAGGIO
MOUNTING KITS

MADE IN ITALY

3A AUTOMATION

3A AUTOMATION fornisce, oltre ad un'ampia gamma di cilindri pneumatici, anche i corrispondenti Kit di montaggio. Questo permette ai nostri partner di poter assemblare i nostri cilindri direttamente presso i loro stabilimenti. 3A offre i Kit necessari per ogni categoria prodotto presente a catalogo, anche per cilindri INOX. I Kit possono essere forniti anche secondo le molteplici varianti, come guarnizioni Viton o in versione passante. A questi si affianca la possibilità di fornire barre tubo e barre stelo, fornendo così tutte le componenti necessarie per l'assemblaggio in loco del cilindro completo.
Tubi e steli possono essere anche forniti tagliati a misura e lavorati.

Besides a wide range of pneumatic cylinders, 3A Automation also provides the corresponding mounting Kits. This enables our partners to assemble our cylinders directly at their factories. 3A provides the necessary Kits for each product category in the catalogue, also for stainless steel cylinders. The Kits can also be supplied according to many variants, such as Viton seals or in through rod version.
3A offers also the possibility to supply tube bars and piston rod bars, thus supplying all the components for the local production of the complete cylinders.
Tube bars and piston rod bars can also be supplied cut at lenght and worked.

Tutto questo fa di 3A Automation il tuo specialista ideale nella realizzazione di attuatori pneumatici ed elettrici per applicazioni speciali in particolar modo nel settore Industriale ed Automotive.

All this makes 3A Automation your ideal specialist in the manufacture of pneumatic and electric actuators for special applications, especially in the Industrial and Automotive sector.

CILINDRI SPECIALI
SPECIAL CYLINDERS

3A Automation srl è altamente specializzata nello studio, progettazione e produzione di cilindri speciali su richiesta / a disegno del cliente.
L'esperienza pluriennale dell'ufficio tecnico, commerciale e produttivo nella produzione di cilindri standard e speciali permette al team di 3A di consigliare la soluzione più idonea e conveniente per la specifica applicazione.
3A offre la possibilità di realizzare un'ampia gamma di cilindri custom derivati da cilindri standard o totalmente a disegno del cliente, anche utilizzando materiali e guarnizioni speciali.
Tra i vari settori di applicazione nel nostro portafoglio di cilindri speciali ci sono il Food&Beverage, Pharma, Railway, Agricolture, Textile, ecc…
Speciale è il Nostro Standard!

3A Automation is highly specialized in the development and production of special cylinders according to customer requests and drawings.
Thanks to many years' experience of the technical, commercial and production departments in the production of standard and special cylinders, 3A is able to suggest the most suitable and appropriate solution for your specific application.
3A offer the possibility of manufacture a wide range of custom cylinders derived from standard cylinders or completely bespoke by customer drawing, even using special materials and seals.
Among different fields of application our portfolio includes special cylinders suitable for Food & Beverage, Pharma, Railway, Agriculture, Textile and so on…
Special is Our Standard!

1 - QUALITÀ DELL'ARIA

I cilindri sono progettati per impiego con aria compressa senza lubrificazione e nel caso si utilizzi aria lubrificata la lubrificazione dev'essere continua. L'aria da impiegare deve essere conforme alla norma ISO 8573-1, classe 3.4.3. o superiore.

2 - MODALITÀ DI APPLICAZIONE

I cilindri sono studiati per lavorare come attuatori lineari, ne è pertanto sconsigliata l'applicazione di carichi radiali. Chi comunque intende applicare carichi radiali all'estremità dello stelo deve valutare l'utilizzo di supporti esterni, di fissaggi adeguati o di ricorrere a esecuzioni speciali.

3 - FORZA DI SPINTA E DI TRAZIONE

Il cilindro pneumatico sviluppa una certa forza in relazione all'alesaggio e alla pressione di esercizio. Le formule per calcolare le forze di spinta e trazione sono:

$$F_S = \frac{\Pi \cdot D^2}{4} \cdot p \cdot \eta$$

dove:
FS è la forza sviluppata dal cilindro in spinta [N];
D è l'alesaggio del cilindro [mm];
p è la pressione di lavoro [bar];
η è il coefficiente di rendimento (posto uguale a 0.9, quindi il 10% della forza viene persa per l'attrito);
La formula per calcolare la forza nella fase di trazione è la seguente:

$$F_T = \frac{\Pi \cdot (D^2 - d^2)}{4} \cdot p \cdot \eta$$

dove:
FT è la forza sviluppata dal cilindro in trazione [N];
D è l'alesaggio del cilindro [mm];
d è il diametro dello stelo [mm];
p è la pressione di lavoro [bar];
η è il coefficiente di rendimento (posto uguale a 0.9, quindi il 10% della forza viene persa a causa degli attriti).

1 - AIR QUALITY

Pneumatic cylinders are designed to work with compressed air without external lubrication. In case of external lubrication this must be continual and never interrupted. Compressed air is required according to ISO 8573-1, quality class 3.4.3. or superior.

2 - HOW TO USE

Cylinders are developed to work as linear actuators and therefore are not recommended the application of side loads. If the application of side loads of the rod is unavoidable we can study the design and offer external supports – such as 'H' blocks, appropriate mounting accessories or even evaluate a special solution.

3 - THRUST AND TRACTION FORCES

A pneumatic cylinder produces a certain force in relation to the working pressure and cylinder's bore. The formulas for forces estimation of thrust and traction powers are:

$$F_T = \frac{\Pi \cdot D^2}{4} \cdot p \cdot \eta$$

where:
FT is the thrust force generated in outward stroke [N];
D is the cylinder bore [mm];
p is the working pressure [bar];
η is the coefficient of performance (set equal to 0.9, therefore 10% of the theoretical force is lost due to friction);
The pull force is determined with the following formula:

$$F_P = \frac{\Pi \cdot (D^2 - d^2)}{4} \cdot p \cdot \eta$$

where:
FP is the pull force generated in return stroke [N];
D is the cylinder bore [mm];
d is the piston rod diameter [mm];
p is the working pressure [bar];
η is the coefficient of performance (set equal to 0.9, therefore 10% of the theoretical force is lost due to friction).

4 - VITA DEI CILINDRI

La vita utile di un cilindro dipende da molteplici fattori quali ad esempio la presenza o meno di carichi radiali, la frequenza di utilizzo, la velocità di utilizzo, la temperatura, l'ambiente di lavoro. A titolo indicativo possono essere utilizzati i seguenti dati da non considerarsi come indice di garanzia:

ISO15552 guarnizioni in poliuretano	15.000 km
ISO15552 guarnizioni in NBR	8.000 km
ISO6432 guarnizioni in poliuretano	30.000 km
ISO6432 guarnizioni in NBR	15.000 km
ISO21287	15.000 km

4 - SERVICE LENGHT

Service length of cylinders is highly related to several application factors including the work frequency, speed of cylinder, temperature, work environment and side loading. 3A provides the following data to be used as an indication of life-time under ideal conditions and not as warranty:

ISO15552 polyurethane seals	15.000 km
ISO15552 NBR seals	8.000 km
ISO6432 polyurethane seals	30.000 km
ISO6432 NBR seals	15.000 km
ISO21287	15.000 km

5 - CONSUMO D'ARIA

Il consumo d'aria corrisponde al volume utilizzato dal cilindro ad ogni ciclo completo (in-out). Il consumo viene calcolato mediante la seguente formula:

Ca = Pa x S x (Ap + Δ)

Pa = Pressione assoluta in [bar]
S = Corsa del cilindro [dm]
Ap = Area del pistone [dm]
Δ = Differenza tra diametro pistone e diametro stelo [dm²]

5 - AIR CONSUMPTION

Air consumption of cylinder correspond to the volume of air used for every single cycle (in-out). The consumption of air is calculated by the following formula:

Ca = Pa x S x (Ap + Δ)

Pa = Absolute pressure [bar]
S = Stroke of cylinder [dm]
Ap = Piston surface [dm]
Δ = Difference between piston diameter and rod diameter [dm²]

6 - SIMBOLOGIA PNEUMATICA - PNEUMATIC SYMBOLS

1	Cilindro semplice effetto molla anteriore Single acting cylinder front spring	8	Cilindro doppio effetto magnetico ammortizzato Double acting cylinder magnetic cushioned
2	Cilindro semplice effetto molla anteriore magnetico Single acting cylinder front spring magnetic	9	Cilindro doppio effetto passante Double acting cylinder through rod
3	Cilindro semplice effetto molla posteriore Single acting cylinder rear spring	10	Cilindro doppio effetto magnetico passante Double acting cylinder magnetic through rod
4	Cilindro semplice effetto molla posteriore magnetico Single acting cylinder rear spring magnetic	11	Cilindro doppio effetto ammortizzato passante Double acting cylinder cushioned through rod
5	Cilindro doppio effetto Double acting cylinder	12	Cilindro doppio effetto magnetico ammortizzato passante Double acting cylinder magnetic cushioned through rod
6	Cilindro doppio effetto magnetico Double acting cylinder magnetic	13	Cilindro doppio effetto magnetico antirotazione Double acting cylinder magnetic not-rotating
7	Cilindro doppio effetto ammortizzato Double acting cylinder cushioned	14	Cilindro doppio effetto magnetico antirotazione passante Double acting cylinder magnetic not-rotating through rod

INDICE
INDEX

MADE IN ITALY

3A AUTOMATION

ACCESSORI / ACCESSORIES

ACCESSORI / ACCESSORIES

MADE IN ITALY

3A AUTOMATION

ACCESSORI ACCIAIO INOX / STAINLESS STEEL ACCESSORIES

3A AUTOMATION

CILINDRI A NORMA ISO6432
ISO6432 CYLINDERS

SERIE

MA

MADE IN ITALY

MA

CILINDRI ISO6432 Ø08 - Ø25
ISO6432 CYLINDERS Ø08 - Ø25

MADE IN ITALY

3A AUTOMATION

VERSIONI - VERSIONS

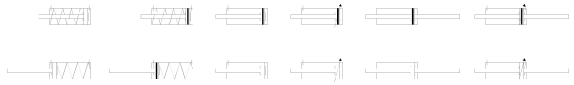

Materiali - Materials	
Testate - Covers	Alluminio anodizzato Anodized aluminum
Tubo - Tube	Acciaio inox AISI304 Stainless steel AISI304
Stelo - Piston rod	Acciaio inox AISI303 Stainless steel AISI303
Pistone - Piston	Ottone Ø8-12 Alluminio Ø16-25 Brass Ø8-12 Aluminum Ø16-25
Guarnizioni - Seals	Poliuretano Polyurethane
Boccola guida Guiding bush	Bronzo sinterizzato Sintered bronze

Informazioni tecniche - Technical features	
Fluido - Fluid	Aria compressa filtrata lubrificata e non Filtered and lubricated or not compressed air
Temp. impiego Working Temp.	-35°C +80°C con aria secca / w dry air
Pressione MAX MAX pressure	10 bar

CHIAVE DI CODIFICA - KEY CODE

Base	Versioni - Versions									Ø	Corsa - Stroke
MA	**SA**	Semplice effetto molla anteriore	**0**	Standard	**M**	Magnetico	**A**	Ammortizzato		**008**	**0005**
		Single acting front spring		Standard		Magnetic		Cushioned		**010**	
	SP	Semplice effetto molla posteriore	**1**	Passante	**N**	Non magnetico	**N**	Non ammortizzato		**012**	**....**
		Single acting rear spring		Through rod		Not magnetic		Not Cushioned		**016**	
	DE	Doppio effetto								**020**	
		Double acting								**025**	**1000**

CODICE ESEMPIO - SAMPLE CODE

MA	SA	0	M	N	012	0100	+	varianti	variants

VARIANTI - VARIANTS

Guarnizioni Seals		Versione Version		Materiale stelo Piston rod material		Filetto stelo speciale Special piston rod thread	Prolunga stelo Extended piston rod		Atex
HR	Guarnizione stelo Viton	**E**	Antirotazione	**X**	AISI316	Su richiesta	**PXXX**	xxx = mm	**T**
	Viton Rod seal		Not rotating			On request			
HA	Tutto Viton	**R**	Vers. corta alim. radiale						
	All Viton		Short version radial inlet						
		A	Vers. corta alim. assiale						
			Short version axial inlet						

3A AUTOMATION

MADE IN ITALY

CILINDRI ISO6432 Ø08 - Ø25
ISO6432 CYLINDERS Ø08 - Ø25

CORSE STANDARD - STANDARD STROKES

Ø	10	25	50	80	100	125	160	200	250	320	400	500
8	XY	XY	XY	Y	Y							
10	XY	XY	XY	Y	Y							
12	XY	XY	XY	Y	Y	Y	Y	Y				
16	XY	XY	XY	Y	Y	Y	Y	Y				
20	XY	XY	XY	Y	Y	Y	Y	Y	Y	Y		
25	XY	XY	XY	Y	Y	Y	Y	Y	Y	Y	Y	Y

X= Cilindro semplice effetto - Single acting cylinder
Y= Cilindro doppio effetto - Double acting cylinder

FORZE TEORICHE - THEORETICAL FORCES

Forze teoriche molle - Theoretical spring forces (N)												
	Molla anteriore - Front spring Corsa - Stroke						Molla posteriore - Rear spring Corsa - Stroke					
Ø	10		25		50		10		25		50	
	F1	F2	F1	F2	F1	F2	F1	F2	F1	F2	F1	F2
08	4,1	4,6	3,4	4,6	2,2	4,6	5,5	6	4,8	6	3,6	6
10	4,1	4,6	3,4	4,6	2,2	4,6	5	6,2	3,3	6,2	-	-
12	5,6	6	5,5	6	4,1	6	13	14,2	11,3	14,2	8,5	14,2
16	19,2	21,5	15,7	21,5	9,8	21,5	19	20,7	16,3	20,7	12	20,7
20	20,4	22,5	17,3	22,5	11,7	22,5	57,2	61,5	50,7	61,5	39,8	61,5
25	17,5	18,8	15,58	18,8	12,4	18,8	28,5	30,6	25,3	30,6	19,8	30,6

Ø	Forze teoriche a 6 bar Theoretical forces at 6 bar	
	Forza di spinta (N) Thrust force (N)	Forza in trazione (N) Traction force (N)
08	30	23
10	47	40
12	68	51
16	121	104
20	189	158
25	295	247

MA

CILINDRI ISO6432 Ø08 - Ø25
ISO6432 CYLINDERS Ø08 - Ø25

MADE IN ITALY

3A AUTOMATION

SEMPLICE EFFETTO MOLLA ANTERIORE - SINGLE ACTING FRONT SPRING

MASA0NN - MASA0MN

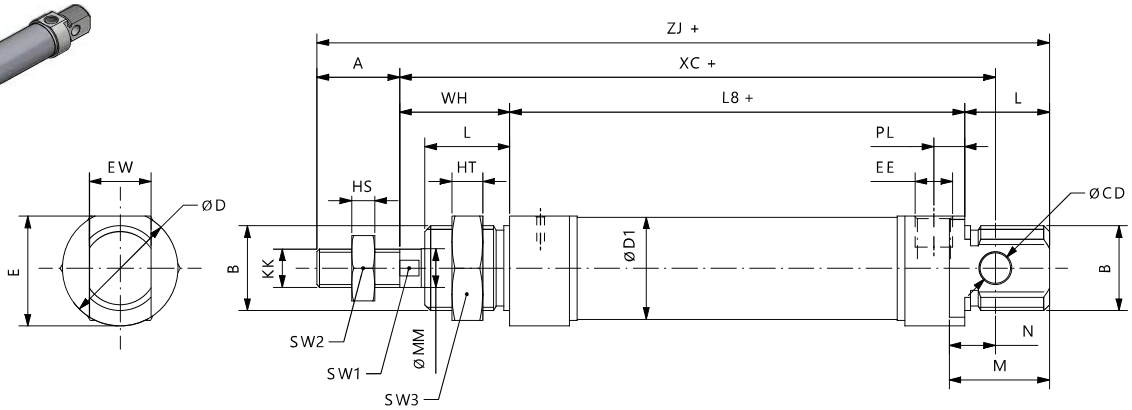

Ø	B	KK	SW1	A	WH	ØMM	L	HS	HT	SW2	SW3	M	PL	EE	ØD1	L8	XC	ZJ	N	ØCD	EW	ØD	E
8	M12x1.25	M4x0.7	-	12	16	4	12	3,2	6	7	19	16	5	M5	9,27	46	64	86	6	4	8	16	15
10	M12x1.25	M4x0.7	-	12	16	4	12	3,2	6	7	19	16	5	M5	11,27	46	64	86	6	4	8	16	15
12	M16x1.5	M6x1	5	16	22	6	18	4	5	10	22	22	5	M5	13,27	48	75	104	9	6	12	19	18
16	M16x1.5	M6x1	5	16	22	6	18	4	5	10	22	20	4.5	M5	17,27	53	82	109	9	6	12	19	18
20	M22x1.5	M8x1.25	7	20	24	8	20	5	8	13	27	28	8	1/8 G	21,27	67	95	131	12	8	16	27	25,5
25	M22x1.5	M10x1.25	9	22	28	10	22	6	8	17	27	26	8	1/8 G	26,5	68	104	140	12	8	16	30	28,5

+ = sommare corsa / plus stroke length

SEMPLICE EFFETTO MOLLA POSTERIORE - SINGLE ACTING REAR SPRING

MASP0NN - MASP0MN

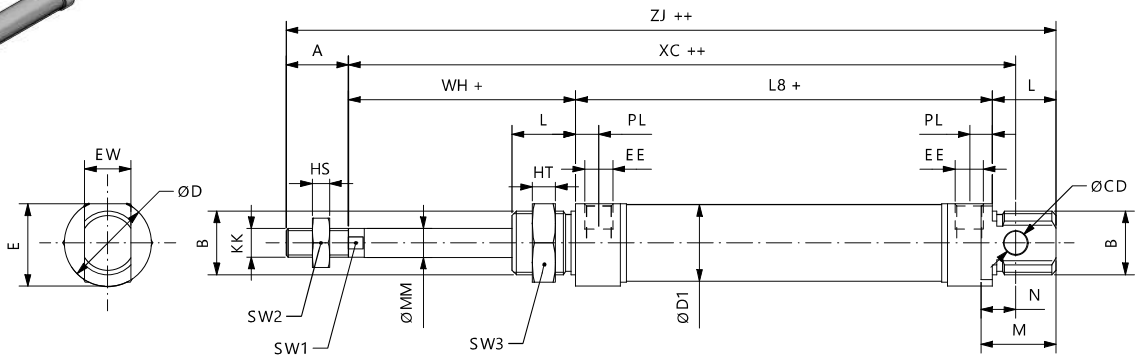

Ø	B	KK	SW1	A	WH	ØMM	L	HS	HT	SW2	SW3	M	PL	EE	ØD1	L8	XC	ZJ	N	ØCD	EW	ØD	E
8	M12x1.25	M4x0.7	-	12	16	4	12	3,2	6	7	19	16	5	M5	9,27	64	82	104	6	4	8	16	15
10	M12x1.25	M4x0.7	-	12	16	4	12	3,2	6	7	19	16	5	M5	11,27	71,5	89,5	111,5	6	4	8	16	15
12	M16x1.5	M6x1	5	16	22	6	18	4	5	10	22	22	5	M5	13,27	70,5	97,5	126,5	9	6	12	19	18
16	M16x1.5	M6x1	5	16	22	6	18	4	5	10	22	20	4.5	M5	17,27	82	111	138	9	6	12	19	18
20	M22x1.5	M8x1.25	7	20	24	8	20	5	8	13	27	28	8	1/8 G	21,27	98,5	126,5	162,5	12	8	16	27	25,5
25	M22x1.5	M10x1.25	9	22	28	10	22	6	8	17	27	26	8	1/8 G	26,5	99,5	135,5	171,5	12	8	16	30	28,5

+ = sommare corsa / plus stroke length
++ = sommare 2 x corsa / plus stroke length x 2

3A AUTOMATION

MADE IN ITALY

CILINDRI ISO6432 Ø08 - Ø25
ISO6432 CYLINDERS Ø08 - Ø25

DOPPIO EFFETTO - DOUBLE ACTING

MADE0NN - MADE0MN

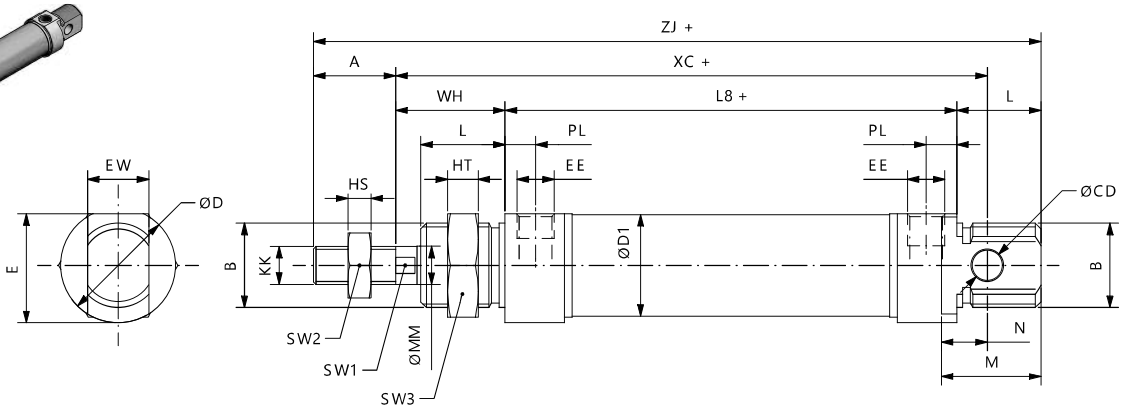

Ø	B	KK	SW1	A	WH	ØMM	L	HS	HT	SW2	SW3	M	PL	EE	ØD1	L8	XC	ZJ	N	ØCD	EW	ØD	E
8	M12x1.25	M4x0.7	-	12	16	4	12	3,2	6	7	19	16	5	M5	9,27	46	64	86	6	4	8	16	15
10	M12x1.25	M4x0.7	-	12	16	4	12	3,2	6	7	19	16	5	M5	11,27	46	64	86	6	4	8	16	15
12	M16x1.5	M6x1	5	16	22	6	18	4	5	10	22	22	5	M5	13,27	48	75	104	9	6	12	19	18
16	M16x1.5	M6x1	5	16	22	6	18	4	5	10	22	20	4.5	M5	17,27	53	82	109	9	6	12	19	18
20	M22x1.5	M8x1.25	7	20	24	8	20	5	8	13	27	28	8	1/8 G	21,27	67	95	131	12	8	16	27	25,5
25	M22x1.5	M10x1.25	9	22	28	10	22	6	8	17	27	26	8	1/8 G	26,5	68	104	140	12	8	16	30	28,5

+ = sommare corsa / plus stroke length

DOPPIO EFFETTO PASSANTE - DOUBLE ACTING THROUGH ROD

MADE1NN - MADE1MN

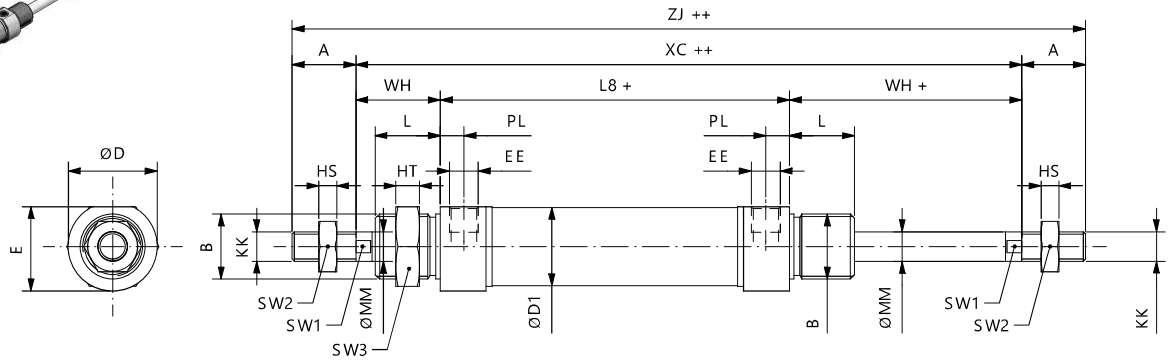

Ø	B	KK	SW1	A	WH	ØMM	L	HS	HT	SW2	SW3	PL	EE	ØD1	L8	XC	ZJ	ØD	E
8	M12x1.25	M4x0.7	-	12	16	4	12	3,2	6	7	19	5	M5	9,27	46	78	102	16	15
10	M12x1.25	M4x0.7	-	12	16	4	12	3,2	6	7	19	5	M5	11,27	46	78	102	16	15
12	M16x1.5	M6x1	5	16	22	6	18	4	5	10	22	5	M5	13,27	48	92	124	19	18
16	M16x1.5	M6x1	5	16	22	6	18	4	5	10	20	4.5	M5	17,27	53	97	129	19	18
20	M22x1.5	M8x1.25	7	20	24	8	20	5	8	13	28	8	1/8 G	21,27	67	115	155	27	25,5
25	M22x1.5	M10x1.25	9	22	28	10	22	6	8	17	26	8	1/8 G	26,5	68	124	168	30	28,5

+ = sommare corsa / plus stroke length
++ = sommare 2 x corsa / plus stroke length x 2

MA

CILINDRI ISO6432 Ø08 - Ø25
ISO6432 CYLINDERS Ø08 - Ø25

MADE IN ITALY

3A AUTOMATION

DOPPIO EFFETTO AMMORTIZZATO - DOUBLE ACTING CUSHIONED

MADE0NA - MADE0MA

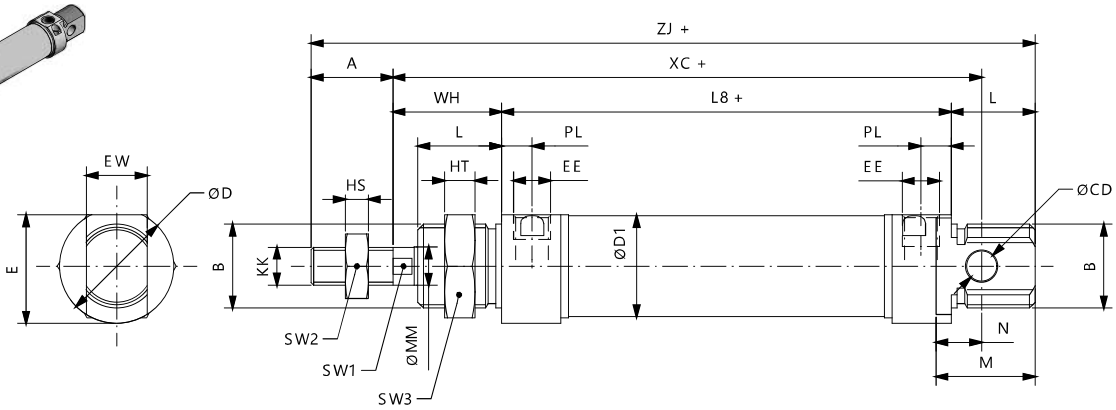

Ø	B	KK	SW1	A	WH	ØMM	L	HS	HT	SW2	SW3	M	PL	EE	ØD1	L8	XC	ZJ	N	ØCD	EW	ØD	E
16	M16x1.5	M6x1	5	16	22	6	18	4	5	10	22	20	5	M5	17,27	53	82	109	9	6	12	21	20
20	M22x1.5	M8x1.25	7	20	24	8	20	5	8	13	27	28	8	1/8 G	21,27	67	95	131	12	8	16	27	25,5
25	M22x1.5	M10x1.25	9	22	28	10	22	6	8	17	27	26	8	1/8 G	26,5	68	104	140	12	8	16	30	28,5

+ = sommare corsa / plus stroke length

DOPPIO EFFETTO AMMORTIZZATO PASSANTE - DOUBLE ACTING CUSHIONED THROUGH ROD

MADE1NA - MADE1MA

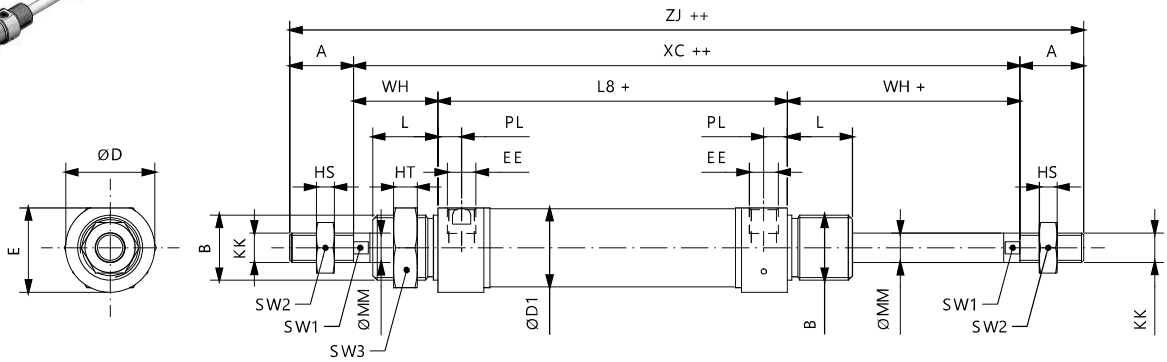

Ø	B	KK	SW1	A	WH	ØMM	L	HS	HT	SW2	SW3	PL	EE	ØD1	L8	XC	ZJ	ØD	E
16	M16x1.5	M6x1	5	16	22	6	18	4	5	10	22	5	M5	17,27	53	97	129	21	20
20	M22x1.5	M8x1.25	7	20	24	8	20	5	8	13	27	8	1/8 G	21,27	67	115	155	27	25,5
25	M22x1.5	M10x1.25	9	22	28	10	22	6	8	17	27	8	1/8 G	26,5	68	124	168	30	28,5

+ = sommare corsa / plus stroke length
++ = sommare 2 x corsa / plus stroke length x 2

3A AUTOMATION

MADE IN ITALY

CILINDRI ISO6432 Ø08 - Ø25
ISO6432 CYLINDERS Ø08 - Ø25

VERSIONE CORTA SEMPLICE EFFETTO - SHORT VERSION SINGLE ACTING

ALIMENTAZIONE ASSIALE - AXIAL INLET

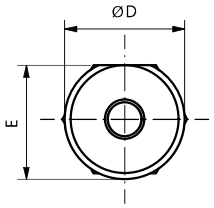

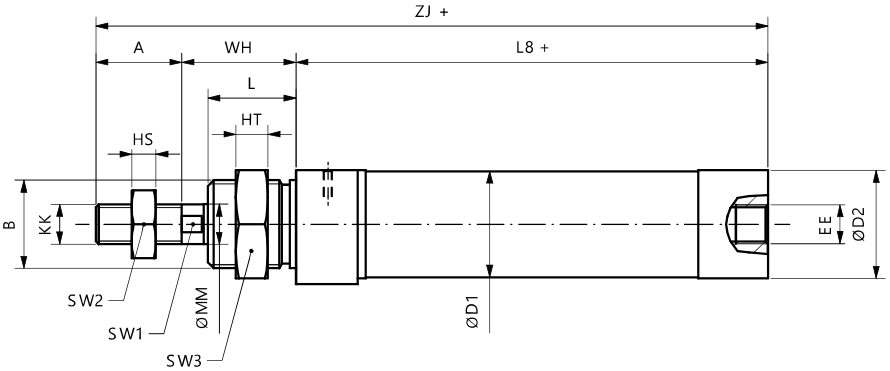

Ø	B	KK	SW1	A	WH	ØMM	L	HS	HT	SW2	SW3	EE	ØD1	L8	ZJ	ØD2	ØD	E
16	M16x1.5	M6x1	5	16	22	6	18	4	5	10	22	M5	17,27	52	90	17,2	19	18
20	M22x1.5	M8x1.25	7	20	24	8	20	5	8	13	27	1/8 G	21,27	65	109	22,2	27	25,5
25	M22x1.5	M10x1.25	9	22	28	10	22	6	8	17	27	1/8 G	26,5	66	116	27	30	28,5

+ = sommare corsa / plus stroke length

VERSIONE CORTA SEMPLICE EFFETTO - SHORT VERSION SINGLE ACTING

ALIMENTAZIONE RADIALE - RADIAL INLET

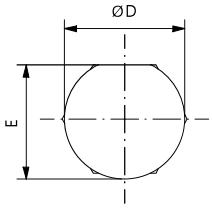

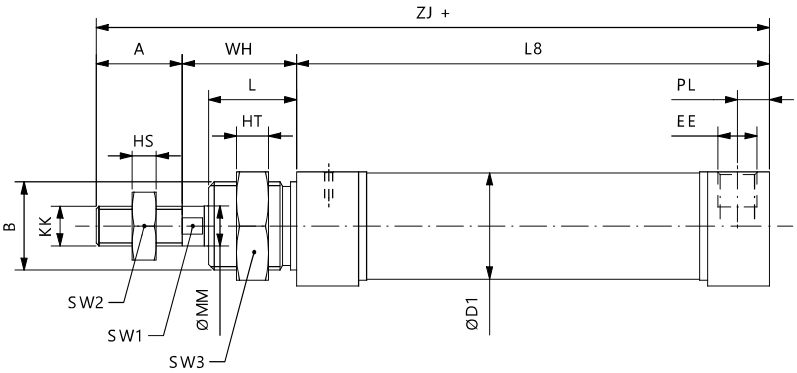

Ø	B	KK	SW1	A	WH	ØMM	L	HS	HT	SW2	SW3	EE	ØD1	L8	ZJ	PL	ØD	E
16	M16x1.5	M6x1	5	16	22	6	18	4	5	10	22	M5	17,27	52,5	90,5	4,5	19	18
20	M22x1.5	M8x1.25	7	20	24	8	20	5	8	13	27	1/8 G	21,27	67	111	8	27	25,5
25	M22x1.5	M10x1.25	9	22	28	10	22	6	8	17	27	1/8 G	26,5	68	118	8	30	28,5

+ = sommare corsa / plus stroke length

MA

CILINDRI ISO6432 Ø08 - Ø25
ISO6432 CYLINDERS Ø08 - Ø25

MADE IN ITALY

3A AUTOMATION

VERSIONE CORTA DOPPIO EFFETTO - SHORT VERSION DOUBLE ACTING

ALIMENTAZIONE ASSIALE - AXIAL INLET

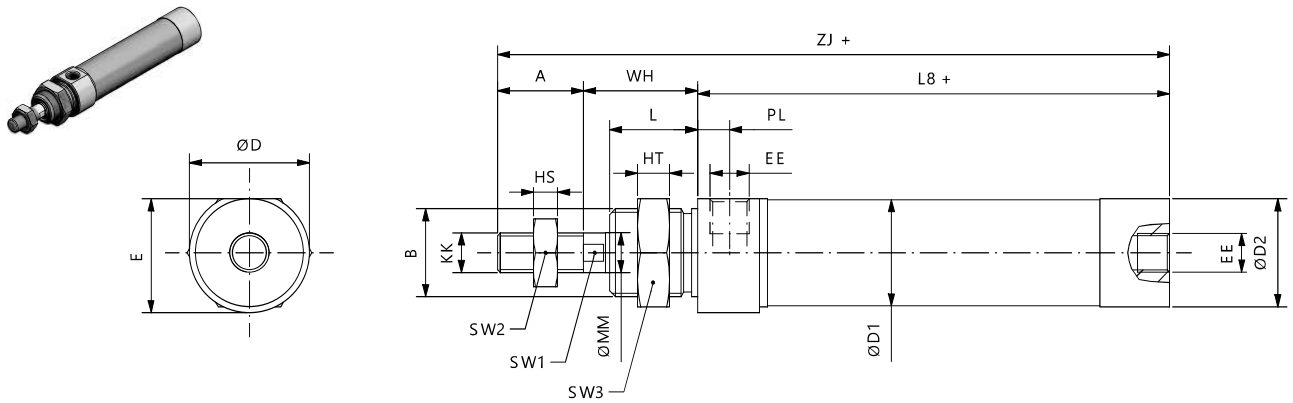

Ø	B	KK	SW1	A	WH	ØMM	L	HS	HT	SW2	SW3	PL	EE	ØD1	L8	ZJ	ØD2	ØD	E
16	M16x1.5	M6x1	5	16	22	6	18	4	5	10	22	4,5	M5	17,27	52	90	17,2	19	18
20	M22x1.5	M8x1.25	7	20	24	8	20	5	8	13	27	8	1/8 G	21,27	65	109	22,2	27	25,5
25	M22x1.5	M10x1.25	9	22	28	10	22	6	8	17	27	8	1/8 G	26,5	66	116	27	30	28,5

+ = sommare corsa / plus stroke length

VERSIONE CORTA DOPPIO EFFETTO - SHORT VERSION DOUBLE ACTING

ALIMENTAZIONE RADIALE - RADIAL INLET

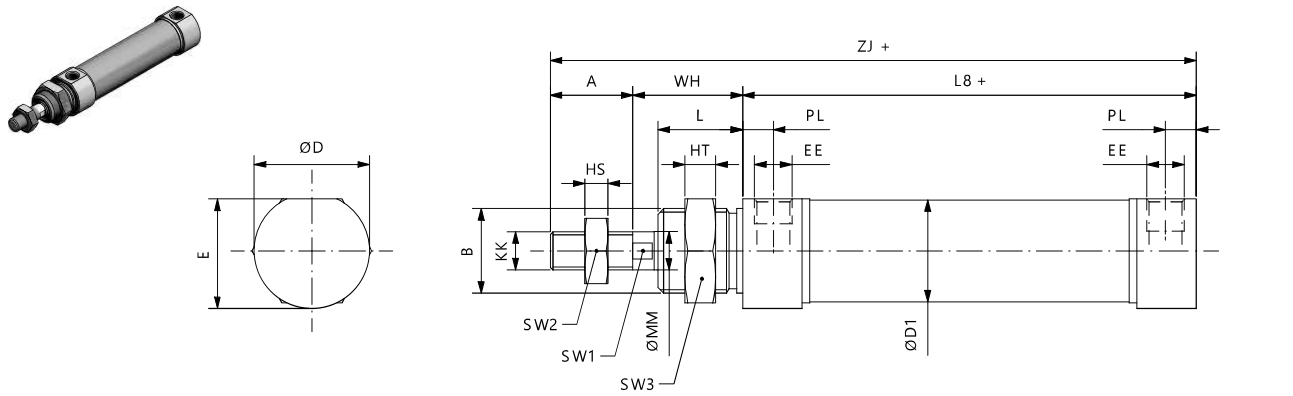

Ø	B	KK	SW1	A	WH	ØMM	L	HS	HT	SW2	SW3	EE	ØD1	L8	ZJ	PL	ØD	E
16	M16x1.5	M6x1	5	16	22	6	18	4	5	10	22	M5	17,27	52,5	90,5	4,5	19	18
20	M22x1.5	M8x1.25	7	20	24	8	20	5	8	13	27	1/8 G	21,27	67	111	8	27	25,5
25	M22x1.5	M10x1.25	9	22	28	10	22	6	8	17	27	1/8 G	26,5	68	118	8	30	28,5

+ = sommare corsa / plus stroke length

3A AUTOMATION

MADE IN ITALY

CILINDRI ISO6432 Ø08 - Ø25
ISO6432 CYLINDERS Ø08 - Ø25

ACCESSORI DI FISSAGGIO - MOUNTING ACCESSORIES

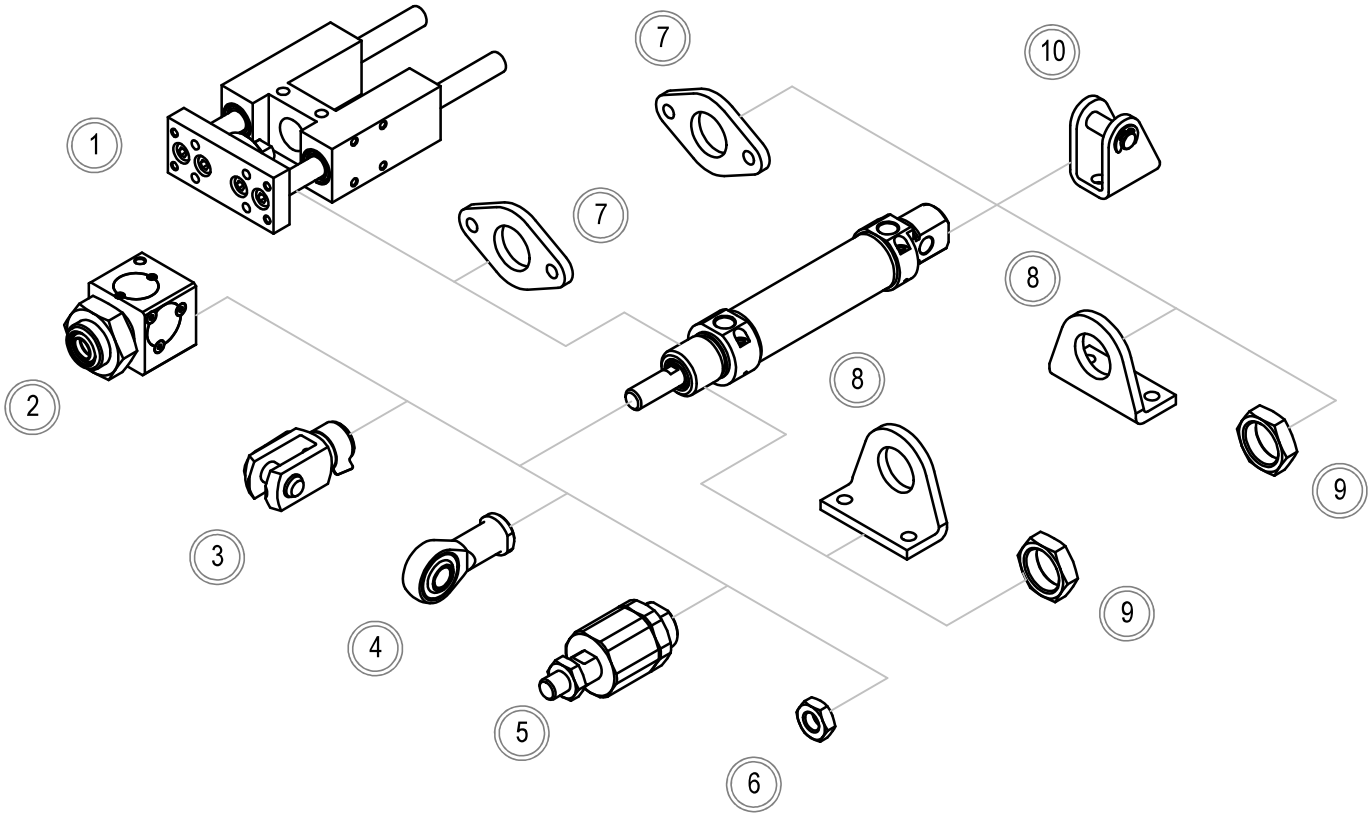

	Descrizione Description	Acciaio Steel	Acciaio inox Stainless steel
1	Unità di guida Guide unit	191-193	-
2	Bloccastelo Rod Lock	198	-
3	Forcella Clevis	152	177
4	Testa a snodo Rod end	153	177
5	Giunto autoallineante Self-aligning joint	153	-
6	Dado stelo Piston rod nut	154	178
7	Flangia MF8 Flange MF8	158	179
8	Piedino MS3 Foot MS3	158	179
9	Dado testata Cover nut	154	178
10	Cerniera femmina MP3 Female hinge MP3	159	180

MA

CILINDRI ISO6432 Ø08 - Ø25
ISO6432 CYLINDERS Ø08 - Ø25

MADE IN ITALY

3A AUTOMATION

KIT DI MONTAGGIO - MOUNTING KIT

Contenuto del Kit - Kit parts
Kit cilindro doppio effetto magnetico ammortizzato Kit for double acting magnetic and cushioned cylinder
Testata anteriore completa / Complete front cover
Testata posteriore completa / Complete rear cover
Pistone completo / Complete piston
Dado stelo / Piston rod nut
Tappi protezione alimentazioni / Air supply protection caps
Dado testata / Cover nut
MADE0MAØK001

Kit disponibile anche nelle altre versioni.
Kit available also in other versions.

BARRA STELO - PISTON ROD BAR

Ø cilindro cylinder Ø	Barra stelo - Piston rod bar		Ø stelo Piston rod Ø
	Barra stelo in AISI303 AISI303 piston rod bar	Barra stelo in AISI316 AISI316 piston rod bar	
08-10	V30BRT0304000	V30BRT0504000	4
12-16	V30BRT0306000	V30BRT0506000	6
20	V30BRT0308000	V30BRT0508000	8
25	V30BRT0310000	V30BRT0510000	10

Barre lunghezza 3 metri
3 meter long bars

BARRA TUBO - TUBE BAR

Ø cilindro cylinder Ø	Barra tubo - Tube bar Barra tubo in AISI304 AISI304 tube bar	
08	V30TGT0408000	Ø8XØ9,27
10	V30TGT0410000	Ø10XØ11,27
12	V30TGT0412000	Ø12XØ13,27
16	V30TGT0416000	Ø16XØ17,27
20	V30TGT0420000	Ø20XØ21,27
25	V30TGT0425000	Ø25XØ26,52

Barre lunghezza 3 metri
3 meter long bars

Barre tubo e barre stelo disponibili anche lavorate e tagliate a misura/corsa.
Tube bars and piston rod bars available also worked and cut at lenght/stroke.

3A AUTOMATION

CILINDRI TONDI Ø32-63

ROUND CYLINDERS Ø32-63

SERIE

EA

MADE IN ITALY

EA

CILINDRI TONDI Ø32-63 SERIE EA
ROUND CYLINDERS Ø32-63 EA SERIE

MADE IN ITALY

3A AUTOMATION

VERSIONI - VERSIONS

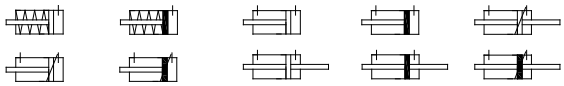

Materiali - Materials	
Testate - Covers	Alluminio anodizzato Anodized aluminum
Tubo - Tube	Acciaio inox AISI304 Stainless steel AISI304
Stelo - Piston rod	Acciaio inox AISI303 Stainless steel AISI303
Pistone - Piston	Alluminio Aluminum
Guarnizioni - Seals	Poliuretano Polyurethane
Boccola guida - Guiding bush	Bronzo sinterizzato Sintered bronze

Informazioni tecniche - Technical features	
Fluido - Fluid	Aria compressa filtrata lubrificata e non Filtered and lubricated or not compressed air
Temp. impiego Working Temp.	-35°C +80°C con aria secca / w dry air
Pressione MAX MAX pressure	10 bar

CHIAVE DI CODIFICA - KEY CODE

Base	Versioni - Versions									Ø	Corsa - Stroke
EA	**SA**	Semplice effetto molla anteriore	**0**	Standard	**M**	Magnetico	**A**	Ammortizzato		**032**	**0010**
		Single acting front spring		Standard		Magnetic		Cushioned		**040**	**....**
	DE	Doppio effetto	**1**	Passante	**N**	Non magnetico	**N**	Non ammortizzato		**050**	
		Double acting		Through rod		Not magnetic		Not Cushioned		**063**	**1000**

CODICE ESEMPIO - SAMPLE CODE

EA	DE	0	M	N	063	0100	+	varianti	variants

VARIANTI - VARIANTS

Guarnizioni Seals		Materiale stelo Piston rod material		Filetto stelo speciale Special piston rod thread	Prolunga stelo Extended piston rod		Atex
HR	Guarnizione stelo Viton	**X**	AISI316	Su richiesta	**PXXX**	xxx = mm	**T**
	Viton Rod seal			On request			
HA	Tutto Viton						
	All Viton						

3A AUTOMATION

MADE IN ITALY

CILINDRI TONDI Ø32-63 SERIE EA
ROUND CYLINDERS Ø32-63 EA SERIE

CORSE STANDARD - STANDARD STROKES

Ø	10	25	50	80	100	125	160	200	250	300
32	°	°	°	°	°	°	°	°	°	°
40	°	°	°	°	°	°	°	°	°	°
50	°	°	°	°	°	°	°	°	°	°
63	°	°	°	°	°	°	°	°	°	°

FORZE TEORICHE - THEORETICAL FORCES

Forze teoriche a 6 bar - Theoretical forces at 6 bar		
Ø	Forza di spinta (N) Thrust force (N)	Forza in trazione (N) Traction force (N)
32	482	414
40	754	633
50	1178	989
63	1869	1681

EA

CILINDRI TONDI Ø32-63 SERIE EA
ROUND CYLINDERS Ø32-63 EA SERIE

MADE IN ITALY

3A AUTOMATION

SEMPLICE EFFETTO MOLLA ANTERIORE - SINGLE ACTING FRONT SPRING

EASA0NN - EASA0MN

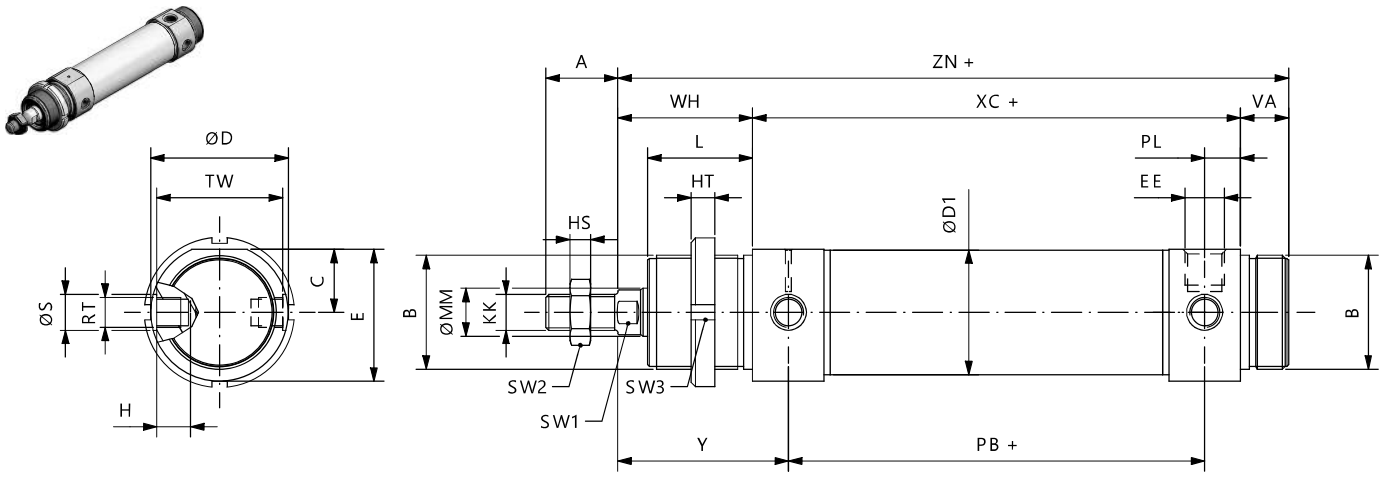

Ø	E	ØD	A	B	L	EE	KK	TW	H	ØS	RT	ØMM	PB	VA	WH	Y	ZN	ØD1	PL	XC	SW1	SW2	SW3	HS	HT
32	36,5	38	20	M30X1,5	30	1/8G	M10X1,5	35	6,5	10	M8X1	12	78	14	38	47	148	33,6	9	96	10	17	40	6	7
40	44	46	24	M38X1,5	35	1/4G	M12X1,75	42	8	12	M10X1	16	89	16	45	57	174	41,6	12	113	13	19	46	7	8
50	55	57	32	M45X1,5	38	1/4G	M16X2	53	10	16	M12X1,5	20	96	18	50	62	188	52,4	12	120	17	24	52	8	9
63	67,5	70	32	M45X1,5	38	3/8G	M16X2	66	17	16	M14X1,5	20	98	18	50	63	192	65,4	13	124	17	24	52	8	9

+ = sommare corsa / plus stroke length
Ghiera non compresa nella fornitura / Cover nut not included

DOPPIO EFFETTO - DOUBLE ACTING

EADE0NN - EADE0MN

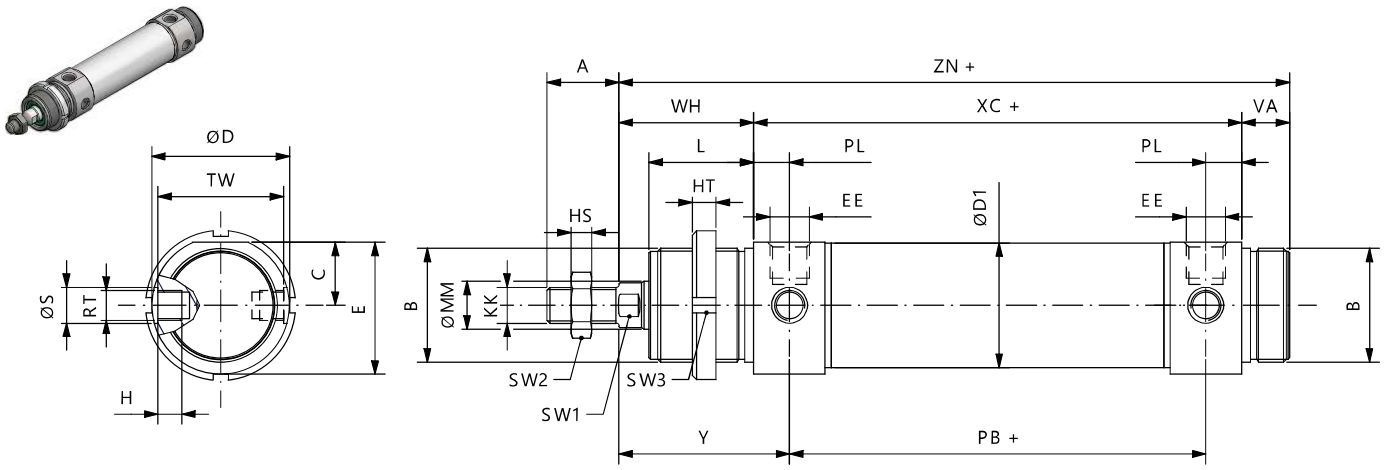

Ø	E	ØD	A	B	L	EE	KK	TW	H	ØS	RT	ØMM	PB	VA	WH	Y	ZN	ØD1	PL	XC	SW1	SW2	SW3	HS	HT
32	36,5	38	20	M30X1,5	30	1/8G	M10X1,5	35	6,5	10	M8X1	12	78	14	38	47	148	33,6	9	96	10	17	40	6	7
40	44	46	24	M38X1,5	35	1/4G	M12X1,75	42	8	12	M10X1	16	89	16	45	57	174	41,6	12	113	13	19	46	7	8
50	55	57	32	M45X1,5	38	1/4G	M16X2	53	10	16	M12X1,5	20	96	18	50	62	188	52,4	12	120	17	24	52	8	9
63	67,5	70	32	M45X1,5	38	3/8G	M16X2	66	17	16	M14X1,5	20	98	18	50	63	192	65,4	13	124	17	24	52	8	9

+ = sommare corsa / plus stroke length
Ghiera non compresa nella fornitura / Cover nut not included

3A AUTOMATION

MADE IN ITALY

CILINDRI TONDI Ø32-63 SERIE EA
ROUND CYLINDERS Ø32-63 EA SERIE

DOPPIO EFFETTO AMMORTIZZATO - DOUBLE ACTING CUSHIONED

EADE0NA - EADE0MA

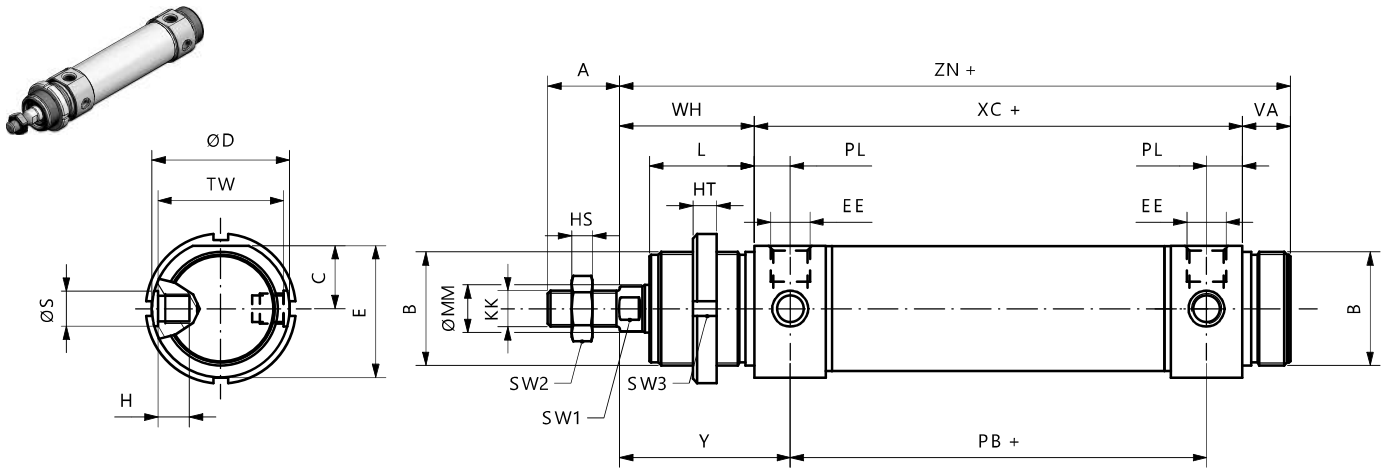

Ø	E	ØD	A	B	L	EE	KK	TW	H	ØS	RT	ØMM	PB	VA	WH	Y	ZN	ØD1	PL	XC	SW1	SW2	SW3	HS	HT
32	36,5	38	20	M30X1,5	30	1/8G	M10X1,5	35	6,5	10	M8X1	12	78	14	38	47	148	33,6	9	96	10	17	40	6	7
40	44	46	24	M38X1,5	35	1/4G	M12X1,75	42	8	12	M10X1	16	89	16	45	57	174	41,6	12	113	13	19	46	7	8
50	55	57	32	M45X1,5	38	1/4G	M16X2	53	10	16	M12X1,5	20	96	18	50	62	188	52,4	12	120	17	24	52	8	9
63	67,5	70	32	M45X1,5	38	3/8G	M16X2	66	17	16	M14X1,5	20	98	18	50	63	192	65,4	13	124	17	24	52	8	9

+ = sommare corsa / plus stroke length
Ghiera non compresa nella fornitura / Cover nut not included

DOPPIO EFFETTO PASSANTE - DOUBLE ACTING THROUGH ROD

EADE1NN - EADE1MN

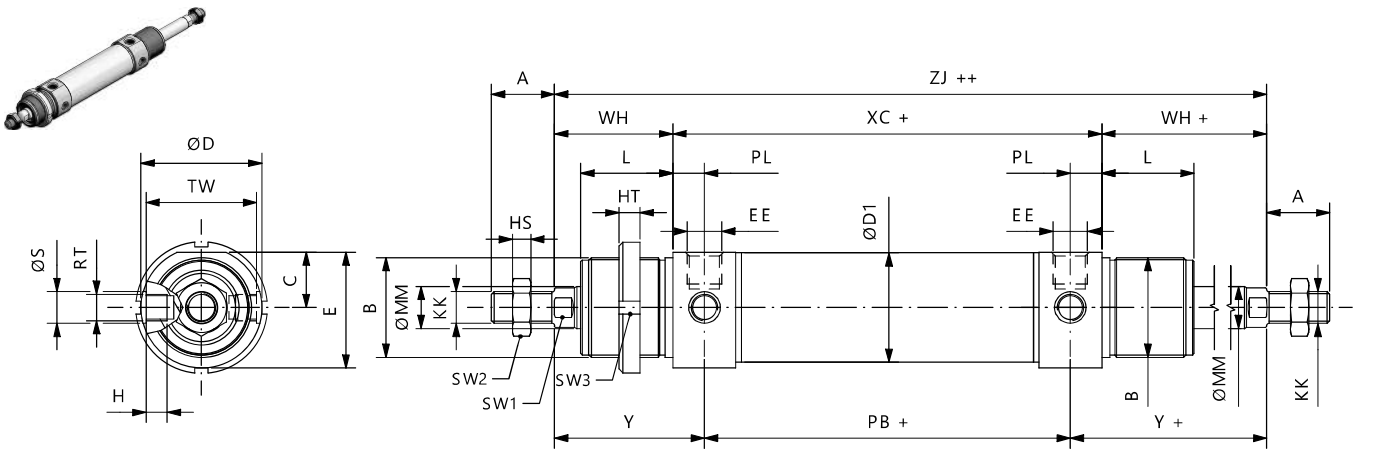

Ø	E	ØD	A	B	L	EE	KK	TW	H	ØS	RT	ØMM	PB	WH	Y	ZJ	ØD1	PL	XC	SW1	SW2	SW3	HS	HT
32	36,5	38	20	M30X1,5	30	1/8G	M10X1,5	35	6,5	10	M8X1	12	78	38	47	172	33,6	9	96	10	17	40	6	7
40	44	46	24	M38X1,5	35	1/4G	M12X1,75	42	8	12	M10X1	16	89	45	57	203	41,6	12	113	13	19	46	7	8
50	55	57	32	M45X1,5	38	1/4G	M16X2	53	10	16	M12X1,5	20	96	50	62	220	52,4	12	120	17	24	52	8	9
63	67,5	70	32	M45X1,5	38	3/8G	M16X2	66	17	16	M14X1,5	20	98	50	63	224	65,4	13	124	17	24	52	8	9

+ = sommare corsa / plus stroke length
++ = sommare 2 x corsa / plus stroke length x 2
Ghiera non compresa nella fornitura / Cover nut not included

EA

CILINDRI TONDI Ø32-63 SERIE EA
ROUND CYLINDERS Ø32-63 EA SERIE

MADE IN ITALY

3A AUTOMATION

DOPPIO EFFETTO AMMORTIZZATO PASSANTE - DOUBLE ACTING CUSHIONED THROUGH ROD

EADE1NA - EADE1MA

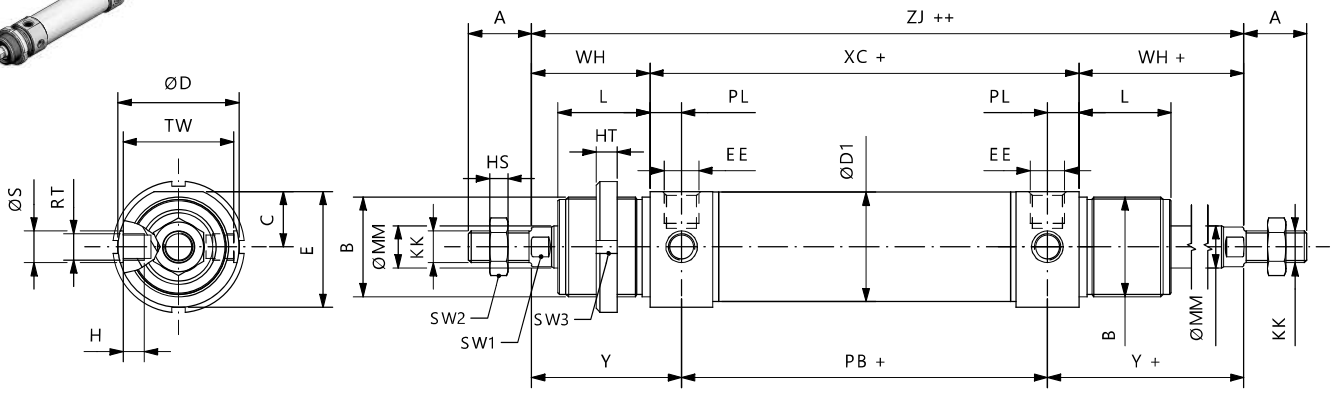

Ø	E	ØD	A	B	L	EE	KK	TW	H	ØS	RT	ØMM	PB	WH	Y	ZJ	ØD1	PL	XC	SW1	SW2	SW3	HS	HT
32	36,5	38	20	M30X1,5	30	1/8G	M10X1,5	35	6,5	10	M8X1	12	78	38	47	172	33,6	9	96	10	17	40	6	7
40	44	46	24	M38X1,5	35	1/4G	M12X1,75	42	8	12	M10X1	16	89	45	57	203	41,6	12	113	13	19	46	7	8
50	55	57	32	M45X1,5	38	1/4G	M16X2	53	10	16	M12X1,5	20	96	50	62	220	52,4	12	120	17	24	52	8	9
63	67,5	70	32	M45X1,5	38	3/8G	M16X2	66	17	16	M14X1,5	20	98	50	63	224	65,4	13	124	17	24	52	8	9

+ = sommare corsa / plus stroke length
++ = sommare 2 x corsa / plus stroke length x 2
Ghiera non compresa nella fornitura / Cover nut not included

3A AUTOMATION

MADE IN ITALY

CILINDRI TONDI Ø32-63 SERIE EA
ROUND CYLINDERS Ø32-63 EA SERIE

ACCESSORI DI FISSAGGIO - MOUNTING ACCESSORIES

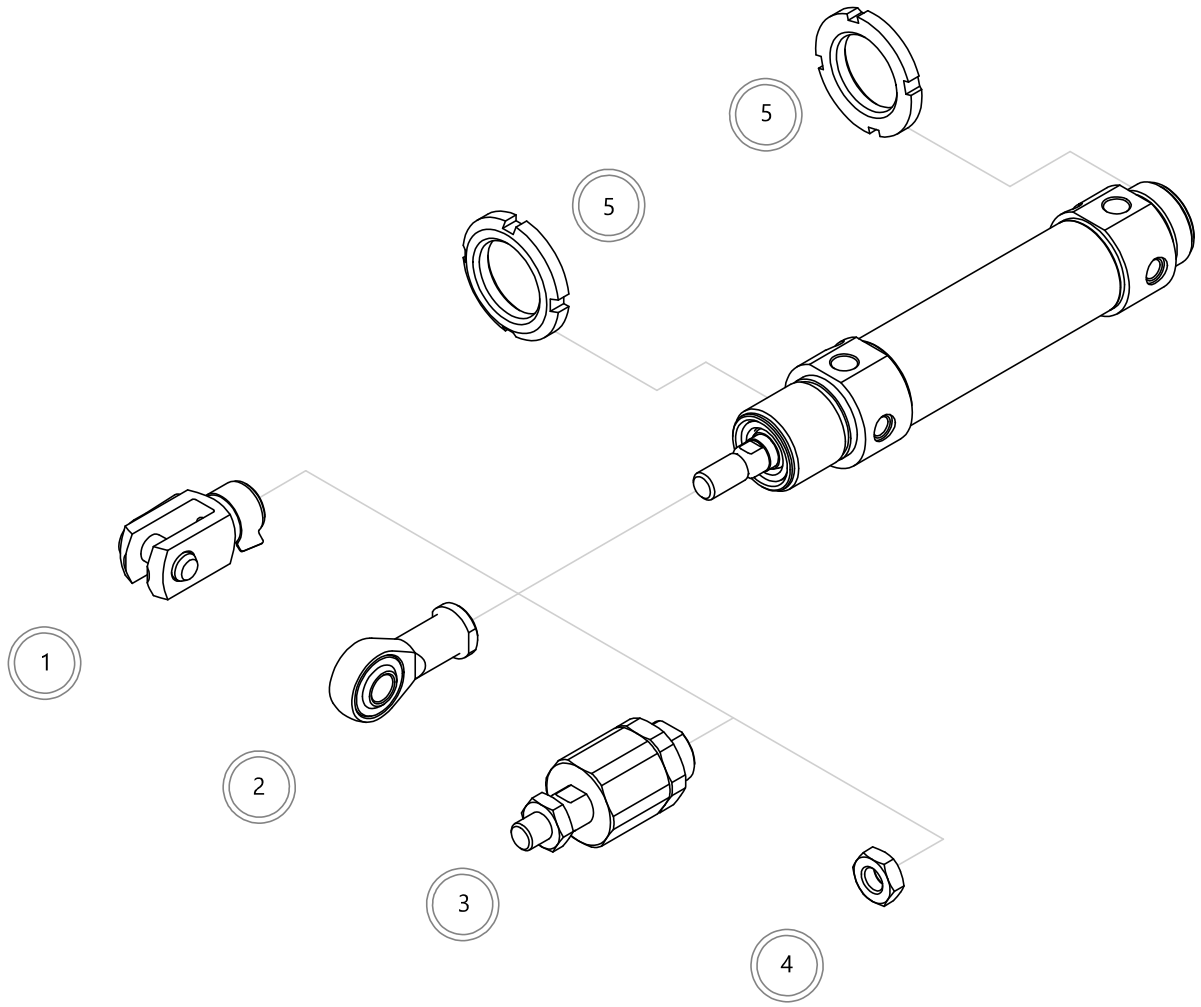

	Descrizione Description	Acciaio Steel	Acciaio inox Stainless steel
1	Forcella Clevis	152	177
2	Testa a snodo Rod end	153	177
3	Giunto autoallineante Self-aligning joint	153	-
4	Dado stelo Piston rod nut	154	178
5	Ghiera Slotted nut	155	178

EA

CILINDRI TONDI Ø32-63 SERIE EA
ROUND CYLINDERS Ø32-63 EA SERIE

MADE IN ITALY

3A AUTOMATION

KIT DI MONTAGGIO - MOUNTING KIT

Contenuto del Kit - Kit parts
Kit cilindro doppio effetto magnetico ammortizzato Kit for double acting magnetic and cushioned cylinder
Testata anteriore completa / Complete front cover
Testata posteriore completa / Complete rear cover
Pistone completo / Complete piston
Dado stelo / Piston rod nut
Tappi protezione alimentazioni / Air supply protection caps
Dado testata / Cover nut
EADE0MAØK001

Kit disponibile anche nelle altre versioni.
Kit available also in other versions.

ASTA STELO - PISTON ROD BAR

Ø cilindro cylinder Ø	Barra stelo - Piston rod bar		Ø stelo Piston rod Ø
	Barra stelo in AISI303 AISI303 piston rod bar	Barra stelo in AISI316 AISI316 piston rod bar	
32	V30BRT0312000	V30BRT0512000	12
40	V30BRT0316000	V30BRT0516000	16
50	V30BRT0320000	V30BRT0520000	20
63	V30BRT0320000	V30BRT0520000	20

Barre lunghezza 3 metri
3 meter long bars

BARRA TUBO - TUBE BAR

Ø cilindro cylinder Ø	Barra tubo - Tube bar	
	Barra tubo in AISI304 AISI304 tube bar	
32	V30TGT0432000	Ø32XØ33,6
40	V30TGT0440000	Ø40XØ41,6
50	V30TGT0450000	Ø50XØ52,4
63	V30TGT0463000	Ø63XØ65,4

Barre lunghezza 3 metri
3 meter long bars

Barre tubo e barre stelo disponibili anche lavorate e tagliate a misura/corsa.
Tube bars and piston rod bars available also worked and cut at lenght/stroke.

3A AUTOMATION

CILINDRI TONDI Ø32-63

ROUND CYLINDERS Ø32-63

SERIE

RA

MADE IN ITALY

RA

CILINDRI TONDI Ø32-63 SERIE RA
ROUND CYLINDERS Ø32-63 RA SERIE

MADE IN ITALY

3A AUTOMATION

VERSIONI - VERSIONS

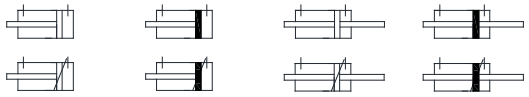

Materiali - Materials	
Testate - Covers	Alluminio anodizzato Anodized aluminum
Tubo - Tube	Acciaio inox AISI304 Stainless steel AISI304
Stelo - Piston rod	Acciaio inox AISI303 Stainless steel AISI303
Pistone - Piston	Alluminio Aluminum
Guarnizioni - Seals	Poliuretano Polyurethane
Boccola guida - Guiding bush	Bronzo sinterizzato Sintered bronze

Informazioni tecniche - Technical features	
Fluido - Fluid	Aria compressa filtrata lubrificata e non Filtered and lubricated or not compressed air
Temp. impiego Working Temp.	-35°C +80°C con aria secca / w dry air
Pressione MAX MAX pressure	10 bar

CHIAVE DI CODIFICA - KEY CODE

Base			Versioni - Versions							Ø	Corsa - Stroke
RA	**DE**	Doppio effetto molla anteriore	**0**	Standard	**M**	Magnetico	**A**	Ammortizzato		**032**	**0010**
		Double acting front spring		Standard		Magnetic		Cushioned		**040**	**....**
			1	Passante	**N**	Non magnetico	**N**	Non ammortizzato		**050**	
				Through rod		Not magnetic		Not Cushioned		**063**	**1000**

CODICE ESEMPIO - SAMPLE CODE

RA	DE	0	M	N	063	0100	+	varianti	variants

VARIANTI - VARIANTS

Guarnizioni Seals		Materiale stelo Piston rod material		Filetto stelo speciale Special piston rod thread	Prolunga stelo Extended piston rod		Atex
HR	Guarnizione stelo Viton	**X**	AISI316	Su richiesta	**PXXX**	xxx = mm	**T**
	Viton Rod seal			On request			
HA	Tutto Viton						
	All Viton						

3A AUTOMATION

MADE IN ITALY

CILINDRI TONDI Ø32-63 SERIE RA
ROUND CYLINDERS Ø32-63 RA SERIE

CORSE STANDARD - STANDARD STROKES

Ø	10	25	50	80	100	125	160	200	250	300
32	°	°	°	°	°	°	°	°	°	°
40	°	°	°	°	°	°	°	°	°	°
50	°	°	°	°	°	°	°	°	°	°
63	°	°	°	°	°	°	°	°	°	°

FORZE TEORICHE - THEORETICAL FORCES

Forze teoriche a 6 bar - Theoretical forces at 6 bar		
Ø	Forza di spinta (N) Thrust force (N)	Forza in trazione (N) Traction force (N)
32	482	414
40	754	633
50	1178	989
63	1869	1681

RA

CILINDRI TONDI Ø32-63 SERIE RA
ROUND CYLINDERS Ø32-63 RA SERIE

MADE IN ITALY

3A AUTOMATION

DOPPIO EFFETTO - DOUBLE ACTING

RADE0NN - RADE0MN

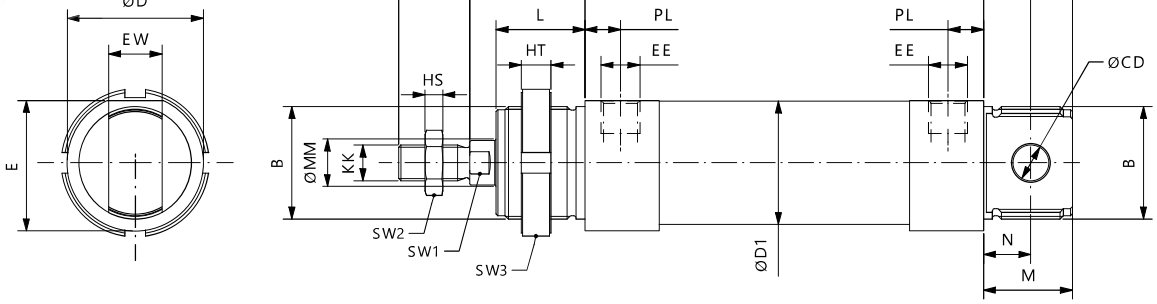

Ø	E	A	HS	B	L	ØCD	ØD1	ØD	EE	PL	EW	KK	HT	N	L8	ZJ	ØMM	SW1	SW2	SW3	WH	XC
32	36,5	22	6	M30X1,5	26	10	38	45	1/8G	9	16	M10X1,25	7	13	69,5	151,5	12	10	17	40	34	117,5
40	44	24	7	M38X1,5	30	12	46	50	1/4G	12	18	M12X1,25	8	15	84,6	177,6	16	13	19	46	39	139,6
50	55	32	8	M45X1,5	33	16	57	58	1/4G	12	21	M16X1,5	9	16	86,2	195,2	20	17	24	52	44	147,2
63	67,5	32	8	M45X1,5	33	16	70	58	3/8G	13	21	M16X1,5	9	16	94,2	204,2	20	17	24	52	45	156,2

+ = sommare corsa / plus stroke length
Ghiera non compresa nella fornitura / Cover nut not included

DOPPIO EFFETTO AMMORTIZZATO - DOUBLE ACTING CUSHIONED

RADE0NA - RADE0MA

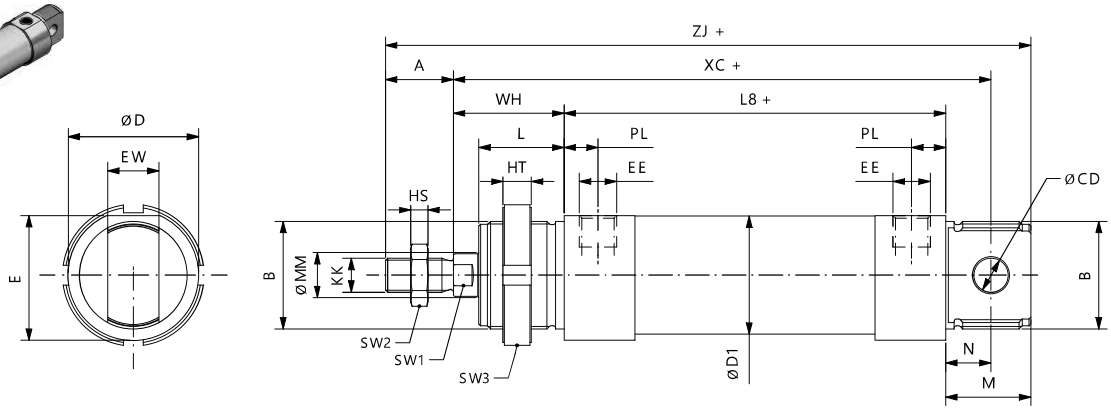

Ø	E	A	HS	B	L	ØCD	ØD1	ØD	EE	PL	EW	KK	HT	N	L8	ZJ	ØMM	SW1	SW2	SW3	WH
32	36,5	22	6	M30X1,5	26	10	38	45	1/8G	9	16	M10X1,25	7	13	69,5	151,5	12	10	17	40	34
40	44	24	7	M38X1,5	30	12	46	50	1/4G	12	18	M12X1,25	8	15	84,6	177,6	16	13	19	46	39
50	55	32	8	M45X1,5	33	16	57	58	1/4G	12	21	M16X1,5	9	16	86,2	195,2	20	17	24	52	44
63	67,5	32	8	M45X1,5	33	16	70	58	3/8G	13	21	M16X1,5	9	16	94,2	204,2	20	17	24	52	45

+ = sommare corsa / plus stroke length
Ghiera non compresa nella fornitura / Cover nut not included

3A AUTOMATION

MADE IN ITALY

CILINDRI TONDI Ø32-63 SERIE RA
ROUND CYLINDERS Ø32-63 RA SERIE

DOPPIO EFFETTO PASSANTE - DOUBLE ACTING THROUGH ROD

RADE1NN - RADE1MN

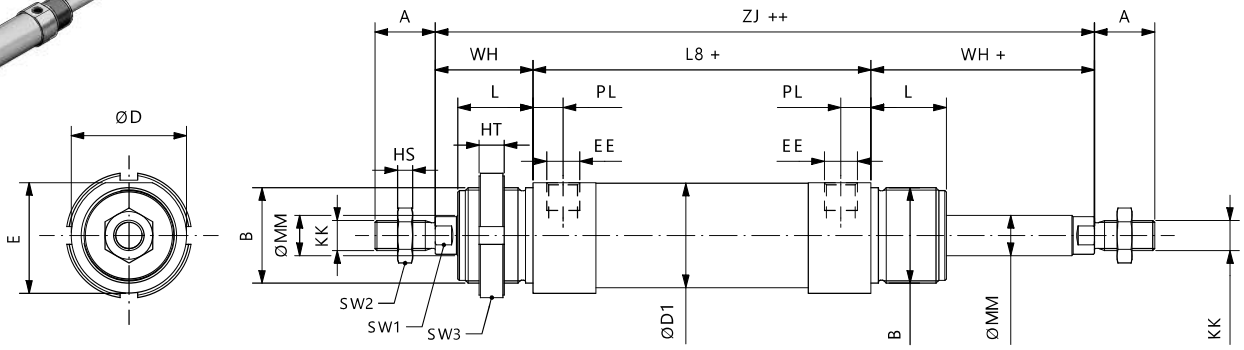

Ø	E	A	HS	B	L	ØD1	ØD	EE	PL	KK	HT	L8	ZJ	ØMM	SW1	SW2	SW3	WH
32	36,5	22	6	M30X1,5	26	38	45	1/8G	9	M10X1,25	7	69,5	137,5	12	10	17	40	34
40	44	24	7	M38X1,5	30	46	50	1/4G	12	M12X1,25	8	84,6	162,6	16	13	19	46	39
50	55	32	8	M45X1,5	33	57	58	1/4G	12	M16X1,5	9	86,2	174,2	20	17	24	52	44
63	67,5	32	8	M45X1,5	33	70	58	3/8G	13	M16X1,5	9	94,2	184,2	20	17	24	52	45

+ = sommare corsa / plus stroke length
++ = sommare 2 x corsa / plus stroke length x 2
Ghiera non compresa nella fornitura / Cover nut not included

DOPPIO EFFETTO AMMORTIZZATO PASSANTE - DOUBLE ACTING CUSHIONED THROUGH ROD

RADE1NA - RADE1MA

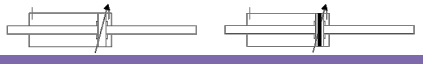

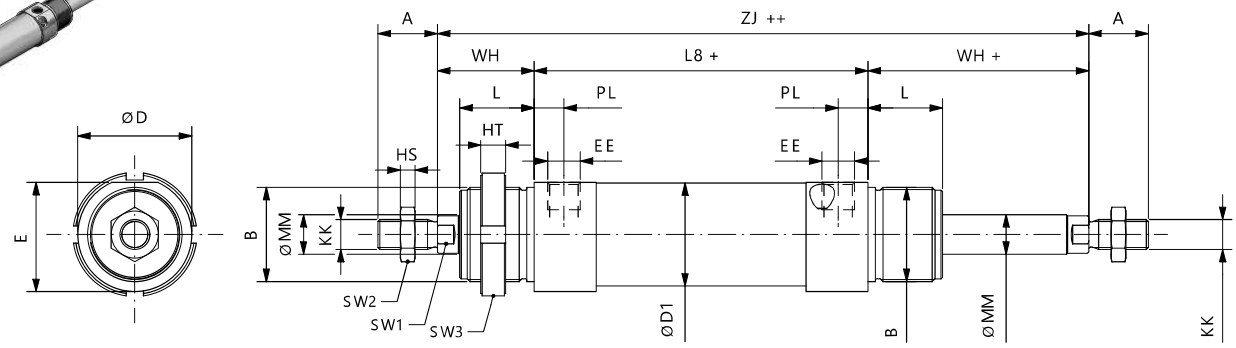

Ø	E	A	HS	B	L	ØD1	ØD	EE	PL	KK	HT	L8	ZJ	ØMM	SW1	SW2	SW3	WH
32	36,5	22	6	M30X1,5	26	38	45	1/8G	9	M10X1,25	7	69,5	137,5	12	10	17	40	34
40	44	24	7	M38X1,5	30	46	50	1/4G	12	M12X1,25	8	84,6	162,6	16	13	19	46	39
50	55	32	8	M45X1,5	33	57	58	1/4G	12	M16X1,5	9	86,2	174,2	20	17	24	52	44
63	67,5	32	8	M45X1,5	33	70	58	3/8G	13	M16X1,5	9	94,2	184,2	20	17	24	52	45

+ = sommare corsa / plus stroke length
++ = sommare 2 x corsa / plus stroke length x 2
Ghiera non compresa nella fornitura / Cover nut not included

RA

CILINDRI TONDI Ø32-63 SERIE RA
ROUND CYLINDERS Ø32-63 RA SERIE

MADE IN ITALY

3A AUTOMATION

ACCESSORI DI FISSAGGIO - MOUNTING ACCESSORIES

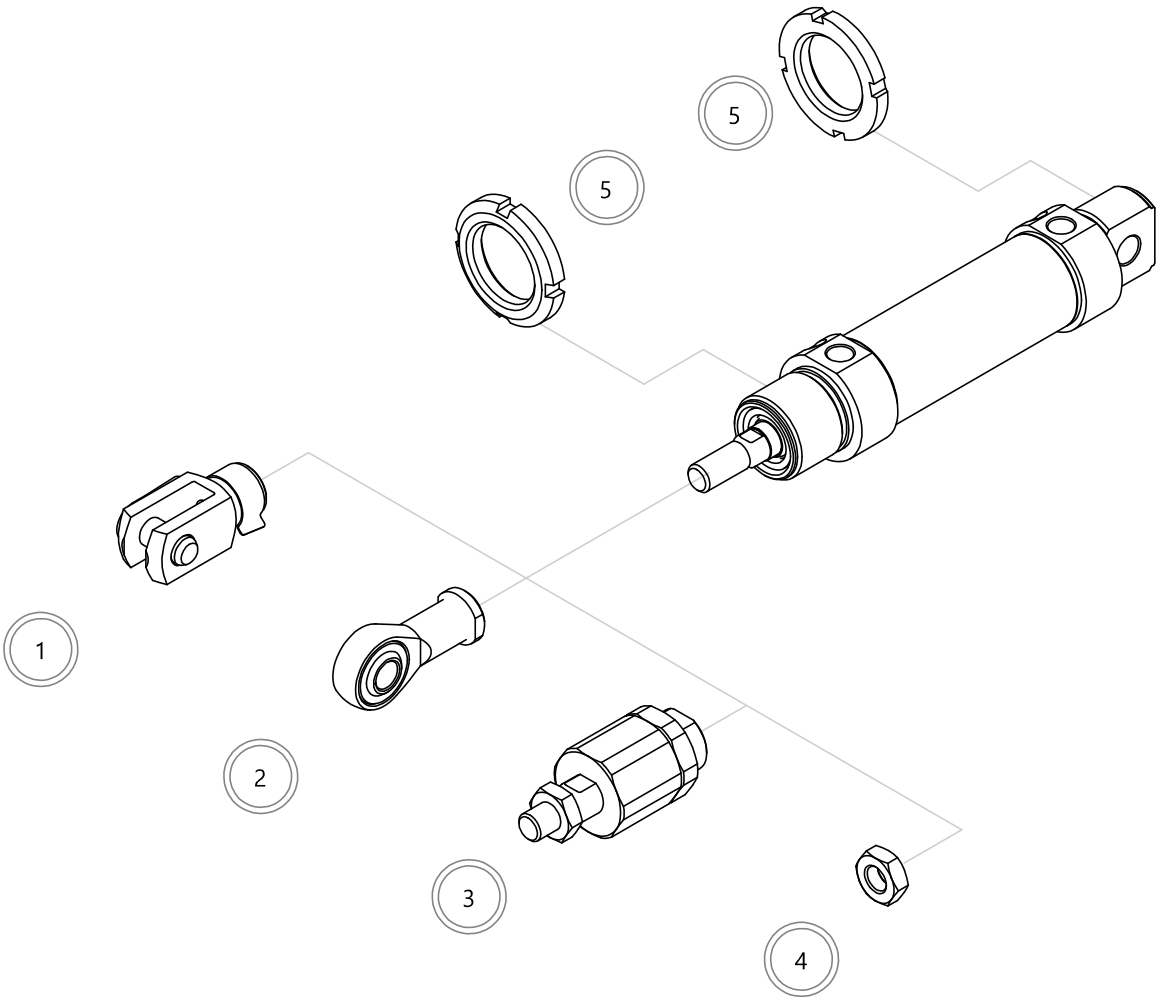

	Descrizione Description	Acciaio Steel	Acciaio inox Stainless steel
1	Forcella Clevis	152	177
2	Testa a snodo Rod end	153	177
3	Giunto autoallineante Self-aligning joint	153	-
4	Dado stelo Piston rod nut	154	178
5	Ghiera Slotted nut	155	178

3A AUTOMATION

MADE IN ITALY

CILINDRI TONDI Ø32-63 SERIE RA
ROUND CYLINDERS Ø32-63 RA SERIE

KIT DI MONTAGGIO - MOUNTING KIT

Contenuto del Kit - Kit parts
Kit cilindro doppio effetto magnetico Kit for double acting magnetic cylinder
Testata anteriore completa / Complete front cover
Testata posteriore completa / Complete rear cover
Pistone completo / Complete piston
Dado stelo / Piston rod nut
Tappi protezione alimentazioni / Air supply protection caps
Dado testata / Cover nut
RADE0MNØK001

Kit disponibile anche nelle altre versioni.
Kit available also in other versions.

ASTA STELO - PISTON ROD BAR

Ø cilindro cylinder Ø	Barra stelo - Piston rod bar		Ø stelo Piston rod Ø
	Barra stelo in AISI303 AISI303 piston rod bar	Barra stelo in AISI316 AISI316 piston rod bar	
32	V30BRT0312000	V30BRT0512000	12
40	V30BRT0316000	V30BRT0516000	16
50	V30BRT0320000	V30BRT0520000	20
63	V30BRT0320000	V30BRT0520000	20

Barre lunghezza 3 metri
3 meter long bars

BARRA TUBO - TUBE BAR

Ø cilindro cylinder Ø	Barra tubo - Tube bar	
	Barra tubo in AISI304 AISI304 tube bar	
32	V30TGT0432000	Ø32XØ33,6
40	V30TGT0440000	Ø40XØ41,6
50	V30TGT0450000	Ø50XØ52,4
63	V30TGT0463000	Ø63XØ65,4

Barre lunghezza 3 metri
3 meter long bars

Barre tubo e barre stelo disponibili anche lavorate e tagliate a misura/corsa.
Tube bars and piston rod bars available also worked and cut at lenght/stroke.

MADE IN ITALY

3A AUTOMATION

3A AUTOMATION

CILINDRI ISO15552
ISO15552 CYLINDERS

SERIE

SA

MADE IN ITALY

SA

CILINDRI ISO15552 Ø32 - Ø125
ISO15552 CYLINDERS Ø32 - Ø125

MADE IN ITALY

3A AUTOMATION

VERSIONI - VERSIONS

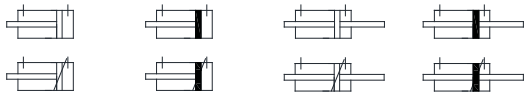

Materiali - Materials	
Testate - Covers	Alluminio pressofuso verniciato Painted die-casted aluminum
Tubo - Tube	Alluminio anodizzato Anodized aluminum
Stelo - Piston rod	Acciaio cromato Chromium coated steel
Pistone - Piston	Alluminio Aluminum
Guarnizioni - Seals	PU / NBR
Boccola guida Guiding bush	Bronzo sinterizzato Sintered bronze

Informazioni tecniche - Technical features	
Fluido - Fluid	Aria compressa filtrata lubrificata e non Filtered and lubricated or not compressed air
Temp impiego Working Temp.	-20°C +80°C con aria secca / w dry air
Pressione MAX MAX pressure	10 bar

CHIAVE DI CODIFICA - KEY CODE

Base		Versioni - Versions								Ø	Corsa - Stroke
SA	**DE**	Doppio effetto	**0**	Standard	**M**	Magnetico	**A**	Ammortizzato		**032**	**0010**
		Double acting		Standard		Magnetic		Cushioned		...	....
			1	Passante	**N**	Non magnetico	**N**	Non ammortizzato			
				Through rod		Not magnetic		Not Cushioned		**125**	**1000**

CODICE ESEMPIO - SAMPLE CODE

SA	DE	0	M	N	050	0100	+	varianti	variants

Cilindri disponibili in versione con tubo profilato
Cylinders available with profiled tube

e con tubo tondo in versione tirantata (tiranti AISI303)
and with round tube in tie rods configuration (tie rods in AISI303)

VARIANTI - VARIANTS

Tipo costruttivo Configuration		Guarnizioni Seals		Versione Version		Materiale stelo Piston rod material		Filetto stelo speciale Special piston rod thread	Prolunga stelo Extended piston rod		Atex
G	Tirantato	**HR**	Guarnizione stelo Viton	**E**	Antirotazione	**X**	AISI316	Su richiesta	**PXXX**	xxx = mm	**T**
	Tie rods		Viton Rod seal		Not rotating			On request			
		HA	Tutto Viton			**Y**	AISI304				
			All Viton								
		E8	Raschaistelo duro								
			Hard scraper in polyester								
		P5	Guarnizione stelo P5600								
			P5600 Rod seal								

3A AUTOMATION

MADE IN ITALY

CILINDRI ISO15552 Ø32 - Ø125
ISO15552 CYLINDERS Ø32 - Ø125

CORSE STANDARD - STANDARD STROKES

Ø	10	25	50	80	100	125	160	200	250	320	400	500
32	°	°	°	°	°	°	°	°	°	°	°	°
40	°	°	°	°	°	°	°	°	°	°	°	°
50	°	°	°	°	°	°	°	°	°	°	°	°
63	°	°	°	°	°	°	°	°	°	°	°	°
80	°	°	°	°	°	°	°	°	°	°	°	°
100	°	°	°	°	°	°	°	°	°	°	°	°
125	°	°	°	°	°	°	°	°	°	°	°	°

FORZE TEORICHE - THEORETICAL FORCES

Ø	Forze teoriche a 6 bar Theoretical forces at 6 bar	
	Forza di spinta (N) Thrust force (N)	Forza in trazione (N) Traction force (N)
32	482	414
40	754	633
50	1178	989
63	1869	1681
80	3014	2720
100	4710	4416
125	7359	6877

SA

CILINDRI ISO15552 Ø32 - Ø125
ISO15552 CYLINDERS Ø32 - Ø125

MADE IN ITALY

3A AUTOMATION

DOPPIO EFFETTO - DOUBLE ACTING

SADE0NN - SADE0NA - SADE0MN - SADE0MA

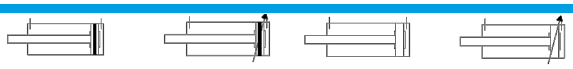

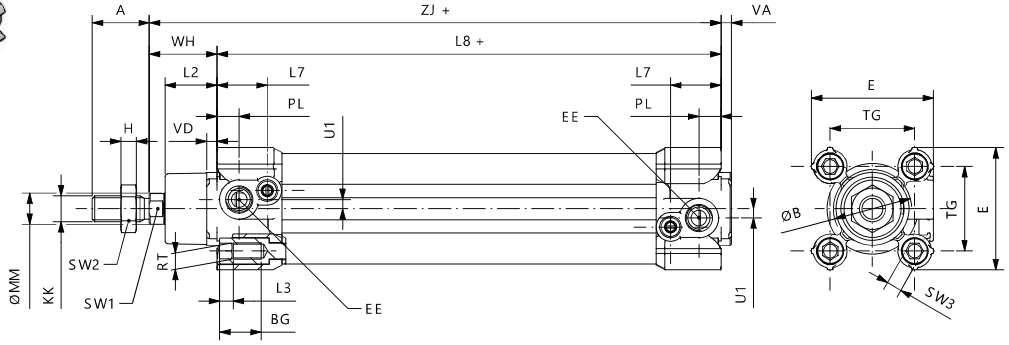

Ø	ØMM	KK	A	ØB	VD	VA	L2	RT	BG	L3	H	SW2	TG	EE	PL	WH	L8	E	SW1	SW3	U1	L7	ZJ
32	12	M10x1,25	22	30	4	4	20	M6	15	5	6	17	32,5	1/8G	8,5	26	94	47	10	6	3,5	19,4	120
40	16	M12x1,25	24	35	4	4	22	M6	15	5	7	19	38	1/4G	10	30	105	52	13	6	4	23	135
50	20	M16x1,5	32	40	4	4	26	M8	16	5	8	24	46,5	1/4G	13,5	37	106	65	17	8	1,5	23	143
63	20	M16x1,5	32	45	4	4	25	M8	16	5	8	24	56,5	3/8G	15	37	121	75	17	8	1	23	158
80	25	M20x1,5	40	45	4	4	32	M10	17	6	9	30	72	3/8G	21	46	128	95	22	10	1	30	174
100	25	M20x1,5	40	55	4	4	38	M10	17	6	9	30	89	1/2G	24	51	138	115	22	10	6	30,5	189
125	32	M27x2	54	60	5	5	40	M12	21	5,5	12	41	110	1/2G	23	65	160	140	27	12	8	27,5	225

+ = sommare corsa / plus stroke length

DOPPIO EFFETTO PASSANTE - DOUBLE ACTING THROUGH ROD

SADE1NN - SADE1NA - SADE1MN - SADE1MA

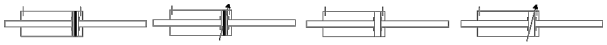

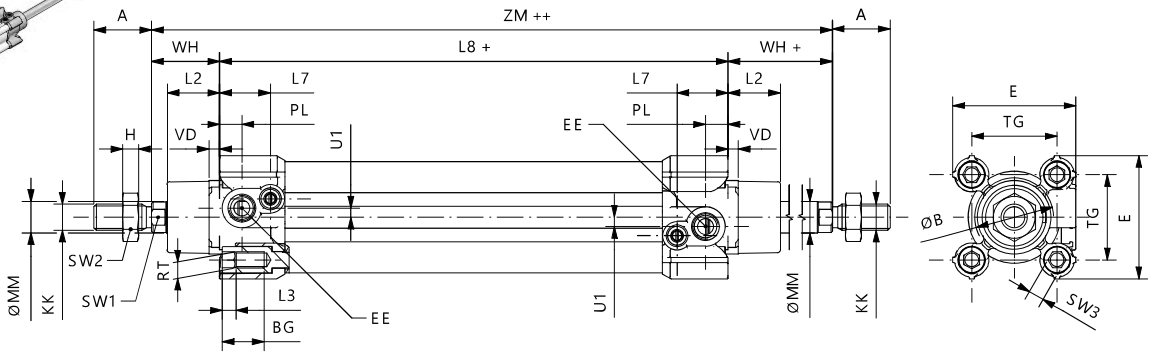

Ø	ØMM	KK	A	ØB	VD	L2	RT	BG	L3	H	SW2	TG	EE	PL	WH	L8	E	SW1	SW3	U1	L7	ZM
32	12	M10x1,25	22	30	4	20	M6	15	5	6	17	32,5	1/8G	8,5	26	94	47	10	6	3,5	19,4	146
40	16	M12x1,25	24	35	4	22	M6	15	5	7	19	38	1/4G	10	30	105	52	13	6	4	23	165
50	20	M16x1,5	32	40	4	26	M8	16	5	8	24	46,5	1/4G	13,5	37	106	65	17	8	1,5	23	180
63	20	M16x1,5	32	45	4	25	M8	16	5	8	24	56,5	3/8G	15	37	121	75	17	8	1	23	195
80	25	M20x1,5	40	45	4	32	M10	17		9	30	72	3/8G	21	46	128	95	22	10	1	30	220
100	25	M20x1,5	40	55	4	38	M10	17		9	30	89	1/2G	24	51	138	115	22	10	6	30,5	240
125	32	M27x2	54	60	5	40	M12	21		12	41	110	1/2G	23	65	160	140	27	12	8	27,5	290

+ = sommare corsa / plus stroke length
++ = sommare 2 x corsa / plus stroke length x 2

3A AUTOMATION

MADE IN ITALY

CILINDRI ISO15552 Ø32 - Ø125
ISO15552 CYLINDERS Ø32 - Ø125

ACCESSORI DI FISSAGGIO - MOUNTING ACCESSORIES

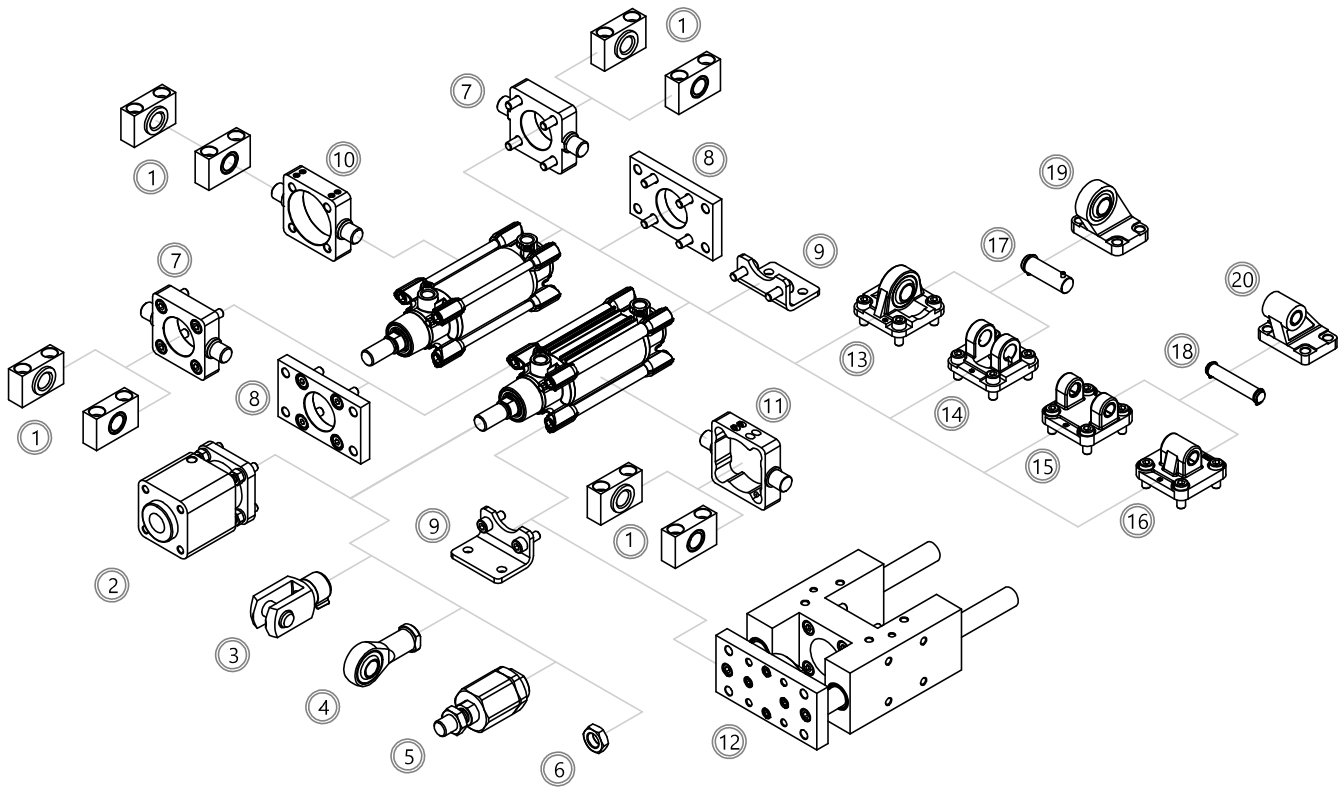

	Descrizione Description	Alluminio Aluminum	Acciaio Steel	Acciaio inox Stainless steel
1	Supporto per cerniera intermedia AT4 Support for intermediate hinge AT4	-	170	-
2	Bloccastelo Rod lock	196-197	-	-
3	Forcella Clevis	-	152	177
4	Testa a snodo Rod end	-	153	177
5	Giunto autoallineante Self-aligning joint	-	153	-
6	Dado stelo Piston rod nut	-	154	178
7	Cerniera anteriore-posteriore MT5/MT6 Front-rear trunnion MT5/MT6	-	169	-
8	Flangia MF1-MF2 Flange MF1-MF2	-	167	185
9	Piedino basso MS1 Low rise pedestral MS1	-	167	185
10	Cerniera intermedia per cilindri tirantati MT4 Intermediate hinge for tie rods cylinders MT4	-	168	186
11	Cerniera intermedia per cilindri profilati MT4 Intermediate hinge for profiled cylinders MT4	-	169	-
12	Unità di guida Guide unit	194-195	-	-
13	Cerniera maschio snodata MP6 Male hinge with spherical head MP6	162	166	184
14	Cerniera femmina stretta AB6 Narrow female hinge AB6	162	165	183
15	Cerniera femmina MP2 Female hinge MP2	160	164	181
16	Cerniera maschio MP4 Male hinge MP4	160	164	181
17	Perno antirotazione AA6 Not rotating pin AA6	-	163	183
18	Perno ISO AA4 ISO Pin AA4	-	161	182
19	Articolazione a squadra con testina snodata DIN 648K Square joint w spherical head DIN 648K	-	166	184
20	Articolazione a squadra AB7 Square join AB7	161	165	182

SA

CILINDRI ISO15552 Ø32 - Ø125
ISO15552 CYLINDERS Ø32 - Ø125

MADE IN ITALY

3A AUTOMATION

KIT DI MONTAGGIO - MOUNTING KIT

Contenuto del Kit - Kit parts
Kit cilindro doppio effetto magnetico ammortizzato Kit for double acting magnetic and cushioned cylinder
Testata anteriore completa / Complete front cover
Testata posteriore completa / Complete rear cover
Pistone completo / Complete piston
Viti di fissaggio testate / Locking bolts for the covers
Dado stelo / Piston rod nut
Tappi protezione alimentazioni / Air supply protection caps
SADE0MAØK001

Kit disponibile anche nelle altre versioni.
Kit available also in other versions.

BARRA STELO - PISTON ROD BAR

Ø cilindro cylinder Ø	Barra stelo - Piston rod bar			Ø stelo Piston rod Ø
	Barra stelo in C45 Piston rod bar in C45	Barra stelo in AISI304 Piston rod bar in AISI304	Barra stelo in AISI316 Piston rod bar in AISI316	
Ø32	V30BRT0612000	V30BRT0412000	V30BRT0512000	12
Ø40	V30BRT0616000	V30BRT0416000	V30BRT0516000	16
Ø50	V30BRT0620000	V30BRT0420000	V30BRT0520000	20
Ø63	V30BRT0620000	V30BRT0420000	V30BRT0520000	20
Ø80	V30BRT0625000	V30BRT0425000	V30BRT0525000	25
Ø100	V30BRT0625000	V30BRT0425000	V30BRT0525000	25
Ø125	V30BRT0632000	V30BRT0432000	V30BRT0532000	32

Barre lunghezza 3 metri
3 meter long bars

BARRA TUBO - TUBE BAR

Ø cilindro cylinder Ø	Barra tubo - Tube bar	
	Barra tubo in alluminio anodizzato Anodized aluminum tube bar	Barra tubo tondo per versione tirantata Round tube bar for tie rods version
Ø32	V30TG00032000	V30TGT0032000
Ø40	V30TG00040000	V30TGT0040000
Ø50	V30TG00050000	V30TGT0050000
Ø63	V30TG00063000	V30TGT0063000
Ø80	V30TG00080000	V30TGT0080000
Ø100	V30TG000A0000	V30TGT00A0000
Ø125	V30TG000C5000	V30TGT00C5000

Barre lunghezza 3 metri
3 meter long bars

Barre tubo e barre stelo disponibili anche lavorate e tagliate a misura/corsa.
Tube bars and piston rod bars available also worked and cut at lenght/stroke.

3A AUTOMATION

CILINDRI ISO15552
ISO15552 CYLINDERS

SERIE

SA

MADE IN ITALY

SA

CILINDRI ISO15552 Ø160 - Ø320
ISO15552 CYLINDERS Ø160 - Ø320

MADE IN ITALY

3A AUTOMATION

VERSIONI - VERSIONS

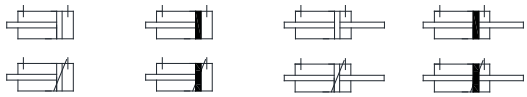

Materiali - Materials	
Testate - Covers	Alluminio pressofuso verniciato Painted die-casted aluminum
Tubo - Tube	Alluminio anodizzato Anodized aluminum
Stelo e tiranti Piston rod and tie rods	Acciaio cromato Chromium coated steel
Pistone - Piston	Alluminio Aluminum
Guarnizioni - Seals	PU / NBR
Boccola guida Guiding bush	Bronzo sinterizzato Sintered bronze

Informazioni tecniche - Technical features	
Fluido - Fluid	Aria compressa filtrata lubrificata e non Filtered and lubricated or not compressed air
Temp impiego Working Temp.	-20°C +80°C con aria secca / w dry air
Pressione MAX MAX pressure	10 bar

CHIAVE DI CODIFICA - KEY CODE

Base	Versioni - Versions									Ø	Corsa - Stroke
SA	**DE**	Doppio effetto	**0**	Standard	**M**	Magnetico	**A**	Ammortizzato		**160**	**0010**
		Double acting		Standard		Magnetic		Cushioned		**200**	**....**
			1	Passante	**N**	Non magnetico	**N**	Non ammortizzato		**250**	
				Through rod		Not magnetic		Not Cushioned		**320**	**1000**

CODICE ESEMPIO - SAMPLE CODE

SA	DE	0	M	N	250	0100	+	varianti	variants

VARIANTI - VARIANTS

Guarnizioni Seals		Versione Version		Materiale stelo Piston rod material		Filetto stelo speciale Special piston rod thread	Prolunga stelo Extended piston rod		Atex
HR	Guarnizione stelo Viton	**E**	Antirotazione	**X**	AISI316	Su richiesta	**PXXX**	xxx = mm	**T**
	Viton Rod seal		Not rotating			On request			
HA	Tutto Viton			**Y**	AISI304				
	All Viton								
E8	Raschaistelo duro								
	Hard scraper in polyester								
P5	Guarnizione stelo P5600								
	P5600 Rod seal								

3A AUTOMATION

MADE IN ITALY

CILINDRI ISO15552 Ø160 - Ø320
ISO15552 CYLINDERS Ø160 - Ø320

CORSE STANDARD - STANDARD STROKES

Ø	10	25	50	80	100	125	160	200	250	320	400	500
160	°	°	°	°	°	°	°	°	°	°	°	°
200	°	°	°	°	°	°	°	°	°	°	°	°
250	°	°	°	°	°	°	°	°	°	°	°	°
320	°	°	°	°	°	°	°	°	°	°	°	°

FORZE TEORICHE - THEORETICAL FORCES

Ø	Forze teoriche a 6 bar Theoretical forces at 6 bar	
	Forza di spinta (N) Thrust force (N)	Forza in trazione (N) Traction force (N)
160	12058	11304
200	18840	18086
250	29438	28260
320	48230	46361

SA

CILINDRI ISO15552 Ø160 - Ø320
ISO15552 CYLINDERS Ø160 - Ø320

MADE IN ITALY

3A AUTOMATION

DOPPIO EFFETTO - DOUBLE ACTING

SADE0NN - SADE0NA - SADE0MN - SADE0MA

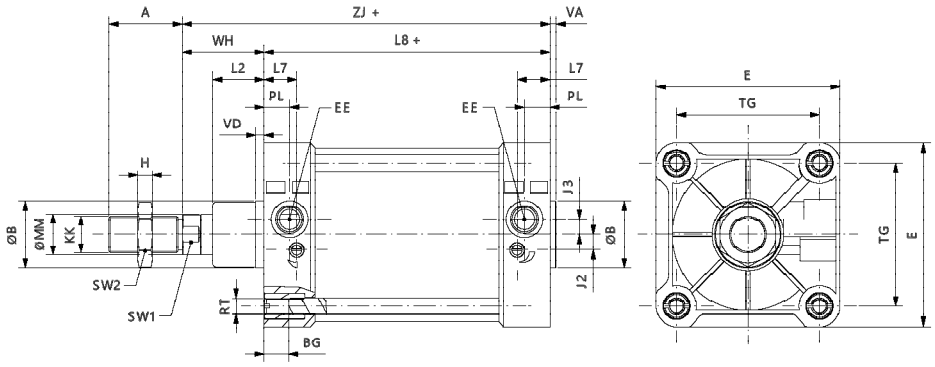

Ø	ØMM	KK	A	ØB	VD	VA	L2	RT	BG	H	SW2	TG	EE	PL	WH	L8	E	SW1	L7	ZJ	J2	J3
160	40	M36x2	72	65	8	6	50	M16	24	14	55	140	3/4 G	25	80	180	180	36	32	260	15	15
200	40	M36x2	72	75	25	6	65	M16	24	14	55	175	3/4 G	25	95	180	220	36	34	275	15	15
250	50	M42x2	84	90	25	8	75	M20	25	20	65	220	1 G	30	105	200	270	46	40	305	25	25
320	63	M48x2	96	110	25	10	90	M24	28	17	75	270	1 G	30	120	220	350	55	45	340	35	35

+ = sommare corsa / plus stroke length

DOPPIO EFFETTO PASSANTE - DOUBLE ACTING THROUGH ROD

SADE1NN - SADE1NA - SADE1MN - SADE1MA

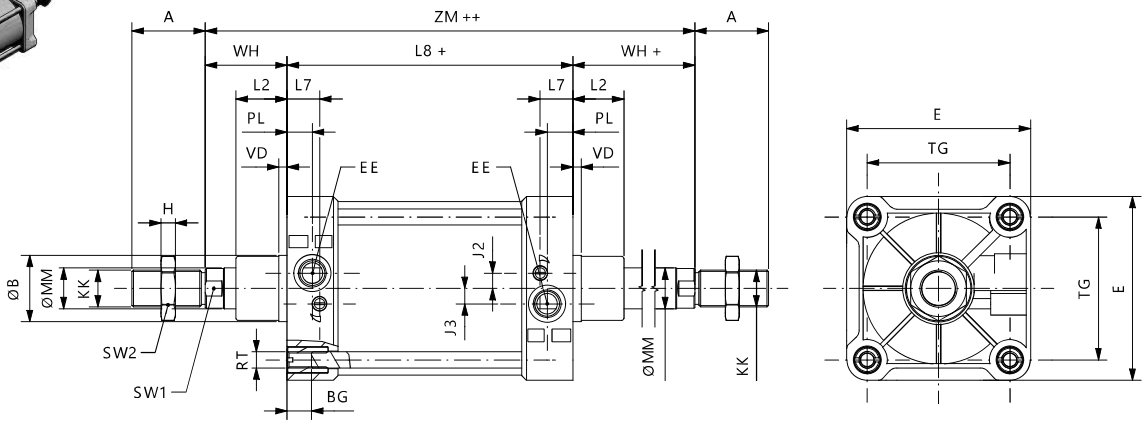

Ø	ØMM	KK	A	ØB	VD	VA	L2	RT	BG	H	SW2	TG	EE	PL	WH	L8	E	SW1	L7	ZM	J2	J3
160	40	M36x2	72	65	8	6	50	M16	24	14	55	140	3/4 G	25	80	180	180	36	32	340	15	15
200	40	M36x2	72	75	25	6	65	M16	24	14	55	175	3/4 G	25	95	180	220	36	34	370	15	15
250	50	M42x2	84	90	25	8	75	M20	25	20	65	220	1 G	30	105	200	270	46	40	410	25	25
320	63	M48x2	96	110	25	10	90	M24	28	17	75	270	1 G	30	120	220	350	55	45	460	35	35

+ = sommare corsa / plus stroke length
++ = sommare 2 x corsa / plus stroke length x 2

3A AUTOMATION

MADE IN ITALY

CILINDRI ISO15552 Ø160 - Ø320
ISO15552 CYLINDERS Ø160 - Ø320

ACCESSORI DI FISSAGGIO - MOUNTING ACCESSORIES

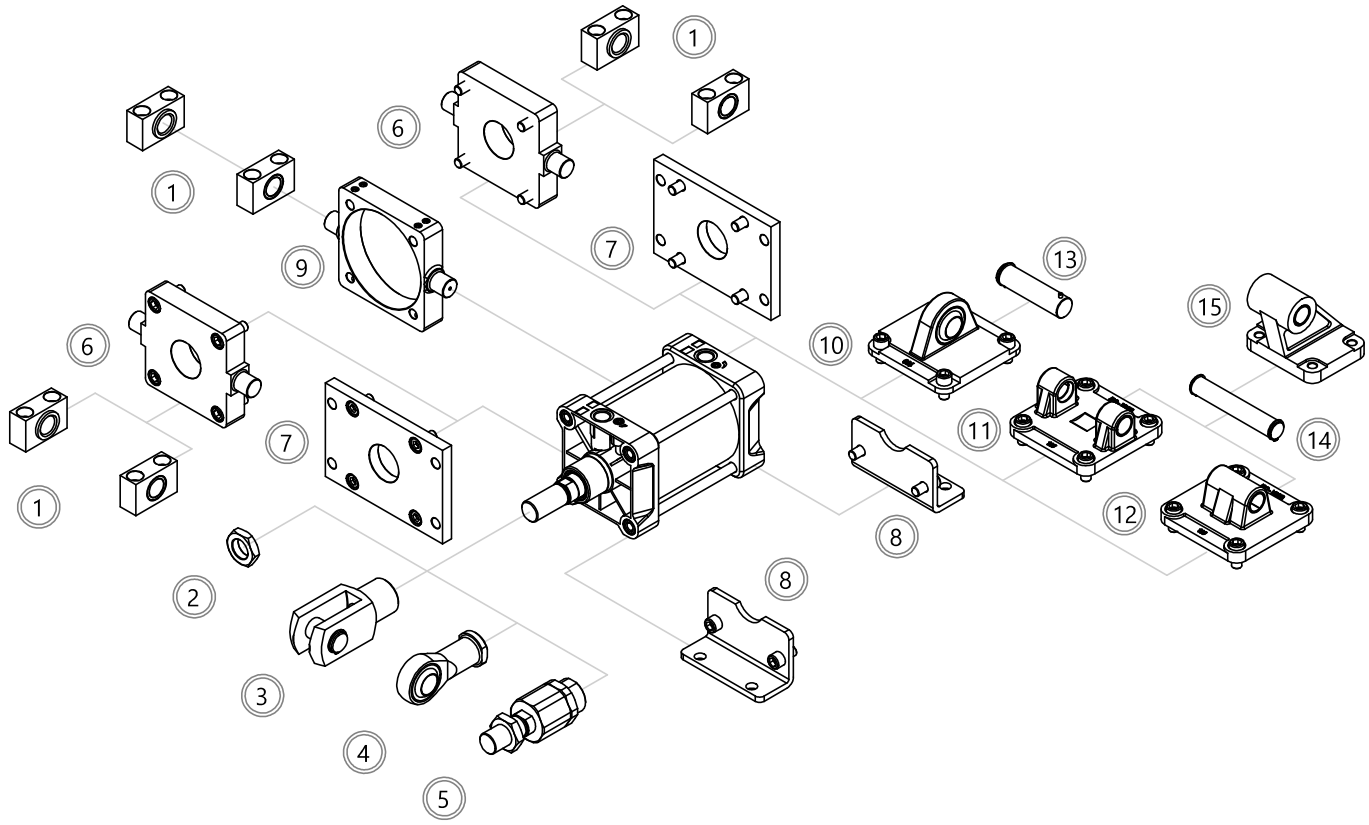

	Descrizione Description	Alluminio Aluminum	Acciaio Steel	Acciaio inox Stainless steel
1	Supporto per cerniera intermedia AT4 Support for intermediate hinge AT4	-	170	-
2	Dado stelo Piston rod nut	-	154	178
3	Forcella Clevis	-	152	177
4	Testa a snodo Rod end	-	153	177
5	Giunto autoallineante Self-aligning joint	-	153	-
6	Cerniera anteriore-posteriore MT5/MT6 Front-rear trunnion MT5/MT6	-	169	-
7	Flangia MF1-MF2 Flange MF1-MF2	-	167	185
8	Piedino basso MS1 Low rise pedestral MS1	-	167	185
9	Cerniera intermedia per cilindri tirantati MT4 Intermediate hinge for tie rods cylinders MT4	-	168	186
10	Cerniera maschio snodata MP6 Male hinge with spherical head MP6	162	166	184
11	Cerniera femmina MP2 Female hinge MP2	160	164	181
12	Cerniera maschio MP4 Male hinge MP4	160	164	181
13	Perno antirotazione AA6 Not rotating pin AA6	-	163	183
14	Perno ISO AA4 ISO Pin AA4	-	161	182
15	Articolazione a squadra AB7 Square join AB7	161	165	182

SA

CILINDRI ISO15552 Ø160 - Ø320
ISO15552 CYLINDERS Ø160 - Ø320

MADE IN ITALY

3A AUTOMATION

KIT DI MONTAGGIO - MOUNTING KIT

Contenuto del Kit - Kit parts
Kit cilindro doppio effetto magnetico ammortizzato Kit for double acting magnetic and cushioned cylinder
Testata anteriore completa / Complete front cover
Testata posteriore completa / Complete rear cover
Pistone completo / Complete piston
Viti di fissaggio testate / Locking bolts for the covers
Dado stelo / Piston rod nut
Tappi protezione alimentazioni / Air supply protection caps
SADE0MAØK001

Kit disponibile anche nelle altre versioni.
Kit available also in other versions.

BARRA STELO - PISTON ROD BAR

Ø cilindro cylinder Ø	Barra stelo - Piston rod bar			Ø stelo Piston rod Ø
	Barra stelo in C45 Piston rod bar in C45	Barra stelo in AISI304 Piston rod bar in AISI304	Barra stelo in AISI316 Piston rod bar in AISI316	
Ø160	V30BRT0640000	V30BRT0440000	V30BRT0540000	40
Ø200	V30BRT0640000	V30BRT0440000	V30BRT0540000	40
Ø250	V30BRT0650000	V30BRT0450000	V30BRT0550000	50
Ø320	V30BRT0663000	V30BRT0463000	V30BRT0563000	63

Barre lunghezza 3 metri
3 meter long bars

BARRA TUBO - TUBE BAR

Ø cilindro cylinder Ø	Barra tubo - Tube bar
	Barra tubo in alluminio anodizzato Anodized aluminum tube bar
Ø160	V30TGT00G0000
Ø200	V30TGT00L0000
Ø250	V30TGT00R0000
Ø320	V30TGT00Y0000

Barre lunghezza 3 metri
3 meter long bars

Barre tubo e barre stelo disponibili anche lavorate e tagliate a misura/corsa.
Tube bars and piston rod bars available also worked and cut at lenght/stroke.

3A AUTOMATION

CILINDRI A STELO CAVO
HOLLOW ROD CYLINDERS

SERIE

DH

MADE IN ITALY

DH

CILINDRI A STELO CAVO
HOLLOW ROD CYLINDERS

ISO6432 - Ø25

MADE IN ITALY

3A AUTOMATION

VERSIONI - VERSIONS

Materiali - Materials	
Testate - Covers	Alluminio anodizzato Anodized aluminum
Tubo - Tube	Acciaio inox AISI304 Stainless steel AISI304
Stelo Piston rod	Acciaio cromato Chromium coated steel
Pistone - Piston	Alluminio Aluminum
Guarnizioni - Seals	PU / NBR

Informazioni tecniche - Technical features	
Fluido - Fluid	Aria compressa filtrata lubrificata e non Filtered and lubricated or not compressed air
Temp impiego Working Temp.	-20°C +80°C con aria secca / w dry air
Pressione MAX MAX pressure	10 bar

CHIAVE DI CODIFICA - KEY CODE

Base		Versioni - Versions							Ø	Corsa - Stroke
MA	**DH**	Doppio effetto stelo cavo	**0**	Standard	**M**	Magnetico	**N**	Non ammortizzato	**025**	**0005**
										....
		Double acting hollow rod		Standard		Magnetic		Not cushioned		**320**

CODICE ESEMPIO - SAMPLE CODE

MA	DH	0	M	N	025	0050	+	varianti	variants

VARIANTI - VARIANTS

Guarnizioni Seals	
HR	Guarnizione stelo Viton
	Viton rod seal
HA	Tutto Viton
	All Viton

CORSE STANDARD - STANDARD STROKES

Ø	10	25	50	80	100	125	160	200	250	320
25	°	°	°	°	°	°	°	°	°	°

FORZE TEORICHE - THEORETICAL FORCES

Forze teoriche a 6 bar Theoretical forces at 6 bar		
Ø	Forza di spinta (N) Thrust force (N)	Forza in trazione (N) Traction force (N)
25	295	227

DOPPIO EFFETTO STELO CAVO - DOUBLE ACTING HOLLOW ROD

MADH0MN

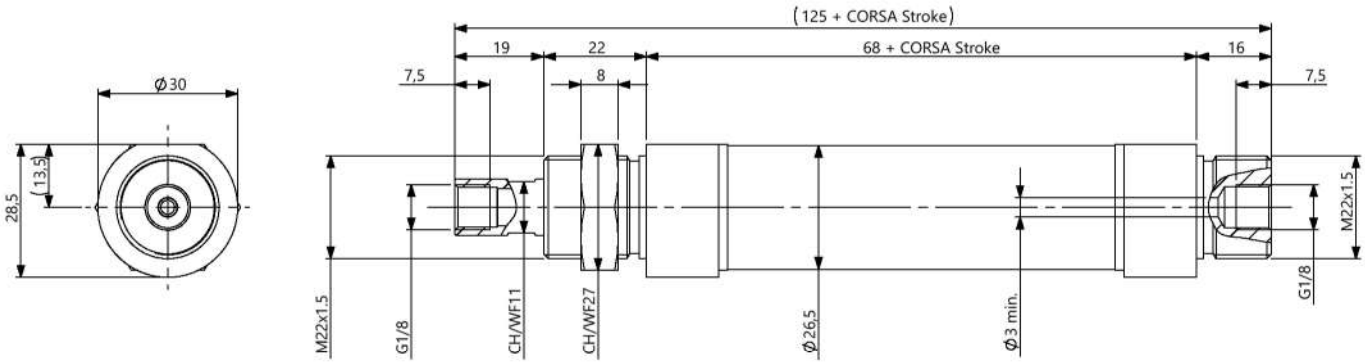

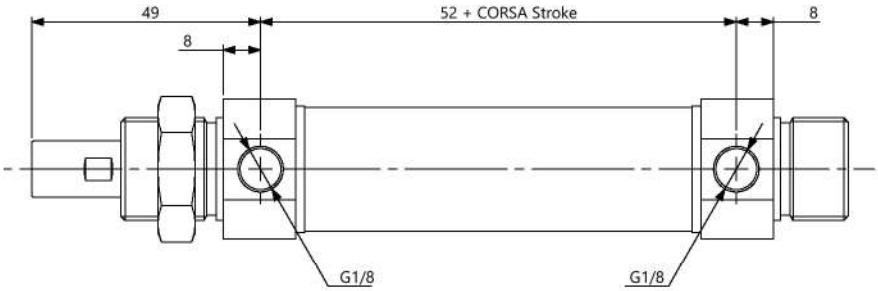

DH

CILINDRI A STELO CAVO
HOLLOW ROD CYLINDERS

ISO15552 - Ø32-63

MADE IN ITALY

3A AUTOMATION

VERSIONI - VERSIONS

Materiali - Materials	
Testate - Covers	Alluminio pressofuso verniciato Painted die-casted aluminum
Tubo - Tube	Alluminio anodizzato Anodized aluminum
Stelo Piston rod	Acciaio cromato Chromium coated steel
Pistone - Piston	Alluminio Aluminum
Guarnizioni - Seals	PU / NBR

Informazioni tecniche - Technical features	
Fluido - Fluid	Aria compressa filtrata lubrificata e non Filtered and lubricated or not compressed air
Temp impiego Working Temp.	-20°C +80°C con aria secca / w dry air
Pressione MAX MAX pressure	10 bar

CHIAVE DI CODIFICA - KEY CODE

Base		Versioni - Versions							Ø	Corsa - Stroke
SA	DH	Doppio effetto stelo cavo	0	Standard	M	Magnetico	A	Ammortizzato	032	0010
									040	....
		Double acting hollow rod		Standard		Magnetic		Cushioned	050	
									063	320

CODICE ESEMPIO - SAMPLE CODE

SA	DH	0	M	A	050	0100	+	varianti	variants

VARIANTI - VARIANTS

Guarnizioni Seals	
HR	Guarnizione stelo Viton
	Viton rod seal
HA	Tutto Viton
	All Viton

CORSE STANDARD - STANDARD STROKES

Ø	10	25	50	80	100	125	160	200	250	320
32	°	°	°	°	°	°	°	°	°	°
40	°	°	°	°	°	°	°	°	°	°
50	°	°	°	°	°	°	°	°	°	°
63	°	°	°	°	°	°	°	°	°	°

FORZE TEORICHE - THEORETICAL FORCES

Forze teoriche a 6 bar Theoretical forces at 6 bar		
Ø	Forza di spinta (N) Thrust force (N)	Forza in trazione (N) Traction force (N)
32	482	414
40	754	633
50	1178	989
63	1869	1681

DOPPIO EFFETTO AMMORTIZZATO STELO CAVO - DOUBLE ACTING CUSHIONED HOLLOW ROD

SADH0MA

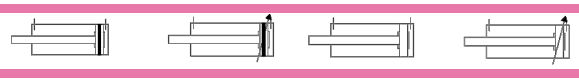

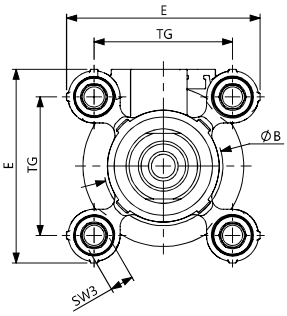

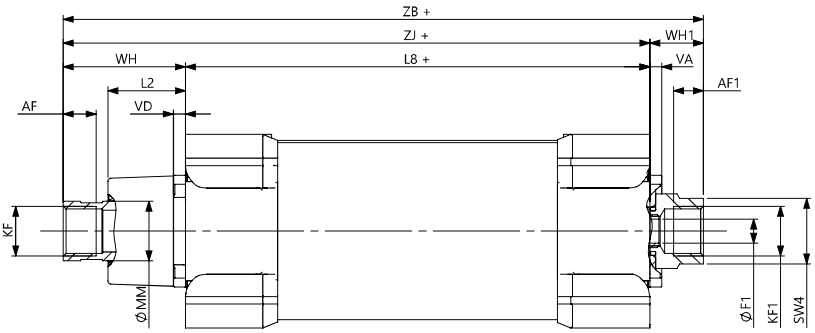

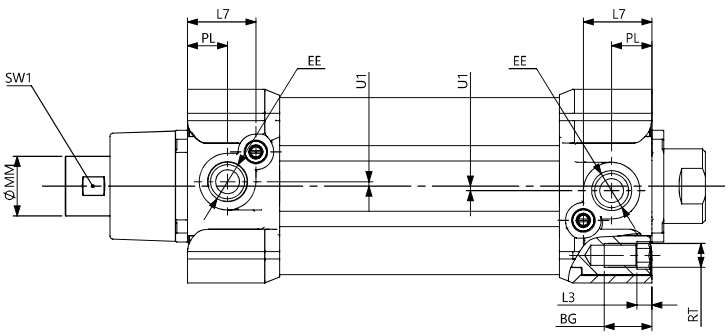

Ø	ØMM	KF	AF	ØB	VD	VA	L2	RT	BG	L3	ZB	TG	EE	PL	WH	L8	E	SW1	SW3	U1	L7	ZJ	ØF1	KF1	SW4	WH1	AF1
32	12	1/8G	10	30	4	4	20	M6	15	5	149	32,5	1/8G	8,5	37	94	47	11	6	3,5	19,4	131	3	1/8G	14	18	10
40	16	1/4G	10	35	4	4	22	M6	15	5	163	38	1/4G	10	40	105	52	15	6	4	23	145	6	1/4G	18	18	10
50	20	3/8G	11	40	4	4	26	M8	16	5	165	46,5	1/4G	13,5	41	106	65	19	8	1,5	23	147	8	3/8G	22	18	10
63	20	3/8G	11	45	4	4	25	M8	16	5	179	56,5	3/8G	15	41	121	75	19	8	1	23	161	8	3/8G	22	18	10

+ = sommare corsa / plus stroke length

MADE IN ITALY

3A AUTOMATION

3A AUTOMATION

CILINDRI CNOMO
CNOMO CYLINDERS

SERIE

OA

MADE IN ITALY

OA

CILINDRI CNOMO Ø25 - Ø200
CNOMO CYLINDERS Ø25 - Ø200

MADE IN ITALY

3A AUTOMATION

VERSIONI - VERSIONS

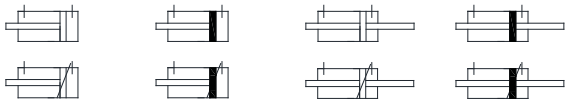

Materiali - Materials	
Testate - Covers	Alluminio pressofuso verniciato Painted die-casted aluminum
Tubo - Tube	Alluminio anodizzato Anodized aluminum
Stelo - Piston rod	Acciaio cromato Chromium coated steel
Pistone - Piston	Alluminio Aluminum
Guarnizioni - Seals	PU / NBR
Boccola guida Guiding bush	Bronzo sinterizzato Sintered bronze

Informazioni tecniche - Technical features	
Fluido - Fluid	Aria compressa filtrata lubrificata e non Filtered and lubricated or not compressed air
Temp impiego Working Temp.	-20°C +80°C con aria secca / w dry air
Pressione MAX MAX pressure	10 bar

CHIAVE DI CODIFICA - KEY CODE

Base		Versioni - Versions								Ø	Corsa - Stroke
OA	**DE**	Doppio effetto	**0**	Standard	**M**	Magnetico	**A**	Ammortizzato		**025**	**0010**
		Double acting		Standard		Magnetic		Cushioned		...	....
			1	Passante	**N**	Non magnetico	**N**	Non ammortizzato			
				Through rod		Not magnetic		Not Cushioned		**200**	**1000**

CODICE ESEMPIO - SAMPLE CODE

OA	DE	0	M	N	050	0100	+	varianti	variants

VARIANTI - VARIANTS

Guarnizioni Seals		Versione Version		Materiale stelo Piston rod material		Filetto stelo speciale Special piston rod thread	Prolunga stelo Extended piston rod		Atex
HR	Guarnizione stelo Viton	**E**	Antirotazione	**X**	AISI316	Su richiesta	**PXXX**	xxx = mm	**T**
	Viton Rod seal		Not rotating			On request			
HA	Tutto Viton			**Y**	AISI304				
	All Viton								

3A AUTOMATION

MADE IN ITALY

CILINDRI CNOMO Ø25 - Ø200
CNOMO CYLINDERS Ø25 - Ø200

CORSE STANDARD - STANDARD STROKES

Ø	10	25	40	50	80	100	125	160	200	250	320	400	500
32	°	°	°	°	°	°	°	°	°	°	°	°	°
40	°	°	°	°	°	°	°	°	°	°	°	°	°
50	°	°	°	°	°	°	°	°	°	°	°	°	°
63	°	°	°	°	°	°	°	°	°	°	°	°	°
80	°	°	°	°	°	°	°	°	°	°	°	°	°
100	°	°	°	°	°	°	°	°	°	°	°	°	°
125	°	°	°	°	°	°	°	°	°	°	°	°	°
160	°	°	°	°	°	°	°	°	°	°	°	°	°
200	°	°	°	°	°	°	°	°	°	°	°	°	°

FORZE TEORICHE - THEORETICAL FORCES

Forze teoriche a 6 bar - Theoretical forces at 6 bar		
Ø	Forza di spinta (N) - Thrust force (N)	Forza in trazione (N) - Traction force (N)
32	482	414
40	754	633
50	1178	989
63	1869	1681
80	3014	2720
100	4710	4416
125	7359	6877
160	12058	11304
200	18840	18086

OA

CILINDRI CNOMO Ø25 - Ø200
CNOMO CYLINDERS Ø25 - Ø200

MADE IN ITALY

3A AUTOMATION

DOPPIO EFFETTO - DOUBLE ACTING

OADE0NN - OADE0NA - OADE0MN - OADE0MA

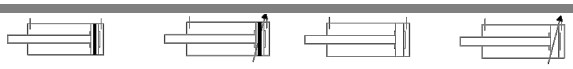

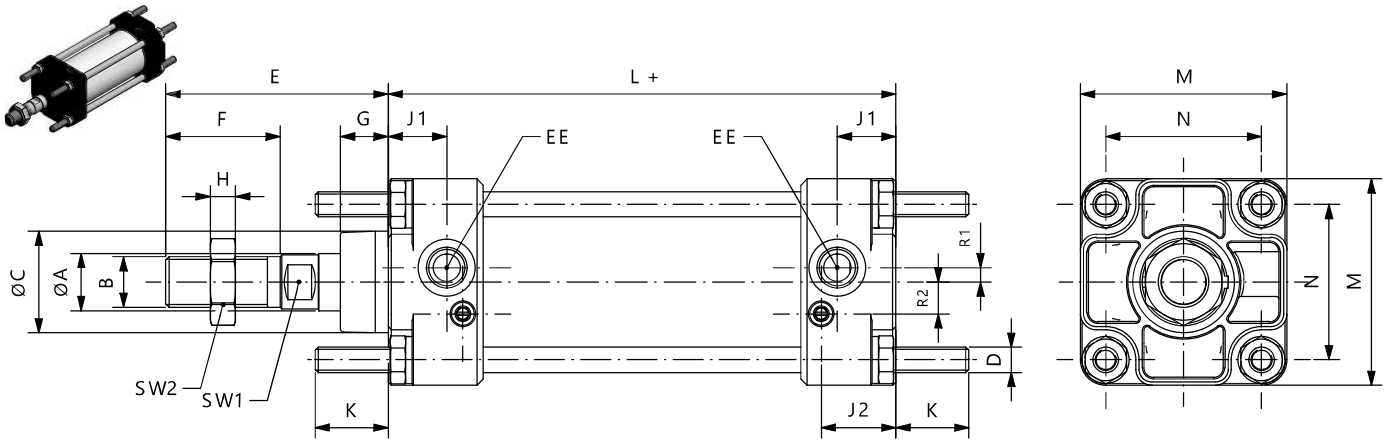

Ø	ØA	B	ØC	E	F	G	L	SW1	SW2	H	D	K	EE	M	N	J1	J2	R1	R2
25	12	M10x1,5	25	45	20	15	80	8	17	6	M6	17	1/8 G	40	28	7	11	0,75	7,5
32	12	M10x1,5	25	45	20	15	80	8	17	6	M6	17	1/8 G	45	33	15	16,5	6	8
40	18	M16x1,5	32	70	36	15	110	13	24	8	M6	17	1/4 G	52	40	17,5	23	3	11
50	18	M16x1,5	32	70	36	15	110	13	24	8	M8	23	1/4 G	65	49	18,5	23,5	4,5	10
63	22	M20x1,5	45	85	46	20	125	17	30	9	M8	23	3/8 G	75	59	19	23	4,5	14
80	22	M20x1,5	45	85	46	20	125	17	30	9	M10	28	3/8 G	95	75	22	25	8	13
100	30	M27x2	55	110	63	20	145	22	41	12	M10	28	1/2 G	115	90	26	31	12	10
125	30	M27x2	55	110	63	20	145	22	41	12	M12	34	1/2 G	140	110	-	-	-	-
160	40	M36x2	65	135	85	25	180	32	55	14	M16	42	3/4 G	180	140	-	-	-	-
200	40	M36x2	65	135	85	25	180	32	55	14	M16	42	3/4 G	220	175	-	-	-	-

+ = sommare corsa / plus stroke length

3A AUTOMATION

MADE IN ITALY

CILINDRI CNOMO Ø25 - Ø200
CNOMO CYLINDERS Ø25 - Ø200

DOPPIO EFFETTO PASSANTE - DOUBLE ACTING THROUGH ROD

OADE1NN - OADE1NA - OADE1MN - OADE1MA

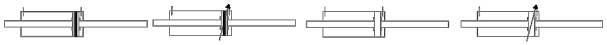

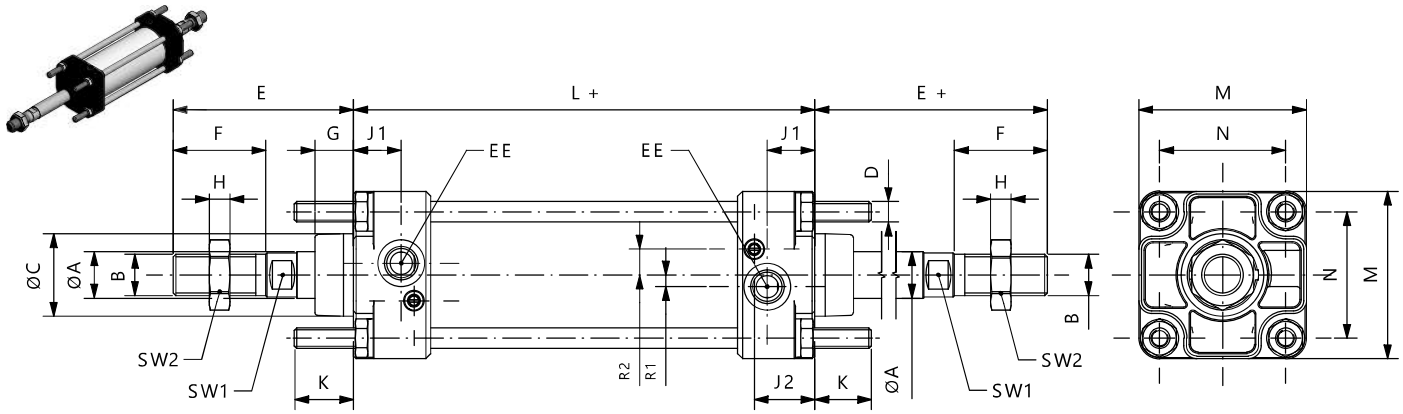

Ø	ØA	B	ØC	E	F	G	L	SW1	SW2	H	D	K	EE	M	N	J1	J2	R1	R2
25	12	M10x1,5	25	45	20	15	90	8	17	6	M6	17	1/8 G	40	28	7	11	0,75	7,5
32	12	M10x1,5	25	45	20	15	90	8	17	6	M6	17	1/8 G	45	33	15	16,5	6	8
40	18	M16x1,5	32	70	36	15	129	13	24	8	M6	17	1/4 G	52	40	17,5	23	3	11
50	18	M16x1,5	32	70	36	15	129	13	24	8	M8	23	1/4 G	65	49	18,5	23,5	4,5	10
63	22	M20x1,5	45	85	46	20	143	17	30	9	M8	23	3/8 G	75	59	19	23	4,5	14
80	22	M20x1,5	45	85	46	20	143	17	30	9	M10	28	3/8 G	95	75	22	25	8	13
100	30	M27x2	55	110	63	20	164	22	41	12	M10	28	1/2 G	115	90	26	31	12	10
125	30	M27x2	55	110	63	20	164	22	41	12	M12	34	1/2 G	140	110	-	-	-	-
160	40	M36x2	65	135	85	25	200	32	55	14	M16	42	3/4 G	180	140	-	-	-	-
200	40	M36x2	65	135	85	25	200	32	55	14	M16	42	3/4 G	220	175	-	-	-	-

+ = sommare corsa / plus stroke length
++ = sommare 2 x corsa / plus stroke length x 2

OA

CILINDRI CNOMO Ø25 - Ø200
CNOMO CYLINDERS Ø25 - Ø200

MADE IN ITALY

3A AUTOMATION

ACCESSORI DI FISSAGGIO - MOUNTING ACCESSORIES

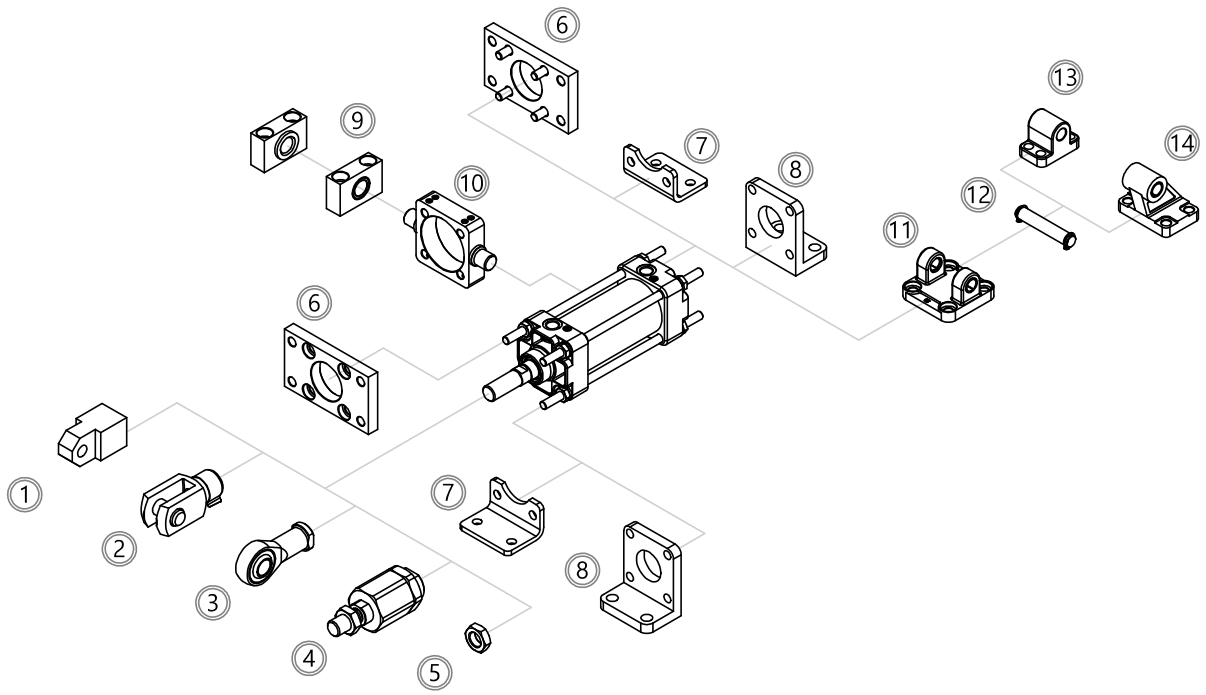

	Descrizione Description	Alluminio Aluminum	Acciaio Steel	Acciaio inox Stainless steel
1	Forcella maschio Male clevis	-	157	-
2	Forcella femmina Female clevis	-	156	-
3	Testa a snodo Rod end	-	153	177
4	Giunto autoallineante Self-aligning joint	-	153	-
5	Dado stelo Piston rod nut	-	154	178
6	Flangia Flange	-	173	-
7	Piedino basso Low rise pedestral	-	174	-
8	Piedino alto High pedestral	172	-	-
9	Supporto per cerniera intermedia Support for intermediate hinge	-	170	-
10	Cerniera intermedia Intermediate hinge	-	175	-
11	Cerniera femmina Female hinge	171	-	-
12	Perno Pin	-	174	-
13	Articolazione normale Normal hinge	171	-	-
14	Articolazione a squadra Square joint	172	-	-

3A AUTOMATION

MADE IN ITALY

CILINDRI CNOMO Ø25 - Ø200
CNOMO CYLINDERS Ø25 - Ø200

KIT DI MONTAGGIO - MOUNTING KIT

Contenuto del Kit - Kit parts
Kit cilindro doppio effetto magnetico ammortizzato Kit for double acting magnetic and cushioned cylinder
Testata anteriore completa / Complete front cover
Testata posteriore completa / Complete rear cover
Pistone completo / Complete piston
Dado stelo / Piston rod nut
Tappi protezione alimentazioni / Air supply protection caps
OADE0MAØK001

Kit disponibile anche nelle altre versioni.
Kit available also in other versions.

BARRA STELO - PISTON ROD BAR

Ø cilindro cylinder Ø	Barra stelo - Piston rod bar Barra stelo in C45 C45 Piston rod bar	Ø stelo Piston rod Ø
Ø25	V30BRT0610000	10
Ø32	V30BRT0612000	12
Ø40	V30BRT0616000	16
Ø50	V30BRT0620000	20
Ø63	V30BRT0620000	20
Ø80	V30BRT0625000	25
Ø100	V30BRT0625000	25
Ø125	V30BRT0632000	32
Ø160	V30BRT0640000	40
Ø200	V30BRT0640000	40

BARRA TUBO - TUBE BAR

Ø cilindro cylinder Ø	Barra tubo - Tube bar Barra tubo in alluminio anodizzato Anodized aluminum tube bar
Ø25	V30TG00025000
Ø32	V30TG00032000
Ø40	V30TG00040000
Ø50	V30TG00050000
Ø63	V30TG00063000
Ø80	V30TG00080000
Ø100	V30TG000A0000
Ø125	V30TG000C5000
Ø160	V30TG000G0000
Ø200	V30TG000L0000

Barre lunghezza 3 metri
3 meter long bars
Barre tubo e barre stelo disponibili anche lavorate e tagliate a misura/corsa.
Tube bars and piston rod bars available also worked and cut at lenght/stroke.

MADE IN ITALY

3A AUTOMATION

3A AUTOMATION

CILINDRI COMPATTI ISO21287
ISO21287 COMPACT CYLINDERS

SERIE

CA

MADE IN ITALY

CA

CILINDRI COMPATTI ISO21287 Ø20 - Ø100
ISO21287 COMPACT CYLINDERS Ø20 - Ø100

MADE IN ITALY

3A AUTOMATION

VERSIONI - VERSIONS

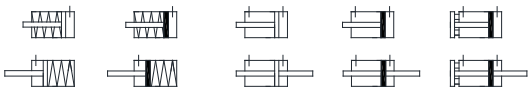

Materiali - Materials	
Testate - Covers	Alluminio pressofuso verniciato Painted die-casted aluminum
Tubo - Tube	Alluminio anodizzato Anodized aluminum
Stelo - Piston rod	Acciaio INOX AISI303 Stainless steel AISI303
Pistone - Piston	Alluminio Aluminum
Guarnizioni - Seals	PU / NBR
Boccola guida Guiding bush	Acciaio + PTFE Steel + PTFE

Informazioni tecniche - Technical features	
Fluido - Fluid	Aria compressa filtrata lubrificata e non Filtered and lubricated or not compressed air
Temp impiego Working Temp.	-20°C +80°C con aria secca / w dry air
Pressione MAX MAX pressure	10 bar

CHIAVE DI CODIFICA - KEY CODE

Base	Versioni - Versions									Ø	Corsa - Stroke
CA	**SA**	Semplice effetto molla anteriore	**0**	Standard	**M**	Magnetico	**M**	Filetto stelo maschio		**020**	**0005**
		Single acting front spring		Standard		Magnetic		Male piston rod thread			
	SP	Semplice effetto molla posteriore	**1**	Passante	**N**	Non magnetico	**F**	Filetto stelo femmina		**...**	**....**
		Single acting rear spring		Through rod		Not magnetic		Female piston rod thread			
	DE	Doppio effetto									
		Double acting								**100**	**500**

CODICE ESEMPIO - SAMPLE CODE

CA	DE	0	M	F	050	0100	+	varianti	variants

VARIANTI - VARIANTS

Guarnizioni Seals		Versione Version		Materiale stelo Piston rod material		Filetto stelo speciale Special piston rod thread	Prolunga stelo Extended piston rod		Atex
HR	Guarnizione stelo Viton	**E**	Antirotazione	**X**	AISI316	Su richiesta	**PXXX**	xxx = mm	**T**
	Viton Rod seal		Not rotating			On request			
HA	Tutto Viton								
	All Viton								

3A AUTOMATION

MADE IN ITALY

CILINDRI COMPATTI ISO21287 Ø20 - Ø100
ISO21287 COMPACT CYLINDERS Ø20 - Ø100

CORSE STANDARD - STANDARD STROKES

Ø	5	10	15	20	25	30	40	50	60
20	XY	XY	XY	XY	XY	Y	Y	Y	Y
25	XY	XY	XY	XY	XY	Y	Y	Y	Y
32	XY	XY	XY	XY	XY	Y	Y	Y	Y
40	XY	XY	XY	XY	XY	Y	Y	Y	Y
50	XY	XY	XY	XY	XY	Y	Y	Y	Y
63	XY	XY	XY	XY	XY	Y	Y	Y	Y
80	XY	XY	XY	XY	XY	Y	Y	Y	Y
100	XY	XY	XY	XY	XY	Y	Y	Y	Y

X= Cilindro semplice effetto - Single acting cylinder
Y= Cilindro doppio effetto - Double acting cylinder

FORZE TEORICHE - THEORETICAL FORCES

Ø	Forze teoriche molle - Theoretical spring forces (N)	
	Corsa / Stroke 25	
	F1	F2
20	10	25
25	16	33
32	30	50
40	40	55
50	40	65
63	51	77
80	90	115
100	120	160

Ø	Forze teoriche a 6 bar Theoretical forces at 6 bar	
	Forza di spinta (N) - Thrust force (N)	Forza in trazione (N) - Traction force (N)
20	188	141
25	294	247
32	482	414
40	754	633
50	1178	989
63	1869	1681
80	3014	2720
100	4710	4416

CA

CILINDRI COMPATTI ISO21287 Ø20 - Ø100
ISO21287 COMPACT CYLINDERS Ø20 - Ø100

MADE IN ITALY

3A AUTOMATION

SEMPLICE EFFETTO MOLLA ANTERIORE - SINGLE ACTING FRONT SPRING

CASA0N(M/F) - CASA0M(M/F)

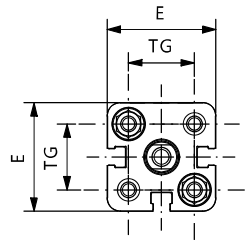

Ø020 - Ø025

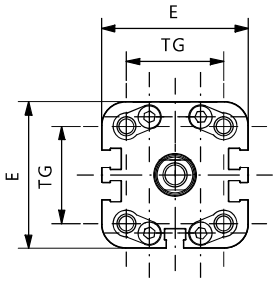

Ø032

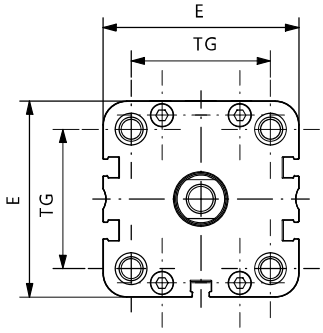

Ø040 - Ø050

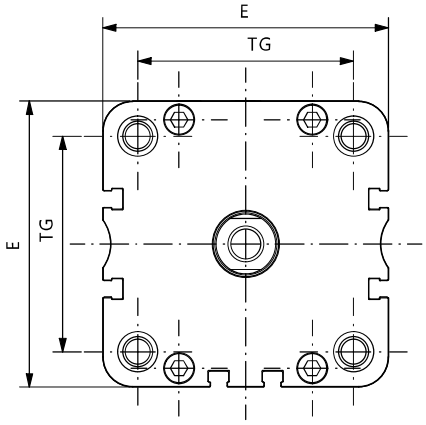

Ø063 - Ø080 - Ø100

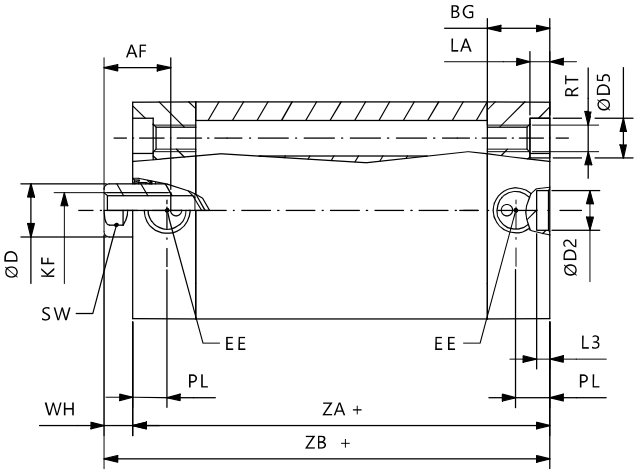

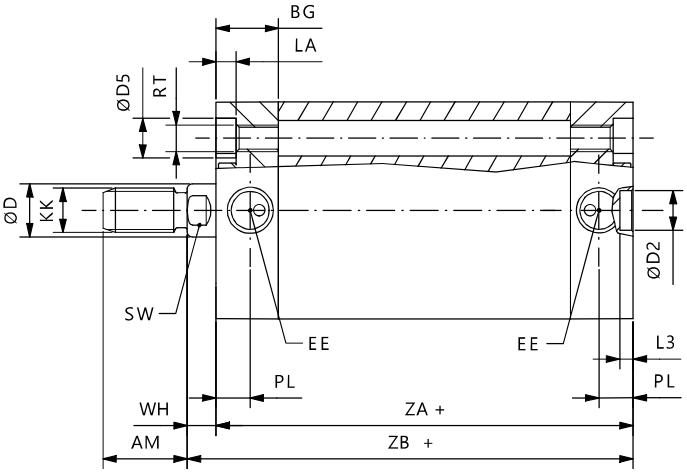

Ø	E	ØD2	RT	ØD5	KF	ØD	EE	PL	BG	TG	SW	L3	AF	WH	ZA	AM	KK	ZB	LA
20	36	9	M5	7,5	M6	10	M5	7,5	11,8	22	9	3	10	6	37	16	M8X1,25	43	4,5
25	40	9	M5	7.5	M6	10	M5	7,5	12,8	26	9	3	10	6	39	16	M8X1,25	45	4,5
32	49	9	M6	9	M8	12	1/8 G	7,5	14	32,5	10	3	12	7	44	19	M10X1,25	51	4,5
40	54,5	9	M6	9	M8	12	1/8 G	8	14,5	38	10	3	12	7	45	19	M10X1,25	52	5
50	65,5	12	M8	10,5	M10	16	1/8 G	8	14,5	46,5	13	4	16	8	45	22	M12X1,25	53	5
63	77	12	M8	10,5	M10	16	1/8 G	7,5	13,8	56,5	13	4	16	8	49	22	M12X1,25	57	5
80	95,5	12	M10	13,5	M12	20	1/8 G	8	15	72	17	4	20	10	54	28	M16X1,5	64	3
100	113,5	12	M10	13,5	M12	25	1/8 G	10,5	19,5	89	21	4	20	10	67	28	M16X1,5	77	3

+ = sommare corsa / plus stroke length

3A AUTOMATION

MADE IN ITALY

CILINDRI COMPATTI ISO21287 Ø20 - Ø100
ISO21287 COMPACT CYLINDERS Ø20 - Ø100

SEMPLICE EFFETTO MOLLA POSTERIORE - SINGLE ACTING REAR SPRING

CASP0N(M/F) - CASP0M(M/F)

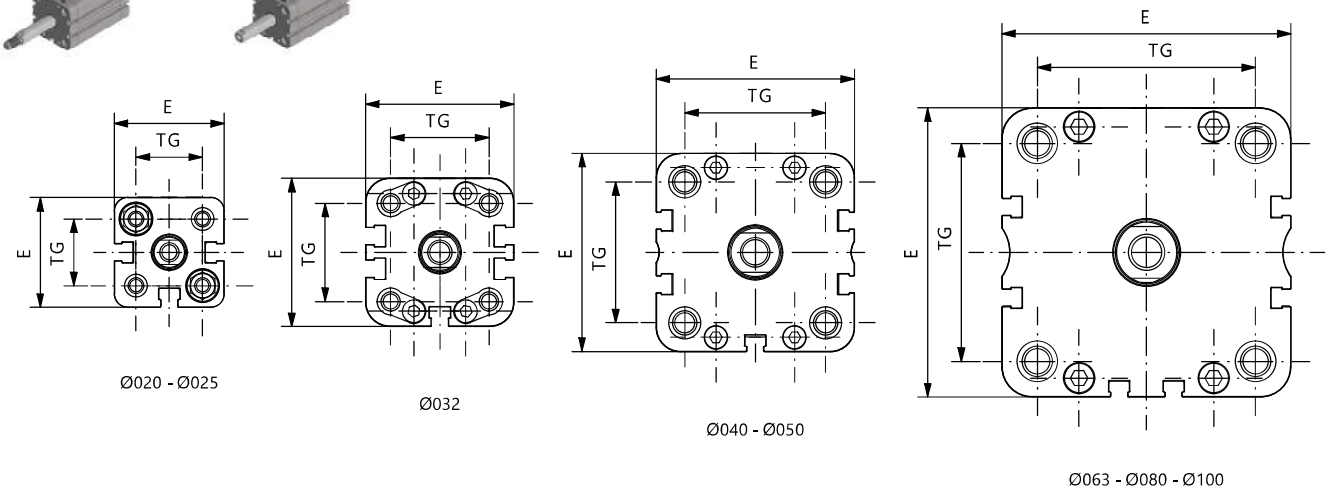

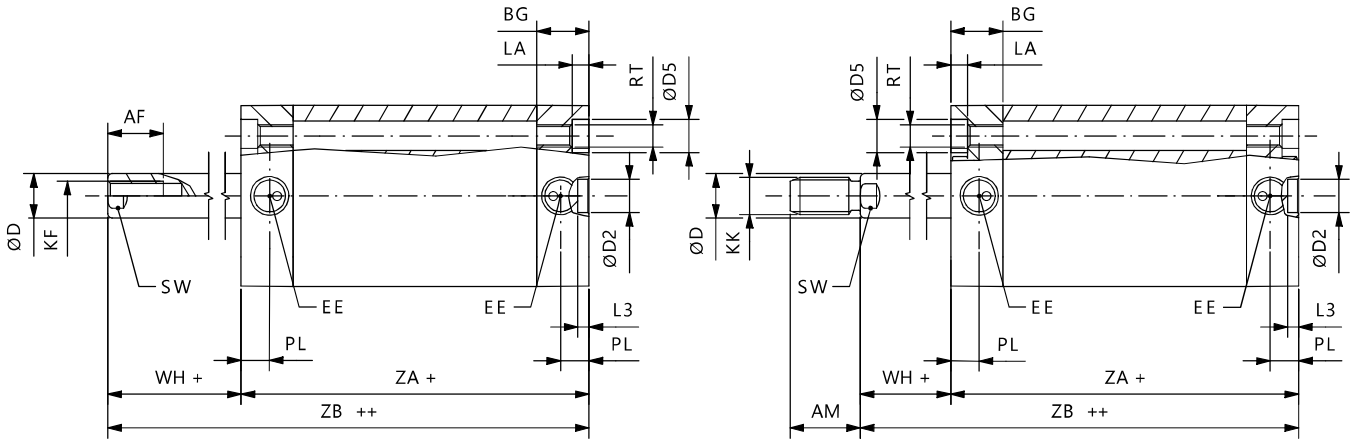

Ø	E	ØD2	RT	ØD5	KF	ØD	EE	PL	BG	TG	SW	L3	AF	WH	ZA	AM	KK	ZB	LA
20	36	9	M5	7,5	M6	10	M5	7,5	11,8	22	9	3	10	6	37	16	M8X1,25	43	4,5
25	40	9	M5	7,5	M6	10	M5	7,5	12,8	26	9	3	10	6	39	16	M8X1,25	45	4,5
32	49	9	M6	9	M8	12	1/8 G	7,5	14	32,5	10	3	12	7	44	19	M10X1,25	51	4,5
40	54,5	9	M6	9	M8	12	1/8 G	8	14,5	38	10	3	12	7	45	19	M10X1,25	52	5
50	65,5	12	M8	10,5	M10	16	1/8 G	8	14,5	46,5	13	4	16	8	45	22	M12X1,25	53	5
63	77	12	M8	10,5	M10	16	1/8 G	7,5	13,8	56,5	13	4	16	8	49	22	M12X1,25	57	5
80	95,5	12	M10	13,5	M12	20	1/8 G	8	15	72	17	4	20	10	54	28	M16X1,5	64	3
100	113,5	12	M10	13,5	M12	25	1/8 G	10,5	19,5	89	21	4	20	10	67	28	M16X1,5	77	3

+ = sommare corsa / plus stroke length
++ = sommare 2 x corsa / plus stroke length x 2

CA

CILINDRI COMPATTI ISO21287 Ø20 - Ø100
ISO21287 COMPACT CYLINDERS Ø20 - Ø100

MADE IN ITALY

3A AUTOMATION

DOPPIO EFFETTO - DOUBLE ACTING

CADE0N(M/F) - CADE0M(M/F)

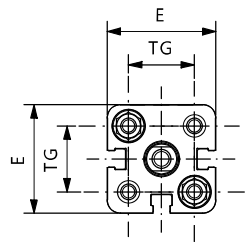

Ø020 - Ø025

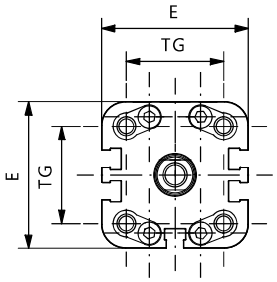

Ø032

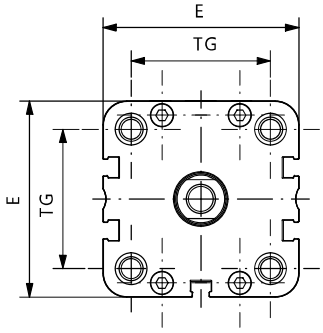

Ø040 - Ø050

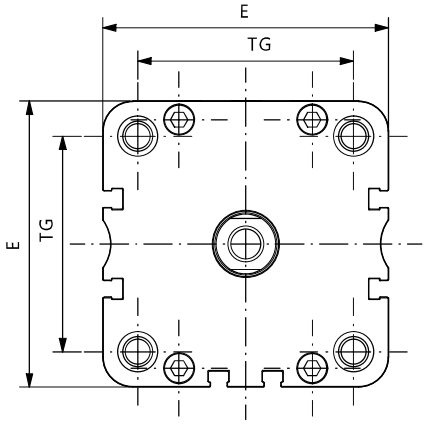

Ø063 - Ø080 - Ø100

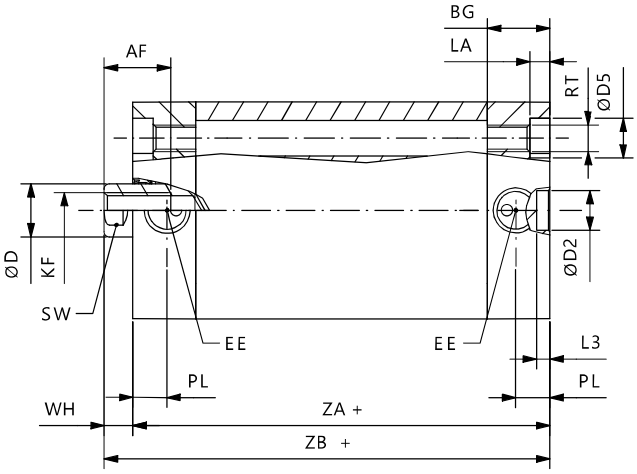

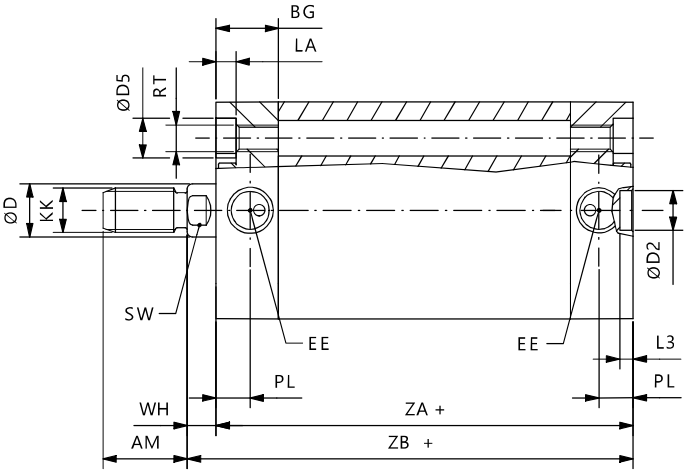

Ø	E	ØD2	RT	ØD5	KF	ØD	EE	PL	BG	TG	SW	L3	AF	WH	ZA	AM	KK	ZB	LA
20	36	9	M5	7,5	M6	10	M5	7,5	11,8	22	9	3	10	6	37	16	M8X1,25	43	4,5
25	40	9	M5	7,5	M6	10	M5	7,5	12,8	26	9	3	10	6	39	16	M8X1,25	45	4,5
32	49	9	M6	9	M8	12	1/8 G	7,5	14	32,5	10	3	12	7	44	19	M10X1,25	51	4,5
40	54,5	9	M6	9	M8	12	1/8 G	8	14,5	38	10	3	12	7	45	19	M10X1,25	52	5
50	65,5	12	M8	10,5	M10	16	1/8 G	8	14,5	46,5	13	4	16	8	45	22	M12X1,25	53	5
63	77	12	M8	10,5	M10	16	1/8 G	7,5	13,8	56,5	13	4	16	8	49	22	M12X1,25	57	5
80	95,5	12	M10	13,5	M12	20	1/8 G	8	15	72	17	4	20	10	54	28	M16X1,5	64	3
100	113,5	12	M10	13,5	M12	25	1/8 G	10,5	19,5	89	21	4	20	10	67	28	M16X1,5	77	3

+ = sommare corsa / plus stroke length

3A AUTOMATION

MADE IN ITALY

CILINDRI COMPATTI ISO21287 Ø20 - Ø100
ISO21287 COMPACT CYLINDERS Ø20 - Ø100

DOPPIO EFFETTO PASSANTE - DOUBLE ACTING THROUGH ROD

CADE1N(M/F) - CADE1M(M/F)

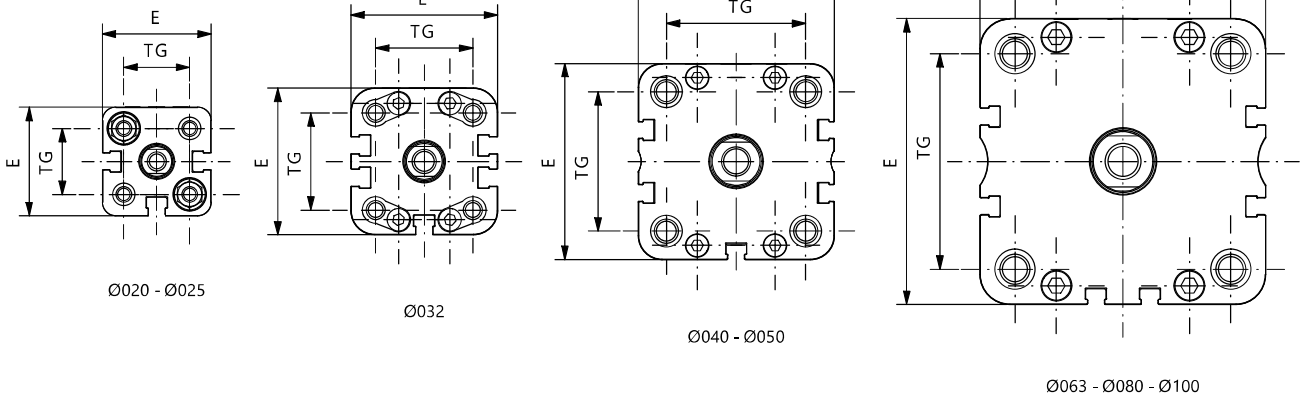

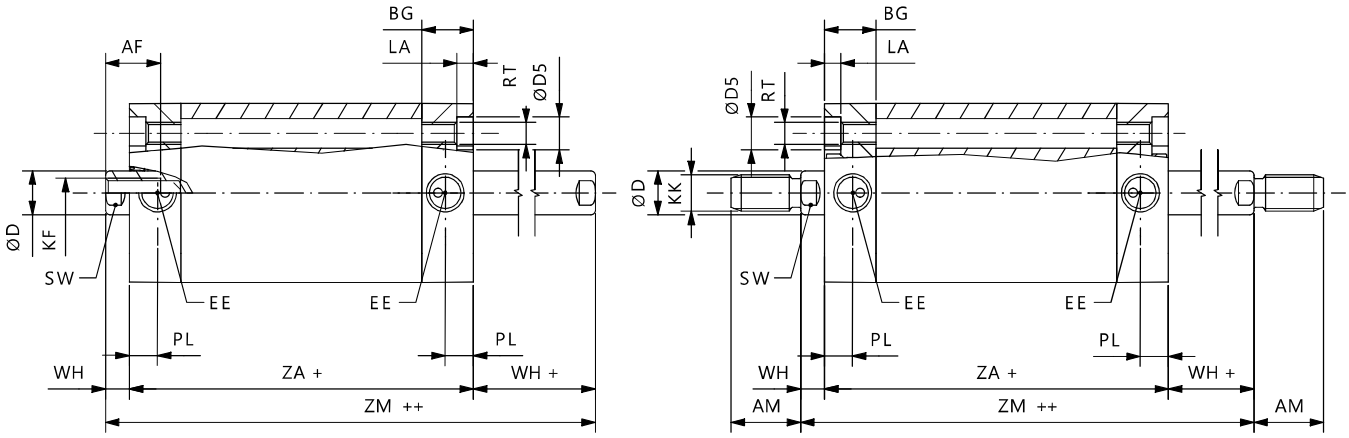

Ø	E	RT	ØD5	KF	ØD	EE	PL	BG	TG	SW	AF	WH	ZA	AM	KK	ZM	LA
20	36	M5	7,5	M6	10	M5	7,5	11,8	22	9	10	6	37	16	M8X1,25	49	4,5
25	40	M5	7,5	M6	10	M5	7,5	12,8	26	9	10	6	39	16	M8X1,25	51	4,5
32	49	M6	9	M8	12	1/8 G	7,5	14	32,5	10	12	7	44	19	M10X1,25	58	5
40	54,5	M6	9	M8	12	1/8 G	8	14,5	38	10	12	7	45	19	M10X1,25	59	5
50	65,5	M8	10,5	M10	16	1/8 G	8	14,5	46,5	13	16	8	45	22	M12X1,25	61	5
63	77	M8	10,5	M10	16	1/8 G	7,5	13,8	56,5	13	16	8	49	22	M12X1,25	65	5
80	95,5	M10	13,5	M12	20	1/8 G	8	15	72	17	20	10	54	28	M16X1,5	74	3
100	113,5	M10	13,5	M12	25	1/8 G	10,5	19,5	89	21	20	10	67	28	M16X1,5	87	3

+ = sommare corsa / plus stroke length
++ = sommare 2 x corsa / plus stroke length x 2

CA

CILINDRI COMPATTI ISO21287 Ø20 - Ø100
ISO21287 COMPACT CYLINDERS Ø20 - Ø100

MADE IN ITALY

3A AUTOMATION

DOPPIO EFFETTO ANTIROTAZIONE - DOUBLE ACTING NOT ROTATING

CADE0NF...E - CADE0MF...E

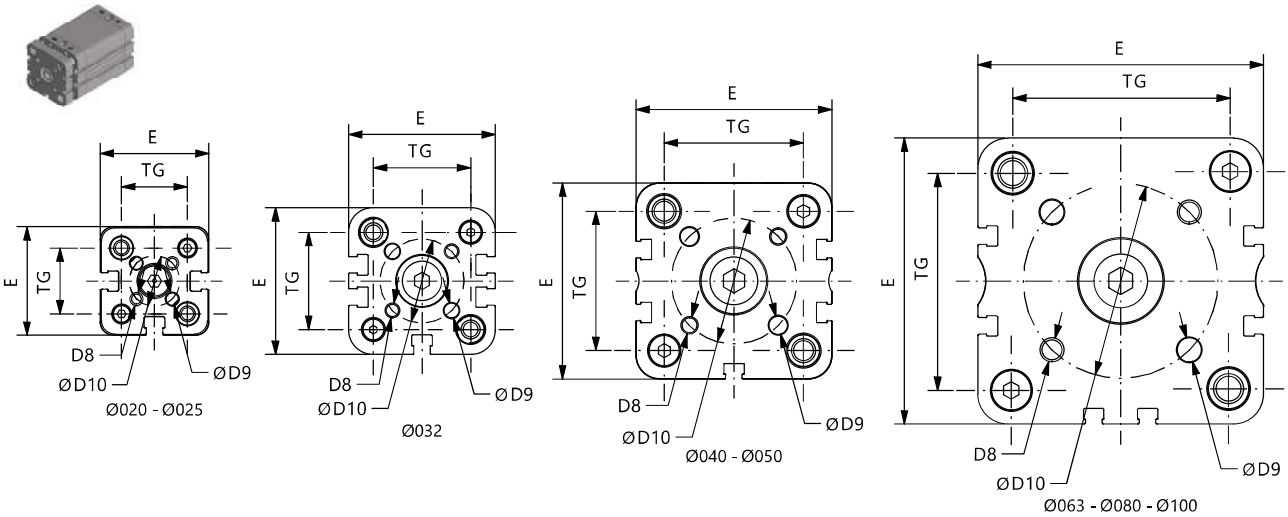

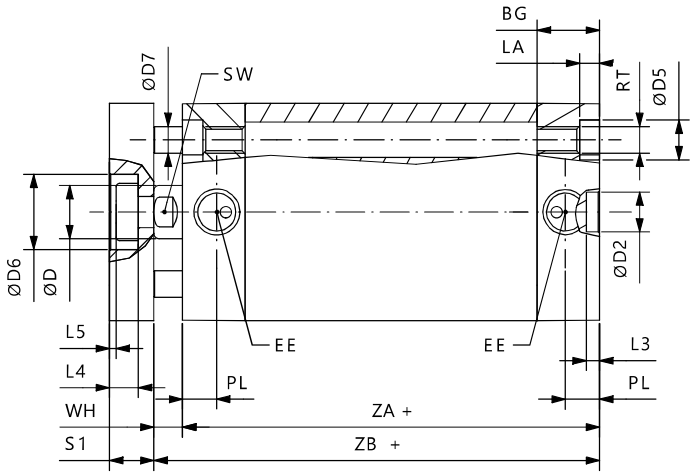

Ø	E	ØD2	RT	ØD5	ØD	EE	PL	BG	TG	SW	L3	WH	ZA	ZB	LA	S1	L4	ØD6	ØD7	ØD8	ØD9	ØD10
20	36	9	M5	7,5	10	M5	7,5	11,8	22	9	3	6	37	43	4,5	8	5	11	6	M4	4	17
25	40	9	M5	7,5	10	M5	7,5	12,8	26	9	3	6	39	45	4,5	8	5	14	6	M5	5	22
32	49	9	M6	9	12	1/8 G	7,5	14	32,5	10	3	7	44	51	4,5	10	6,5	17	6	M5	5	28
40	54,5	9	M6	9	12	1/8 G	8	14,5	38	10	3	7	45	52	5	10	6,5	17	8	M5	5	33
50	65,5	12	M8	10,5	16	1/8 G	8	14,5	46,5	13	4	8	45	53	5	12	7,5	22	10	M6	6	42
63	77	12	M8	10,5	16	1/8 G	7,5	13,8	56,5	13	4	8	49	57	5	12	7,5	22	10	M6	6	50
80	95,5	12	M10	13,5	20	1/8 G	8	15	72	17	4	10	54	64	3	14	9	28	14	M8	8	65
100	113,5	12	M10	13,5	25	1/8 G	10,5	19,5	89	21	4	10	67	77	3	14	10	30	14	M10	10	80

+ = sommare corsa / plus stroke length

3A AUTOMATION

MADE IN ITALY

CILINDRI COMPATTI ISO21287 Ø20 - Ø100
ISO21287 COMPACT CYLINDERS Ø20 - Ø100

DOPPIO EFFETTO PASSANTE ANTIROTAZIONE - DOUBLE ACTING THROUGH ROD NOT ROTATING

CADE1N(M/F)...E - CADE1M(M/F)...E

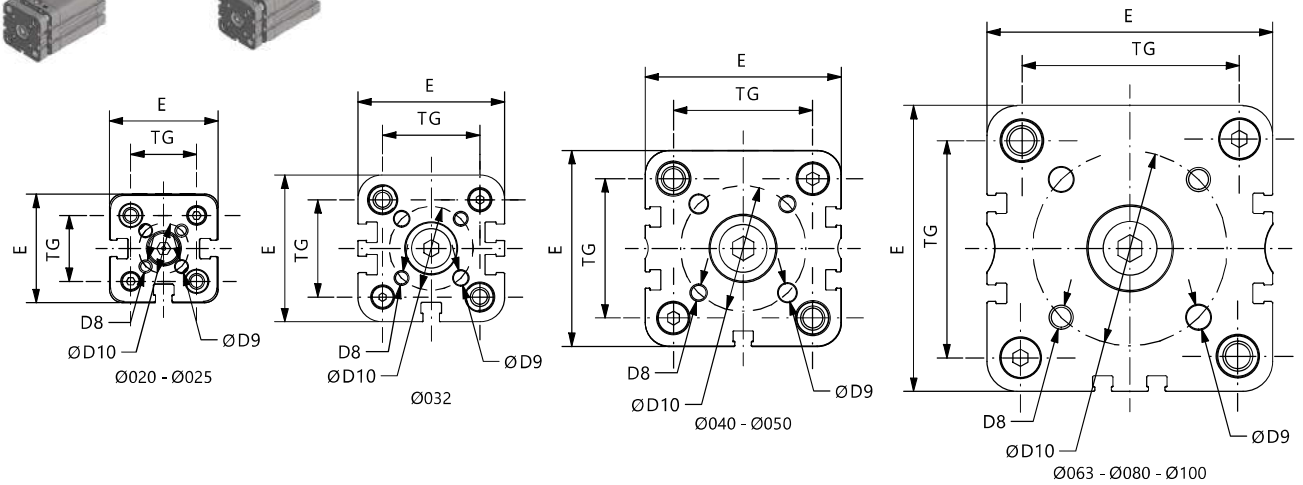

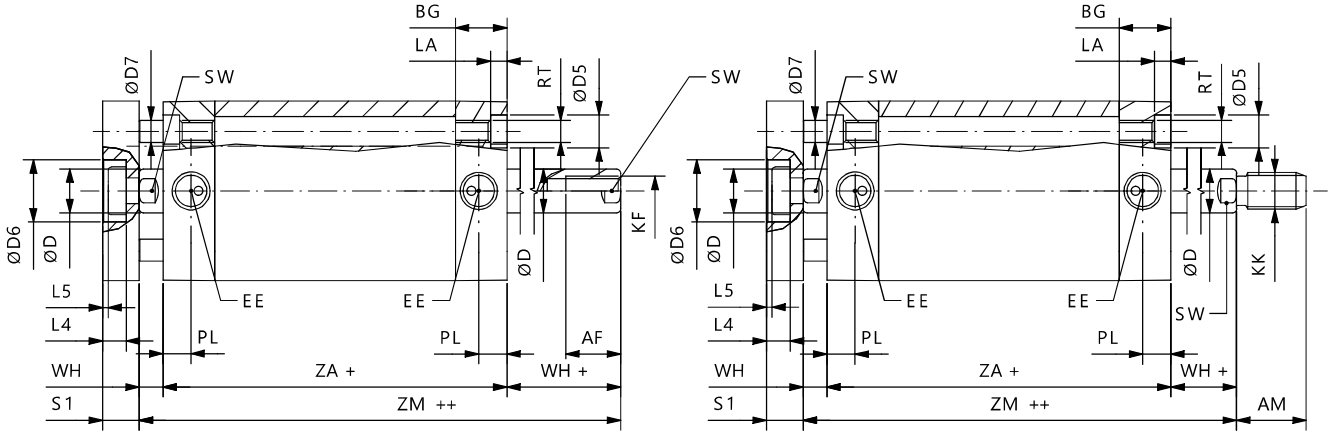

Ø	E	RT	ØD5	ØD	EE	PL	BG	TG	SW	WH	ZA	KK	ZM	LA	S1	L4	ØD6	ØD7	ØD8	ØD9	ØD10
20	36	M5	7,5	10	M5	7,5	11,8	22	9	6	37	M8X1,25	49	4,5	8	5	11	6	M4	4	17
25	40	M5	7,5	10	M5	7,5	12,8	26	9	6	39	M8X1,25	51	4,5	8	5	14	6	M5	5	22
32	49	M6	9	12	1/8 G	7,5	14	32,5	10	7	44	M10X1,25	58	4,5	10	6,5	17	6	M5	5	28
40	54,5	M6	9	12	1/8 G	8	14,5	38	10	7	45	M10X1,25	59	5	10	6,5	17	8	M5	5	33
50	65,5	M8	10,5	16	1/8 G	8	14,5	46,5	13	8	45	M12X1,25	61	5	12	7,5	22	10	M6	6	42
63	77	M8	10,5	16	1/8 G	7,5	13,8	56,5	13	8	49	M12X1,25	65	5	12	7,5	22	10	M6	6	50
80	95,5	M10	13,5	20	1/8 G	8	15	72	17	10	54	M16X1,5	74	3	14	9	28	14	M8	8	65
100	113,5	M10	13,5	25	1/8 G	10,5	19,5	89	21	10	67	M16X1,5	87	3	14	10	30	14	M10	10	80

+ = sommare corsa / plus stroke length
++ = sommare 2 x corsa / plus stroke length x 2

CA

CILINDRI COMPATTI ISO21287 Ø20 - Ø100
ISO21287 COMPACT CYLINDERS Ø20 - Ø100

MADE IN ITALY

3A AUTOMATION

ACCESSORI DI FISSAGGIO - MOUNTING ACCESSORIES

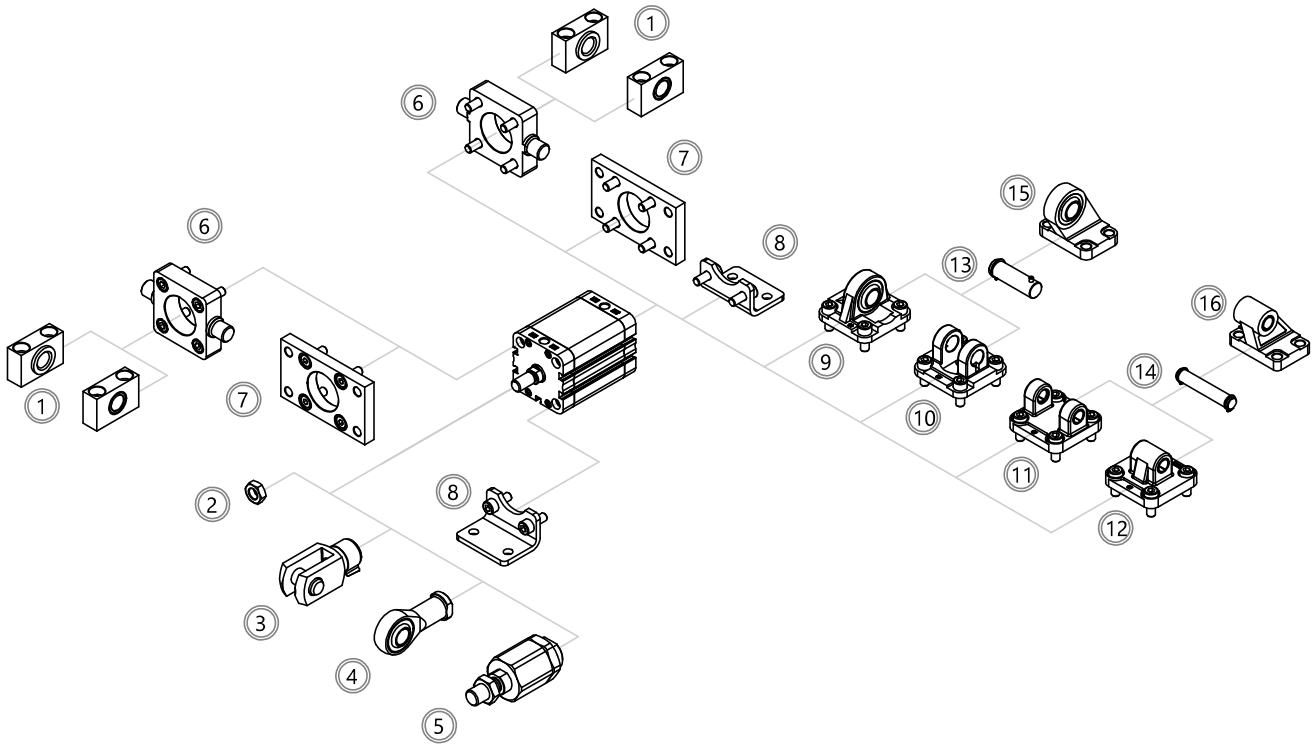

	Descrizione Description	Alluminio Aluminum	Acciaio Steel	Acciaio inox Stainless steel
1	Supporto per cerniera intermedia AT4 Support for intermediate hinge AT4	-	170	-
2	Dado stelo Piston rod nut	-	154	178
3	Forcella Clevis	-	152	177
4	Testa a snodo Rod end	-	153	177
5	Giunto autoallineante Self-aligning joint	-	153	-
6	Cerniera anteriore-posteriore MT5/MT6 Front-rear trunnion MT5/MT6	-	169	-
7	Flangia Flange	-	167	185
8	Piedino basso MS1 Low rise pedestral MS1	-	167	185
9	Cerniera maschio snodata MP6 Male hinge with spherical head MP6	162	166	184
10	Cerniera femmina stretta AB6 Narrow female hinge AB6	162	165	183
11	Cerniera femmina MP2 Female hinge MP2	160	164	181
12	Cerniera maschio MP4 Male hinge MP4	160	164	181
13	Perno antirotazione AA6 Not rotating pin AA6	-	163	183
14	Perno ISO AA4 ISO Pin AA4	-	161	182
15	Articolazione a squadra con testina snodata DIN 648K Square joint w spherical head DIN 648K	-	166	184
16	Articolazione a squadra AB7 Square join AB7	161	165	182

3A AUTOMATION

MADE IN ITALY

CILINDRI COMPATTI ISO21287 Ø20 - Ø100
ISO21287 COMPACT CYLINDERS Ø20 - Ø100

KIT DI MONTAGGIO - MOUNTING KIT

Contenuto del Kit - Kit parts
Kit cilindro doppio effetto magnetico Kit for double acting magnetic cylinder
Testata anteriore completa / Complete front cover
Testata posteriore completa / Complete rear cover
Pistone completo / Complete piston
Tappi protezione alimentazioni / Air supply protection caps
CADE0MMØK001

Kit disponibile anche nelle altre versioni.
Kit available also in other versions.

ASTA STELO - PISTON ROD BAR

Ø cilindro cylinder Ø	Barra stelo - Piston rod bar		Ø stelo Piston rod Ø
	Barra stelo in AISI303 AISI303 Piston rod bar	Barra stelo in AISI316 AISI316 Piston rod bar	
20	V30BRT0310000	V30BRT0510000	10
25	V30BRT0310000	V30BRT0510000	10
32	V30BRT0312000	V30BRT0512000	12
40	V30BRT0312000	V30BRT0512000	12
50	V30BRT0316000	V30BRT0516000	16
63	V30BRT0316000	V30BRT0516000	16
80	V30BRT0320000	V30BRT0520000	20
100	V30BRT0325000	V30BRT0525000	25

Barre lunghezza 3 metri
3 meter long bars

BARRA TUBO - TUBE BAR

Ø cilindro cylinder Ø	Barra tubo - Tube bar
	Barra tubo in alluminio anodizzato Anodized aluminum tube bar
Ø20	V30TG10020000
Ø25	V30TG10025000
Ø32	V30TG10032000
Ø40	V30TG10040000
Ø50	V30TG10050000
Ø63	V30TG10063000
Ø80	V30TG10080000
Ø100	V30TG100A0000

Barre lunghezza 3 metri
3 meter long bars

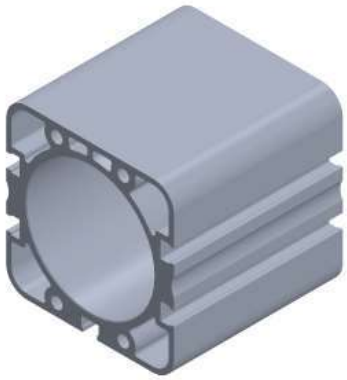

Barre tubo e barre stelo disponibili anche lavorate e tagliate a misura/corsa.
Tube bars and piston rod bars available also worked and cut at lenght/stroke.

MADE IN ITALY

3A AUTOMATION

3A AUTOMATION

CILINDRI COMPATTI Ø125 - 250

COMPACT CYLINDERS Ø125 - 250

SERIE

KA

MADE IN ITALY

KA

CILINDRI COMPATTI Ø125 - Ø250
COMPACT CYLINDERS Ø125 - Ø250

MADE IN ITALY

3A AUTOMATION

VERSIONI - VERSIONS

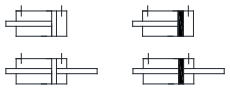

Materiali - Materials	
Testate - Covers	Alluminio anodizzato Anodized aluminum
Tubo - Tube	Alluminio anodizzato Anodized aluminum
Stelo - Piston rod Tiranti - Tie rods	Acciaio cromato Chromium coated steel
Pistone - Piston	Alluminio Aluminum
Guarnizioni - Seals	Poliuretano Polyurethane
Boccola guida - Guiding bush	Bronzo sinterizzato Sintered bronze

Informazioni tecniche - Technical features	
Fluido - Fluid	Aria compressa filtrata lubrificata e non Filtered and lubricated or not compressed air
Temp. impiego Working Temp.	-35°C +80°C con aria secca / w dry air
Pressione MAX MAX pressure	10 bar

CHIAVE DI CODIFICA - KEY CODE

Base		Versioni - Versions								Ø	Corsa - Stroke
KA	**DE**	Doppio effetto	**0**	Standard	**M**	Magnetico	**M**	Filetto stelo maschio		**125**	**0010**
		Double acting		Standard		Magnetic		Male piston rod thread		**160**	**....**
			1	Passante	**N**	Non magnetico	**F**	Filetto stelo femmina		**200**	
				Through rod		Not magnetic		Female piston rod thread		**250**	**500**

CODICE ESEMPIO - SAMPLE CODE

KA	DE	0	M	F	250	0200	+	varianti	variants

VARIANTI - VARIANTS

Guarnizioni Seals		Materiale stelo Piston rod material		Filetto stelo speciale Special piston rod thread	Prolunga stelo Extended piston rod		Atex
HR	Guarnizione stelo Viton	**X**	AISI316	Su richiesta	**PXXX**	xxx = mm	**T**
	Viton Rod seal			On request			
HA	Tutto Viton						
	All Viton						

3A AUTOMATION

MADE IN ITALY

CORSE STANDARD - STANDARD STROKES

Ø	10	25	50	75	100	125	160	200	250
125	°	°	°	°	°	°	°	°	°
160	°	°	°	°	°	°	°	°	°
200	°	°	°	°	°	°	°	°	°
250	°	°	°	°	°	°	°	°	°

°= Cilindro doppio effetto - Double acting cylinder

FORZE TEORICHE - THEORETICAL FORCES

Forze teoriche a 6 bar - Theoretical forces at 6 bar		
Ø	Forza di spinta (N) Thrust force (N)	Forza in trazione (N) Traction force (N)
125	7280	6880
160	11960	11200
200	18720	17960
250	29350	28600

KA

CILINDRI COMPATTI Ø125 - Ø250
COMPACT CYLINDERS Ø125 - Ø250

MADE IN ITALY

3A AUTOMATION

DOPPIO EFFETTO - DOUBLE ACTING

KADE0N(M/F) - KADE0M(M/F)

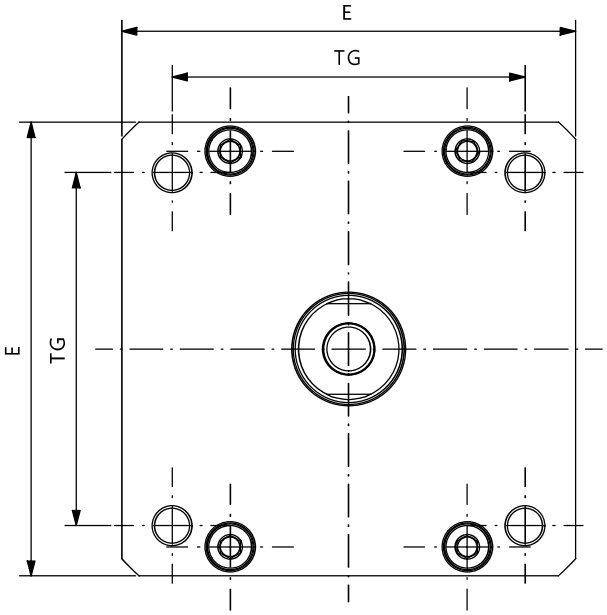

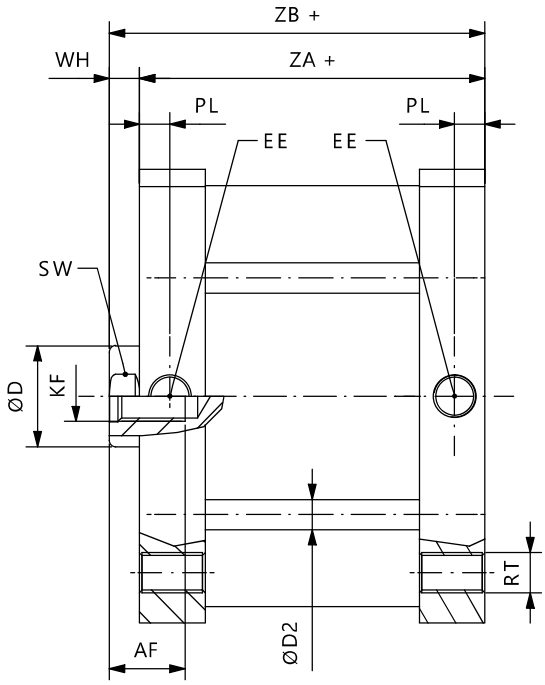

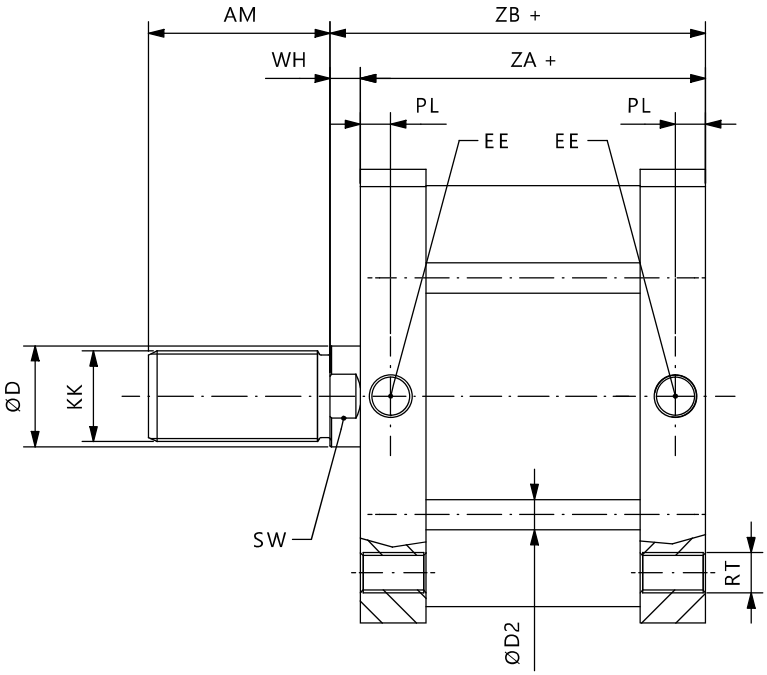

Ø	E	ØD	KF	ØD2	RT	EE	ZA	ZB	PL	TG	AF	AM	KK	WH
125	140	30	M14	10	M12	1/4 G	78	88	10	110	25	54	M27X2	10
160	180	40	M20	12	M16	3/8 G	87	99	12	140	30	72	M36X2	12
200	220	40	M20	14	M16	3/8 G	87	99	12	175	30	72	M36X2	12
250	270	40	M24	16	M20	1/2 G	116	128	15	220	35	72	M36X2	12

+ = sommare corsa / plus stroke length

3A AUTOMATION

MADE IN ITALY

DOPPIO EFFETTO PASSANTE - DOUBLE ACTING THROUGH ROD

KADE1N(M/F) - KADE1M(M/F)

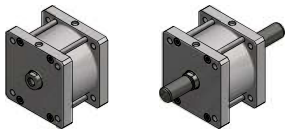

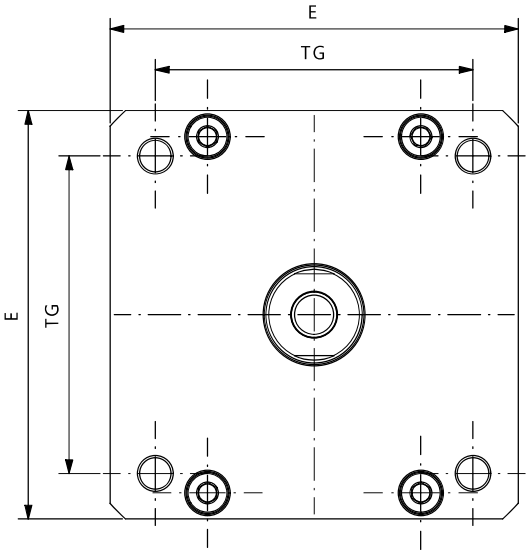

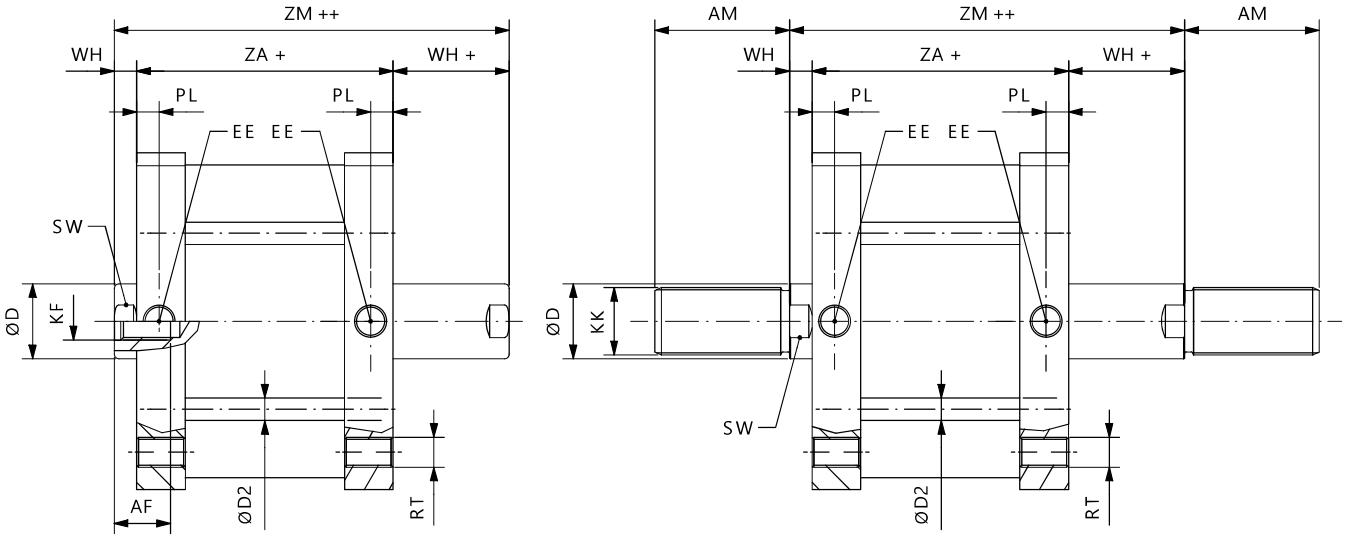

Ø	E	ØD	KF	ØD2	RT	EE	ZA	ZM	PL	TG	AF	AM	KK	WH
125	140	30	M14	10	M12	1/4 G	78	98	10	110	25	54	M27X2	10
160	180	40	M20	12	M16	3/8 G	87	111	12	140	30	72	M36X2	12
200	220	40	M20	14	M16	3/8 G	87	111	12	175	30	72	M36X2	12
250	270	40	M24	16	M20	1/2 G	116	140	15	220	35	72	M36X2	12

+ = sommare corsa / plus stroke length
++ = sommare 2 x corsa / plus stroke length x 2

CILINDRI COMPATTI Ø125 - Ø250
COMPACT CYLINDERS Ø125 - Ø250

MADE IN ITALY

3A AUTOMATION

ACCESSORI DI FISSAGGIO - MOUNTING ACCESSORIES

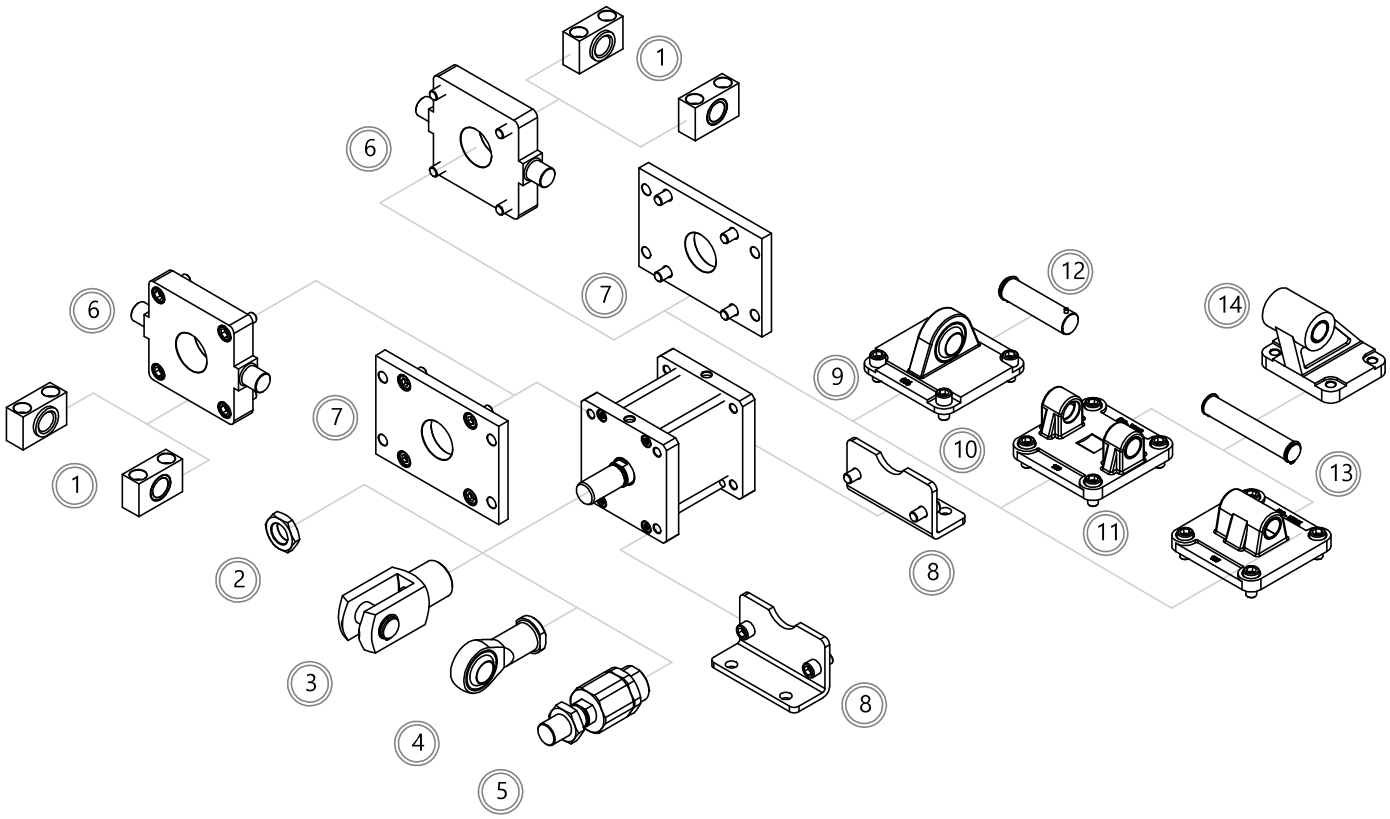

	Descrizione Description	Alluminio Aluminum	Acciaio Steel	Acciaio inox Stainless steel
1	Supporto per cerniera intermedia AT4 Support for intermediate hinge AT4	-	170	-
2	Dado stelo Piston rod nut	-	154	178
3	Forcella Clevis	-	152	177
4	Testa a snodo Rod end	-	153	177
5	Giunto autoallineante Self-aligning joint	-	153	-
6	Cerniera anteriore-posteriore MT5/MT6 Front-rear trunnion MT5/MT6	-	169	-
7	Flangia MF1-MF2 Flange MF1-MF2	-	167	185
8	Piedino basso MS1 Low rise pedestral MS1	-	167	185
9	Cerniera maschio snodata MP6 Male hinge with spherical head MP6	162	166	184
10	Cerniera femmina MP2 Female hinge MP2	160	164	181
11	Cerniera maschio MP4 Male hinge MP4	160	164	181
12	Perno antirotazione AA6 Not rotating pin AA6	-	163	183
13	"Perno ISO AA4 ISO Pin AA4"	-	161	182
15	Articolazione a squadra AB7 Square join AB7	161	165	182

3A AUTOMATION

MADE IN ITALY

KIT DI MONTAGGIO - MOUNTING KIT

Contenuto del Kit - Kit parts
Kit cilindro doppio effetto magnetico Kit for double acting magnetic cylinder
Testata anteriore completa / Complete front cover
Testata posteriore completa / Complete rear cover
Pistone completo / Complete piston
Dado stelo / Piston rod nut
Tappi protezione alimentazioni / Air supply protection caps
KADE0MMØK001

Kit disponibile anche nelle altre versioni.
Kit available also in other versions.

ASTA STELO - PISTON ROD BAR

Ø cilindro cylinder Ø	Barra stelo - Piston rod bar		Ø stelo Piston rod Ø
	Barra stelo in AISI303 AISI303 piston rod bar	Barra stelo in AISI316 AISI316 piston rod bar	
125	V30BRT0330000	V30BRT0530000	30
160	V30BRT0340000	V30BRT0540000	40
200	V30BRT0340000	V30BRT0540000	40
250	V30BRT0340000	V30BRT0540000	40

Barre lunghezza 3 metri
3 meter long bars

BARRA TUBO - TUBE BAR

Ø cilindro cylinder Ø	Barra tubo - Tube bar
	Barra tubo in alluminio anodizzato Anodized aluminum tube bar
125	V30TGT00C5000
160	V30TGT00G0000
200	V30TGT00L0000
250	V30TGT00R0000

Barre lunghezza 3 metri
3 meter long bars

Barre tubo e barre stelo disponibili anche lavorate e tagliate a misura/corsa.
Tube bars and piston rod bars available also worked and cut at lenght/stroke.

MADE IN ITALY

3A AUTOMATION

3A AUTOMATION

CILINDRI COMPATTI UNITOP
UNITOP COMPACT CYLINDERS

SERIE

UA

MADE IN ITALY

UA

CILINDRI COMPATTI UNITOP Ø12 - Ø100
ISO21287 COMPACT CYLINDERS Ø12 - Ø100

MADE IN ITALY

3A AUTOMATION

VERSIONI - VERSIONS

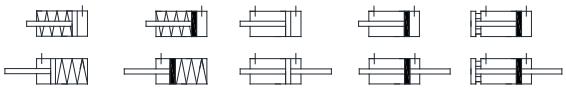

Materiali - Materials	
Testate - Covers	Alluminio pressofuso verniciato Painted die-casted aluminum
Tubo - Tube	Alluminio anodizzato Anodized aluminum
Stelo - Piston rod	Acciaio inox AISI303 Stainless steel AISI303
Pistone - Piston	Alluminio Aluminum
Guarnizioni - Seals	PU / NBR
Boccola guida - Guiding bush	Bronzo sinterizzato Sintered bronze

Informazioni tecniche - Technical features	
Fluido - Fluid	Aria compressa filtrata lubrificata e non Filtered and lubricated or not compressed air
Temp. impiego Working Temp.	-35°C +80°C con aria secca / w dry air
Pressione MAX MAX pressure	10 bar

CHIAVE DI CODIFICA - KEY CODE

Base	Versioni - Versions									Ø	Corsa - Stroke
UA	**SA**	Semplice effetto molla anteriore	**0**	Standard	**M**	Magnetico	**M**	Filetto stelo maschio		**012**	**0005**
		Single acting front spring		Standard		Magnetic		Male piston rod thread		**....**	**....**
	SP	Semplice effetto molla posteriore	**1**	Passante	**N**	Non magnetico	**F**	Filetto stelo femmina			
		Single acting rear spring		Through rod		Not magnetic		Female piston rod thread			
	DE	Doppio effetto									
		Double acting								**100**	**500**

CODICE ESEMPIO - SAMPLE CODE

UA	DE	0	M	M	050	0100	+	varianti	variants

VARIANTI - VARIANTS

Guarnizioni Seals		Versione Version		Materiale stelo Piston rod material		Filetto stelo speciale Special piston rod thread	Prolunga stelo Extended piston rod		Atex
HR	Guarnizione stelo Viton	**E**	Antirotazione	**X**	AISI316	Su richiesta	**PXXX**	xxx = mm	**T**
	Viton Rod seal		Not rotating			On request			
HA	Tutto Viton								
	All Viton								

3A AUTOMATION

MADE IN ITALY

CILINDRI COMPATTI UNITOP Ø12 - Ø100
ISO21287 COMPACT CYLINDERS Ø12 - Ø100

CORSE STANDARD - STANDARD STROKES

Ø	5	10	15	20	25	30	40	50	60	70	80	90	100	125	160	200	250
12	XY	XY	XY	XY	XY	XY	XY	XY	Y	Y	Y	Y	Y				
16	XY	XY	XY	XY	XY	XY	XY	XY	Y	Y	Y	Y	Y	Y			
20	XY	XY	XY	XY	XY	XY	XY	XY	Y	Y	Y	Y	Y	Y	Y		
25	XY	XY	XY	XY	XY	XY	XY	XY	Y	Y	Y	Y	Y	Y	Y		
32	XY	XY	XY	XY	XY	XY	XY	XY	Y	Y	Y	Y	Y	Y	Y	Y	
40	XY	XY	XY	XY	XY	XY	XY	XY	Y	Y	Y	Y	Y	Y	Y	Y	
50	XY	XY	XY	XY	XY	XY	XY	XY	Y	Y	Y	Y	Y	Y	Y	Y	Y
63	XY	XY	XY	XY	XY	XY	XY	XY	Y	Y	Y	Y	Y	Y	Y	Y	Y
80	XY	XY	XY	XY	XY	XY	XY	XY	Y	Y	Y	Y	Y	Y	Y	Y	Y
100	XY	XY	XY	XY	XY	XY	XY	XY	Y	Y	Y	Y	Y	Y	Y	Y	Y

X= Cilindro semplice effetto - Single acting cylinder
Y= Cilindro doppio effetto - Double acting cylinder

FORZE TEORICHE - THEORETICAL FORCES

Forze teoriche a 6 bar - Theoretical forces at 6 bar		
Ø	Forza di spinta (N) Thrust force (N)	Forza in trazione (N) Traction force (N)
12	67	50
16	121	91
20	188	142
25	295	248
32	482	415
40	754	687
50	1178	1058
63	1869	1750
80	3014	2829
100	4710	4420

UA

CILINDRI COMPATTI UNITOP Ø12 - Ø100
ISO21287 COMPACT CYLINDERS Ø12 - Ø100

MADE IN ITALY

3A AUTOMATION

SEMPLICE EFFETTO MOLLA ANTERIORE - SINGLE ACTING FRONT SPRING

UASA0N(M/F) - UASA0M(M/F)

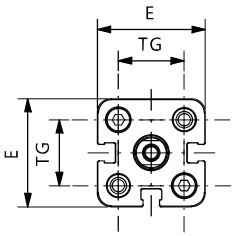

Ø012 - Ø016 - Ø020 - Ø025

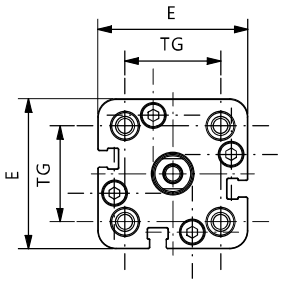

Ø032 - Ø040

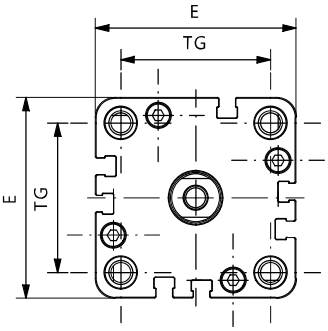

Ø050

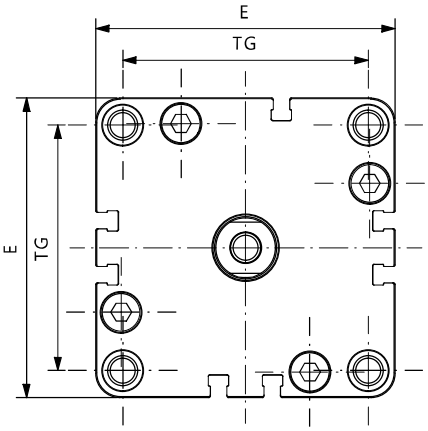

Ø063 - Ø080 - Ø100

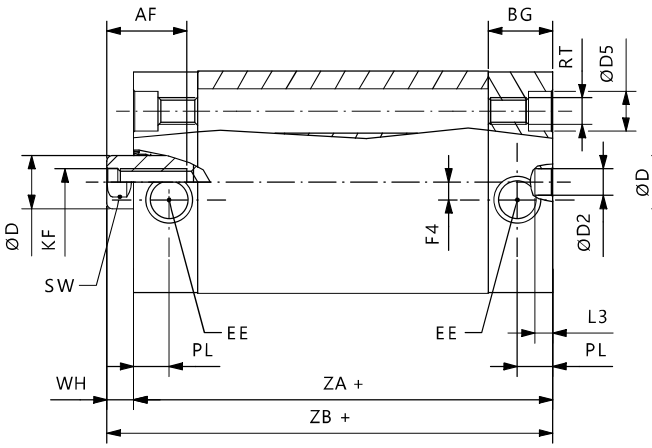

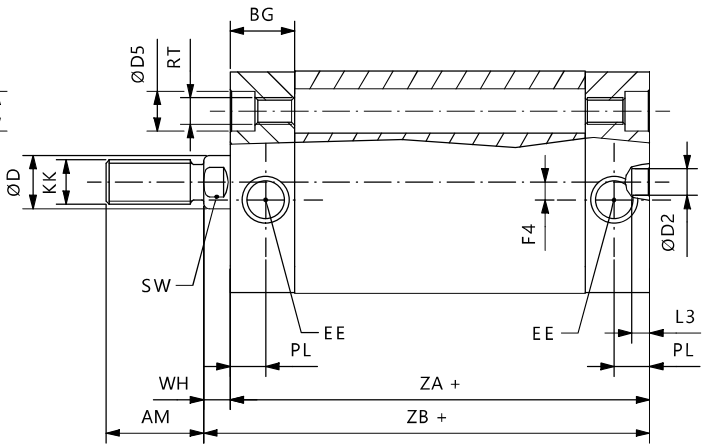

Ø	E	ØD2	RT	ØD5	KF	ØD	EE	PL	BG	TG	SW	L3	AF	WH	ZA	AM	KK	ZB	F4
12	29	6	M4	6	M3	6	M5	8	12,25	18	5	4	8	4,5	38	16	M6x1	42,5	-
16	29	6	M4	6	M4	8	M5	8	12,25	18	6	4	11	4,5	38	20	M8x1	42,5	-
20	36	6	M5	7,5	M5	10	M5	8	12,25	22	8	4	12	4,5	38	22	M10x1,25	42,5	-
25	40	6	M5	7,5	M5	10	M5	8	12,75	26	8	4	12	5,5	39,5	22	M10x1,25	45	-
32	50	6	M6	9	M6	12	1/8 G	8	14,5	32	10	4	15	6	44,5	22	M10x1,25	50,5	4
40	58	6	M6	9	M6	12	1/8 G	8	14,75	42	10	4	15	6,5	45,5	22	M10x1,25	51	3
50	67	6	M8	10,5	M8	16	1/8 G	8	14,75	50	13	4	17	7,5	45,5	24	M12x1,25	53	-
63	80	8	M10	13,5	M8	16	1/8 G	8	14,25	62	13	4	17	7,5	50	24	M12x1,25	57,5	-
80	100	8	M10	13,5	M10	20	1/8 G	8,5	16	82	17	4	17	8	56	32	M16x1,5	64	-
100	124	8	M10	13,5	M12	25	1/4 G	10,5	19,25	103	22	4	22	10	66,5	40	M20x1,5	76,5	-

+ = sommare corsa / plus stroke length

3A AUTOMATION

MADE IN ITALY

CILINDRI COMPATTI UNITOP Ø12 - Ø100
ISO21287 COMPACT CYLINDERS Ø12 - Ø100

SEMPLICE EFFETTO MOLLA POSTERIORE - SINGLE ACTING REAR SPRING

UASP0N(M/F) - UASP0M(M/F)

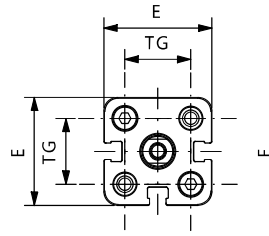

Ø012 - Ø016 - Ø020 - Ø025

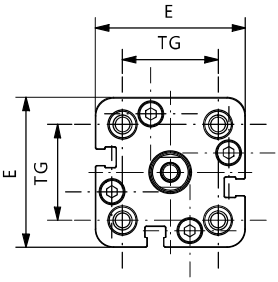

Ø032 - Ø040

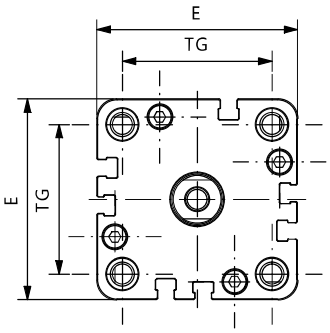

Ø050

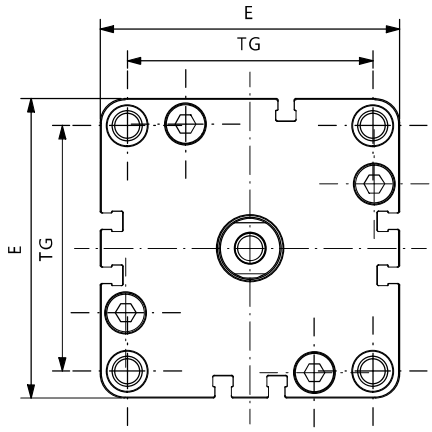

Ø063 - Ø080 - Ø100

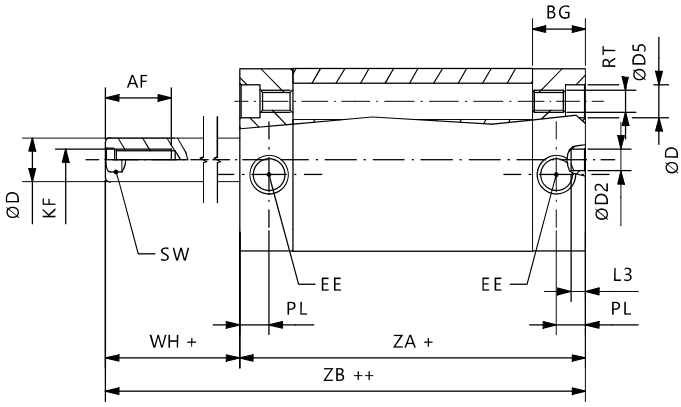

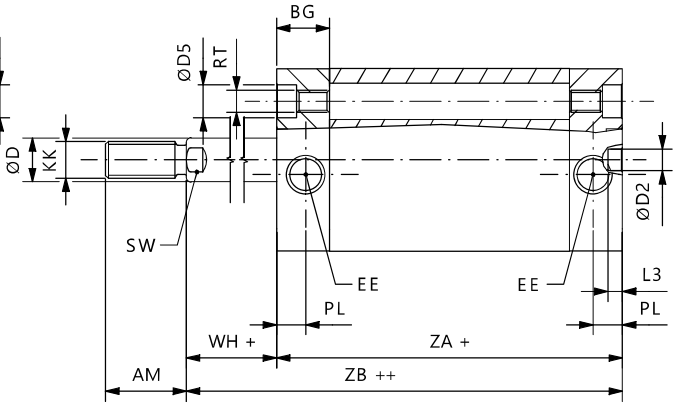

Ø	E	ØD2	RT	ØD5	KF	ØD	EE	PL	BG	TG	SW	L3	AF	WH	ZA	AM	KK	ZB	F4
12	29	6	M4	6	M3	6	M5	8	12,25	18	5	4	8	4,5	38	16	M6x1	42,5	-
16	29	6	M4	6	M4	8	M5	8	12,25	18	6	4	11	4,5	38	20	M8x1	42,5	-
20	36	6	M5	7,5	M5	10	M5	8	12,25	22	8	4	12	4,5	38	22	M10x1,25	42,5	-
25	40	6	M5	7,5	M5	10	M5	8	12,75	26	8	4	12	5,5	39,5	22	M10x1,25	45	-
32	50	6	M6	9	M6	12	1/8 G	8	14,5	32	10	4	15	6	44,5	22	M10x1,25	50,5	4
40	58	6	M6	9	M6	12	1/8 G	8	14,75	42	10	4	15	6,5	45,5	22	M10x1,25	51	3
50	67	6	M8	10,5	M8	16	1/8 G	8	14,75	50	13	4	17	7,5	45,5	24	M12x1,25	53	-
63	80	8	M10	13,5	M8	16	1/8 G	8	14,25	62	13	4	17	7,5	50	24	M12x1,25	57,5	-
80	100	8	M10	13,5	M10	20	1/8 G	8,5	16	82	17	4	17	8	56	32	M16x1,5	64	-
100	124	8	M10	13,5	M12	25	1/4 G	10,5	19,25	103	22	4	22	10	66,5	40	M20x1,5	76,5	-

+ = sommare corsa / plus stroke length
++ = sommare 2 x corsa / plus stroke length x 2

UA

CILINDRI COMPATTI UNITOP Ø12 - Ø100
ISO21287 COMPACT CYLINDERS Ø12 - Ø100

MADE IN ITALY

3A AUTOMATION

DOPPIO EFFETTO - DOUBLE ACTING

UADE0N(M/F) - UADE0M(M/F)

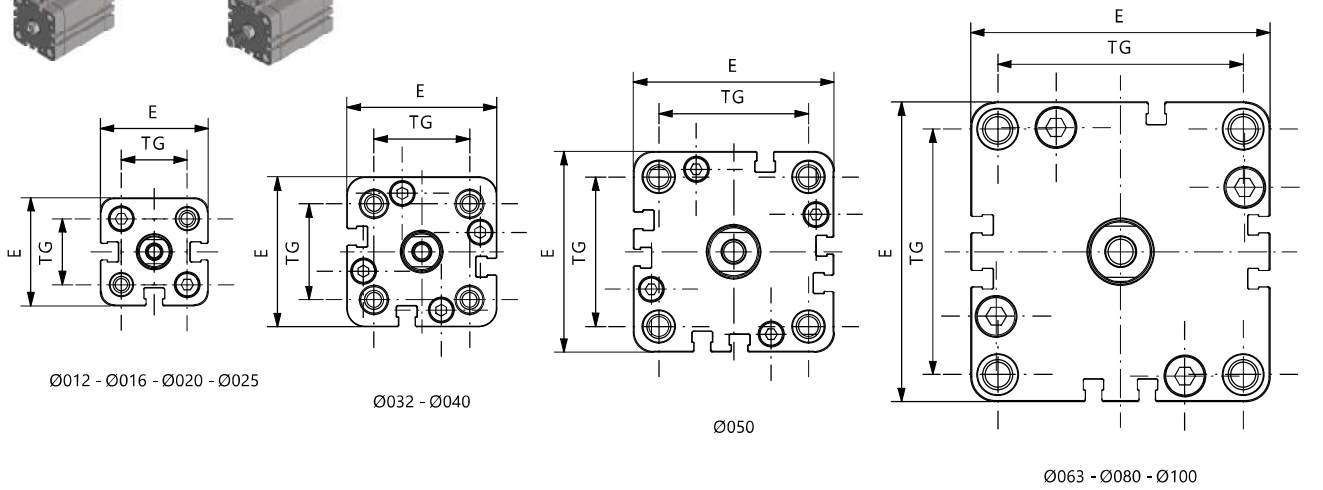

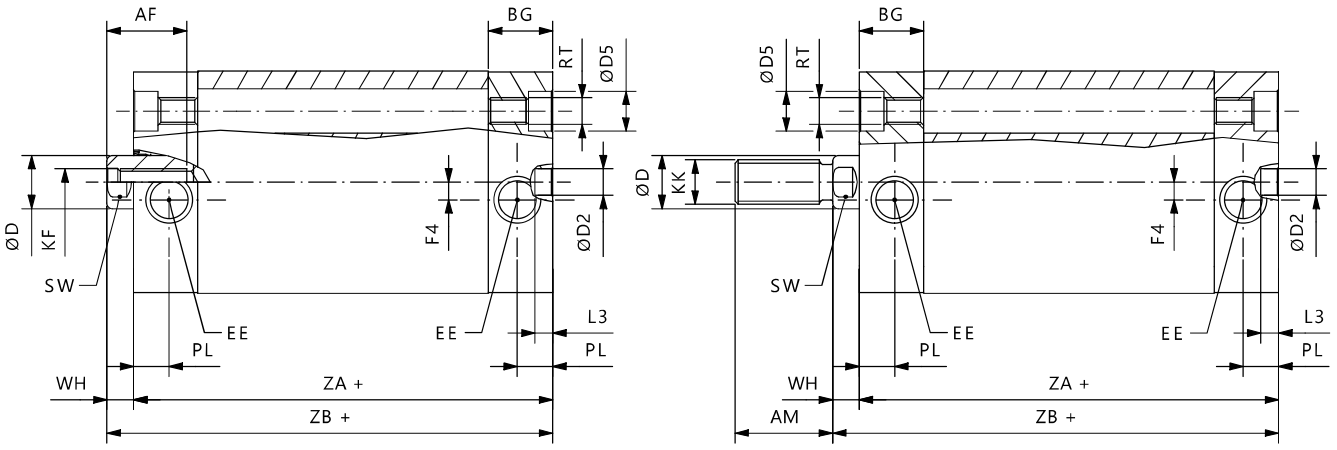

Ø	E	ØD2	RT	ØD5	KF	ØD	EE	PL	BG	TG	SW	L3	AF	WH	ZA	AM	KK	ZB	F4
12	29	6	M4	6	M3	6	M5	8	12,25	18	5	4	8	4,5	38	16	M6x1	42,5	-
16	29	6	M4	6	M4	8	M5	8	12,25	18	6	4	11	4,5	38	20	M8x1	42,5	-
20	36	6	M5	7,5	M5	10	M5	8	12,25	22	8	4	12	4,5	38	22	M10x1,25	42,5	-
25	40	6	M5	7,5	M5	10	M5	8	12,75	26	8	4	12	5,5	39,5	22	M10x1,25	45	-
32	50	6	M6	9	M6	12	1/8 G	8	14,5	32	10	4	15	6	44,5	22	M10x1,25	50,5	4
40	58	6	M6	9	M6	12	1/8 G	8	14,75	42	10	4	15	6,5	45,5	22	M10x1,25	51	3
50	67	6	M8	10,5	M8	16	1/8 G	8	14,75	50	13	4	17	7,5	45,5	24	M12x1,25	53	-
63	80	8	M10	13,5	M8	16	1/8 G	8	14,25	62	13	4	17	7,5	50	24	M12x1,25	57,5	-
80	100	8	M10	13,5	M10	20	1/8 G	8,5	16	82	17	4	17	8	56	32	M16x1,5	64	-
100	124	8	M10	13,5	M12	25	1/4 G	10,5	19,25	103	22	4	22	10	66,5	40	M20x1,5	76,5	-

+ = sommare corsa / plus stroke length

3A AUTOMATION

MADE IN ITALY

CILINDRI COMPATTI UNITOP Ø12 - Ø100
ISO21287 COMPACT CYLINDERS Ø12 - Ø100

DOPPIO EFFETTO PASSANTE - DOUBLE ACTING THROUGH ROD

UADE1N(M/F) - UADE1M(M/F)

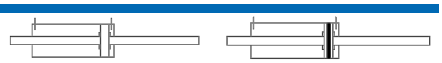

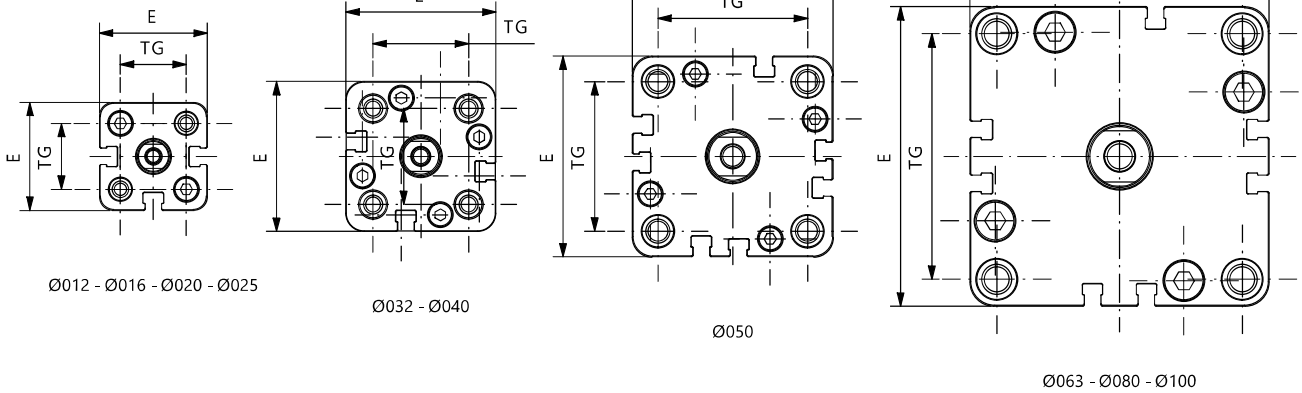

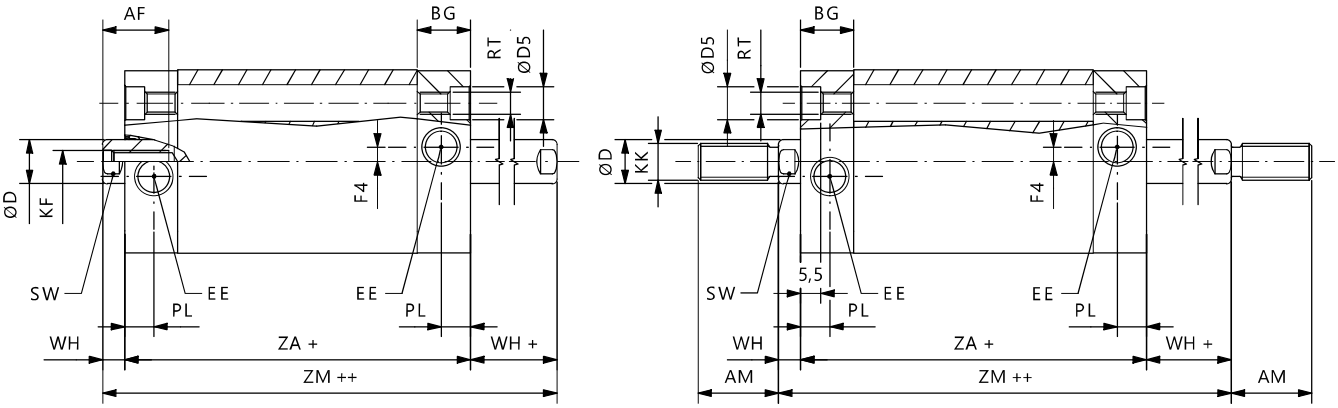

Ø	E	ØD2	RT	ØD5	KF	ØD	EE	PL	BG	TG	SW	L3	AF	WH	ZA	AM	KK	ZM	F4
12	29	6	M4	6	M3	6	M5	8	12,25	18	5	4	8	4,5	38	16	M6x1	47	-
16	29	6	M4	6	M4	8	M5	8	12,25	18	6	4	11	4,5	38	20	M8x1	47	-
20	36	6	M5	7,5	M5	10	M5	8	12,25	22	8	4	12	4,5	38	22	M10x1,25	47	-
25	40	6	M5	7,5	M5	10	M5	8	12,75	26	8	4	12	5,5	39,5	22	M10x1,25	50,5	-
32	50	6	M6	9	M6	12	1/8 G	8	14,5	32	10	4	15	6	44,5	22	M10x1,25	56,5	4
40	58	6	M6	9	M6	12	1/8 G	8	14,75	42	10	4	15	6,5	45,5	22	M10x1,25	58,5	3
50	67	6	M8	10,5	M8	16	1/8 G	8	14,75	50	13	4	17	7,5	45,5	24	M12x1,25	60,5	-
63	80	8	M10	13,5	M8	16	1/8 G	8	14,25	62	13	4	17	7,5	50	24	M12x1,25	65	-
80	100	8	M10	13,5	M10	20	1/8 G	8,5	16	82	17	4	17	8	56	32	M16x1,5	72	-
100	124	8	M10	13,5	M12	25	1/4 G	10,5	19,25	103	22	4	22	10	66,5	40	M20x1,5	86,5	-

+ = sommare corsa / plus stroke length
++ = sommare 2 x corsa / plus stroke length x 2

UA

CILINDRI COMPATTI UNITOP Ø12 - Ø100
ISO21287 COMPACT CYLINDERS Ø12 - Ø100

MADE IN ITALY

3A AUTOMATION

DOPPIO EFFETTO ANTIROTAZIONE - DOUBLE ACTING NOT ROTATING

UADE0NF...E - UADE0MF...E

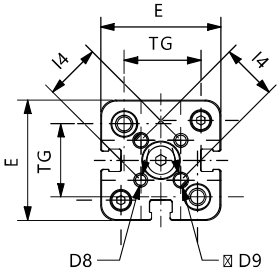

Ø012 - Ø016 - Ø020 - Ø025

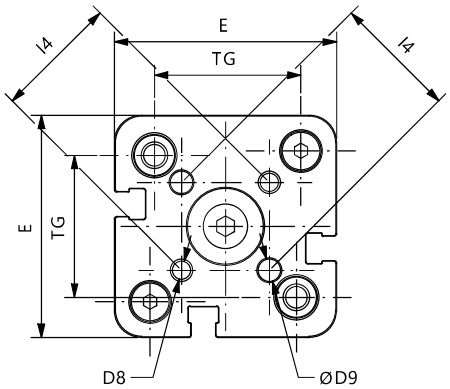

Ø032 - Ø040

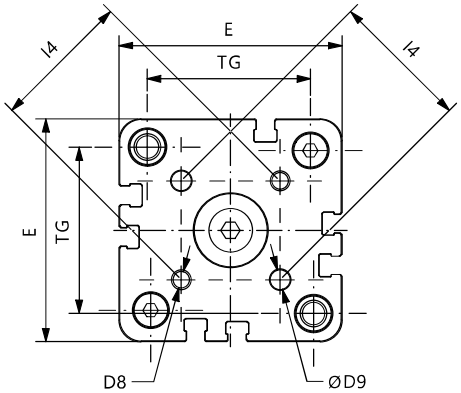

Ø050

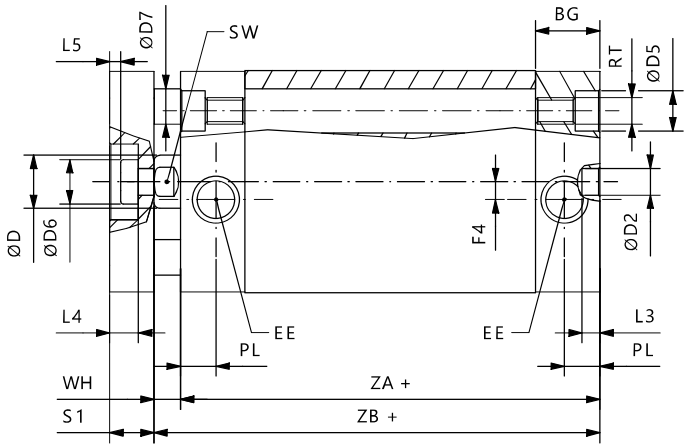

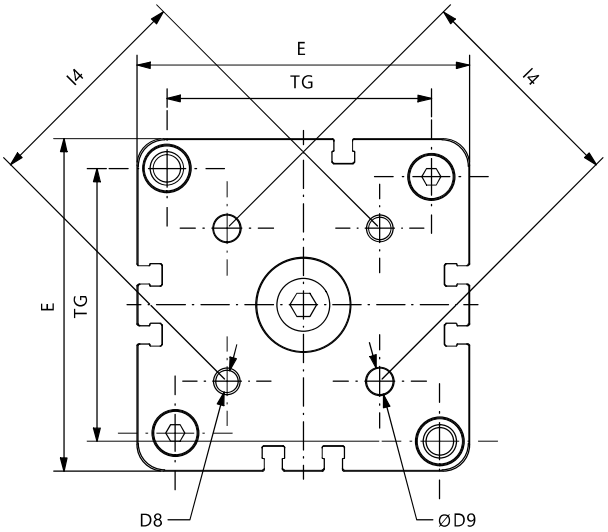

Ø063 - Ø080 - Ø100

Ø	E	ØD2	RT	ØD5	KF	ØD6	EE	PL	BG	TG	SW	L3	AF	WH	ZA	ZB	F4	l4	L4	L5	S1	ØD7	ØD	ØD8	ØD9
16	29	6	M4	6	M4	8	M5	8	12,25	18	6	4	8	4,5	38	42,5	-	14	3,8	1	6	5	9	M3	3
20	36	6	M5	7,5	M5	10	M5	8	12,25	22	8	4	10	4,5	38	42,5	-	17	5	1,5	8	5	11	M4	4
25	40	6	M5	7,5	M5	10	M5	8	12,75	26	8	4	10	5,5	39,5	45	-	22	5	1,5	8	6	14	M5	5
32	50	6	M6	9	M6	12	1/8 G	8	14,5	32	10	4	12	6	44,5	50,5	4	28	6,5	2,5	10	8	17	M5	5
40	58	6	M6	9	M6	12	1/8 G	8	14,75	42	10	4	12	6,5	45,5	52	3	33	6,5	2,5	10	10	17	M5	5
50	67	6	M8	10,5	M8	16	1/8 G	8	14,75	50	13	4	12	7,5	45,5	53	-	42	7,5	2,5	12	10	22	M6	6
63	80	8	M10	13,5	M8	16	1/8 G	8	14,25	62	13	4	14	7,5	50	57,5	-	50	7,5	2,5	12	10	22	M6	6
80	100	8	M10	13,5	M10	20	1/8 G	8,5	16	82	17	4	15	8	56	64	-	65	9	3	14	14	28	M8	8
100	124	8	M10	13,5	M12	25	1/4 G	10,5	19,25	103	22	4	20	10	66,5	76,5	-	80	10	3	14	14	30	M10	10

+ = sommare corsa / plus stroke length

3A AUTOMATION

MADE IN ITALY

CILINDRI COMPATTI UNITOP Ø12 - Ø100
ISO21287 COMPACT CYLINDERS Ø12 - Ø100

DOPPIO EFFETTO PASSANTE ANTIROTAZIONE - DOUBLE ACTING THROUGH ROD NOT ROTATING

UADE1N(M/F)...E - UADE1M(M/F)...E

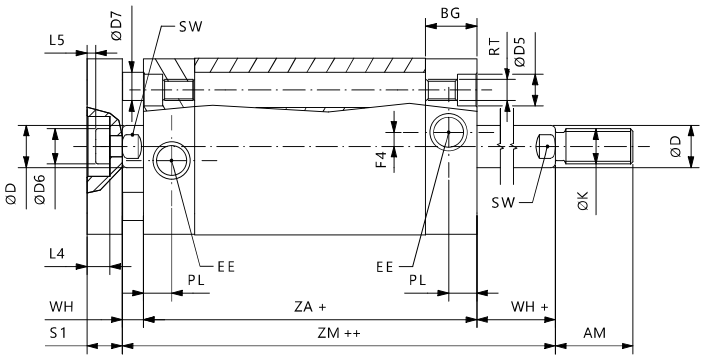

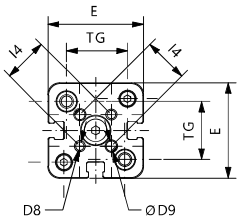

Ø012 - Ø016 - Ø020 - Ø025

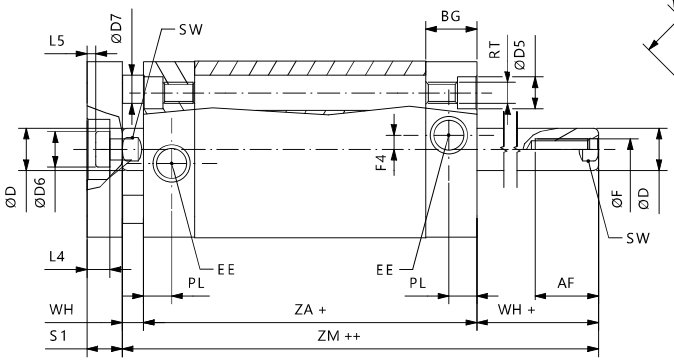

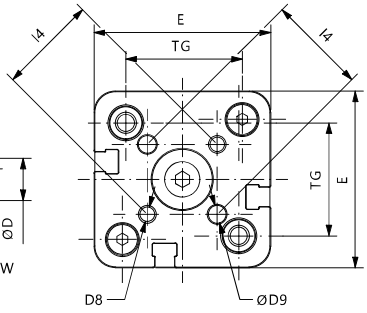

Ø032 - Ø040

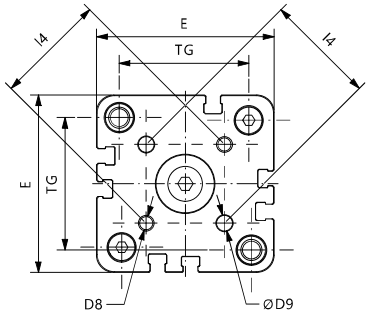

Ø050

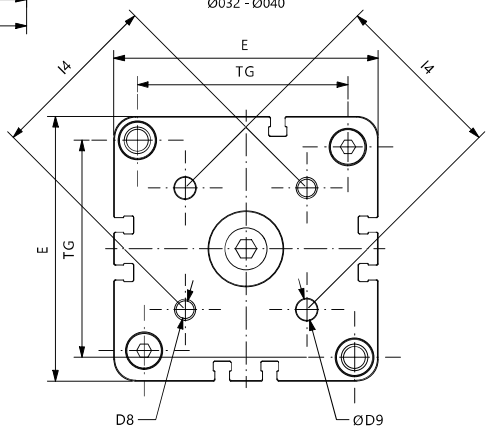

Ø063 - Ø080 - Ø100

Ø	E	ØD2	RT	ØD5	KF	ØD6	EE	PL	BG	TG	SW	L3	AF	WH	ZA	ZM	F4	I4	L4	L5	S1	ØD7	ØD	ØD8	ØD9
16	29	6	M4	6	M4	8	M5	8	12,25	18	6	4	8	4,5	38	47	-	14	3,8	1	6	5	9	M3	3
20	36	6	M5	7,5	M5	10	M5	8	12,25	22	8	4	10	4,5	38	47	-	17	5	1,5	8	5	11	M4	4
25	40	6	M5	7,5	M5	10	M5	8	12,75	26	8	4	10	5,5	39,5	50,5	-	22	5	1,5	8	6	14	M5	5
32	50	6	M6	9	M6	12	1/8 G	8	14,5	32	10	4	12	6	44,5	56,5	4	28	6,5	2,5	10	8	17	M5	5
40	58	6	M6	9	M6	12	1/8 G	8	14,75	42	10	4	12	6,5	45,5	58,5	3	33	6,5	2,5	10	10	17	M5	5
50	67	6	M8	10,5	M8	16	1/8 G	8	14,75	50	13	4	12	7,5	45,5	60,5	-	42	7,5	2,5	12	10	22	M6	6
63	80	8	M10	13,5	M8	16	1/8 G	8	14,25	62	13	4	14	7,5	50	65	-	50	7,5	2,5	12	10	22	M6	6
80	100	8	M10	13,5	M10	20	1/8 G	8,5	16	82	17	4	15	8	56	72	-	65	9	3	14	14	28	M8	8
100	124	8	M10	13,5	M12	25	1/4 G	10,5	19,25	103	22	4	20	10	66,5	86,5	-	80	10	3	14	14	30	M10	10

+ = sommare corsa / plus stroke length
++ = sommare 2 x corsa / plus stroke length x 2

UA

CILINDRI COMPATTI UNITOP Ø12 - Ø100
ISO21287 COMPACT CYLINDERS Ø12 - Ø100

MADE IN ITALY

3A AUTOMATION

KIT DI MONTAGGIO - MOUNTING KIT

Contenuto del Kit - Kit parts
Kit cilindro doppio effetto magnetico Kit for double acting magnetic cylinder
Testata anteriore completa / Complete front cover
Testata posteriore completa / Complete rear cover
Pistone completo / Complete piston
Tappi protezione alimentazioni / Air supply protection caps
UADE0MMØK001

Kit disponibile anche nelle altre versioni.
Kit available also in other versions.

ASTA STELO - PISTON ROD BAR

Ø cilindro cylinder Ø	Barra stelo - Piston rod bar		Ø stelo Piston rod Ø
	Barra stelo in AISI303 AISI303 piston rod bar	Barra stelo in AISI316 AISI316 piston rod bar	
12	V30BRT0306000	V30BRT0506000	6
16	V30BRT0308000	V30BRT0508000	8
20	V30BRT0310000	V30BRT0510000	10
25	V30BRT0310000	V30BRT0510000	10
32	V30BRT0312000	V30BRT0512000	12
40	V30BRT0312000	V30BRT0512000	12
50	V30BRT0316000	V30BRT0516000	16
63	V30BRT0316000	V30BRT0516000	16
80	V30BRT0320000	V30BRT0520000	20
100	V30BRT0325000	V30BRT0525000	25

BARRA TUBO - TUBE BAR

Ø cilindro cylinder Ø	Barra tubo - Tube bar
	Barra tubo in alluminio anodizzato Anodized aluminum tube bar
12	V30TG20012000
16	V30TG20016000
20	V30TG20020000
25	V30TG20025000
32	V30TG20032000
40	V30TG20040000
50	V30TG20050000
63	V30TG20063000
80	V30TG20080000
100	V30TG200A0000

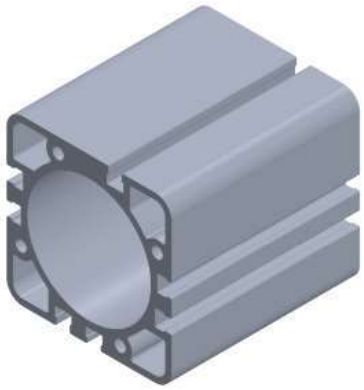

Barre lunghezza 3 metri
3 meter long bars

Barre tubo e barre stelo disponibili anche lavorate e tagliate a misura/corsa.
Tube bars and piston rod bars available also worked and cut at lenght/stroke.

3A AUTOMATION

CILINDRI CORSA BREVE
SHORT STROKE CYLINDERS

SERIE

BA

MADE IN ITALY

BA

CILINDRI CORSA BREVE Ø12 - Ø100
SHORT STROKE CYLINDERS Ø12 - Ø100

MADE IN ITALY

3A AUTOMATION

VERSIONI - VERSIONS

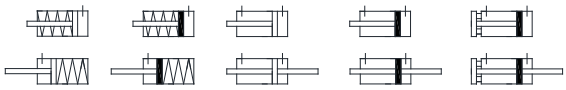

Materiali - Materials	
Testate - Covers	Alluminio anodizzato Anodized aluminum
Tubo - Tube	Alluminio anodizzato Anodized aluminum
Stelo - Piston rod	Acciaio inox AISI303 Stainless steel AISI303
Pistone - Piston	Ø12-32 Delrin Ø40-100 Alluminio/Aluminum
Guarnizioni - Seals	PU / NBR
Boccola guida - Guiding bush	Bronzo sinterizzato Sintered bronze

Informazioni tecniche - Technical features	
Fluido - Fluid	Aria compressa filtrata lubrificata e non Filtered and lubricated or not compressed air
Temp. impiego Working Temp.	-35°C +80°C con aria secca / w dry air
Pressione MAX MAX pressure	10 bar

CHIAVE DI CODIFICA - KEY CODE

Base	Versioni - Versions								Ø	Corsa - Stroke
BA	**SA**	Semplice effetto molla anteriore	**0**	Standard	**M**	Magnetico	**N**	Non ammortizzato	**012**	**0005**
		Single acting front spring		Standard		Magnetic		Not Cushioned	**....**	**....**
	SP	Semplice effetto molla posteriore	**1**	Passante	**N**	Non magnetico				
		Single acting rear spring		Through rod		Not magnetic				
	DE	Doppio effetto								
		Double acting							**100**	**250**

CODICE ESEMPIO - SAMPLE CODE

BA	DE	0	M	N	050	0100	+	varianti	variants

VARIANTI - VARIANTS

Guarnizioni Seals		Versione Version		Materiale stelo Piston rod material		Filetto stelo speciale Special piston rod thread	Prolunga stelo Extended piston rod		Atex
HR	Guarnizione stelo Viton	**E**	Antirotazione	**X**	AISI316	Su richiesta	**PXXX**	xxx = mm	**T**
	Viton Rod seal		Not rotating			On request			
HA	Tutto Viton								
	All Viton								

3A AUTOMATION

MADE IN ITALY

CILINDRI CORSA BREVE Ø12 - Ø100
SHORT STROKE CYLINDERS Ø12 - Ø100

CORSE STANDARD - STANDARD STROKES

Ø	5	10	15	20	25	30	40	50	60	70	80	90	100	125	160	200	250
12	XY	XY	XY	XY	XY												
16	XY	XY	XY	XY	X												
20	XY	XY	XY	XY	XY												
25	XY	XY	XY	XY	XY												
32	XY	XY	XY	XY	XY	XY	XY	XY	Y	Y	Y	Y	Y				
40	XY	XY	XY	XY	XY	XY	XY	XY	Y	Y	Y	Y	Y				
50		XY	XY	XY	XY	XY	XY	XY	Y	Y	Y	Y	Y				
63		XY	XY	XY	XY	XY	XY	XY	Y	Y	Y	Y	Y				
80		XY	XY	XY	XY	XY	XY	XY	Y	Y	Y	Y	Y	Y	Y	Y	Y
100		XY	XY	XY	XY	XY	XY	XY	Y	Y	Y	Y	Y	Y	Y	Y	Y

X= Cilindro semplice effetto - Single acting cylinder
Y= Cilindro doppio effetto - Double acting cylinder

BA

CILINDRI CORSA BREVE Ø12 - Ø100
SHORT STROKE CYLINDERS Ø12 - Ø100

MADE IN ITALY

3A AUTOMATION

SEMPLICE EFFETTO MOLLA ANTERIORE - SINGLE ACTING FRONT SPRING

BASA0NN NON MAGNETICO - NOT MAGNETIC

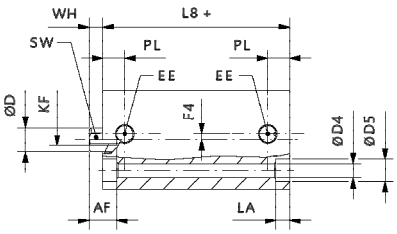

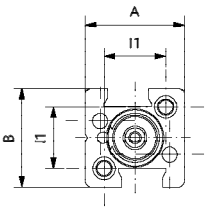

Ø012

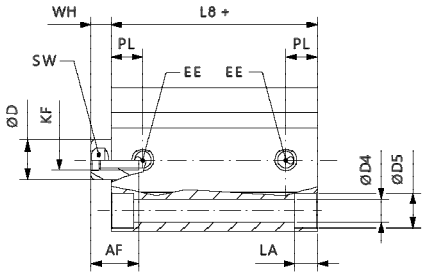

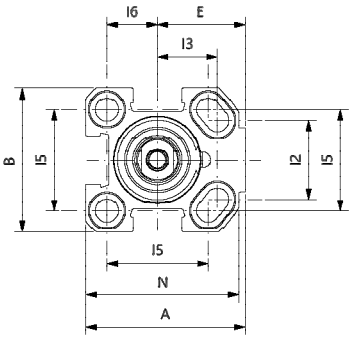

Ø016 - Ø020 - Ø025

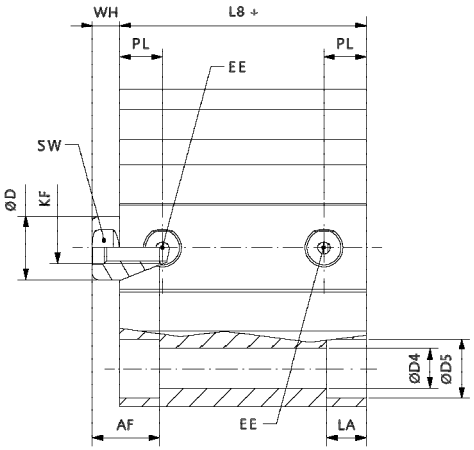

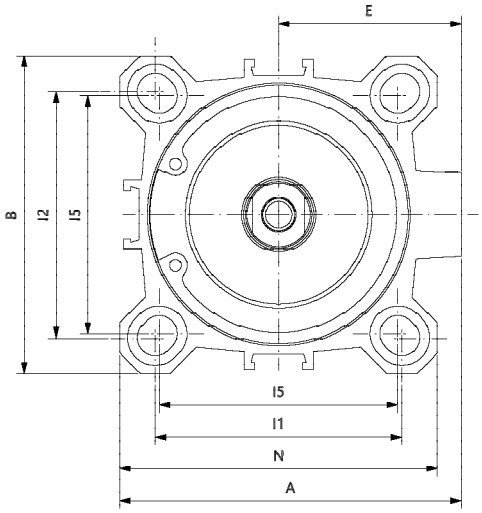

Ø032 - Ø040 - Ø050 - Ø063 - Ø080 - Ø100

Ø	A	B	ØD	KF	ØD4	ØD5	E	EE	L8	PL	I1	I2	I3	I5	I6	LA	L1	N	AF	WH
12	25	25	6	M3	3,7	5,6	-	M5	17**	5,5	15,5	-	-	-	-	3,5	-	-	7	3,5
16	34	30	8	M4	rif	rif	19	M5	27	8	-	18	12	20	10	4,6	3,5	32	11	4,5
20	40	36	10	M5	5,8	9	22	M5	27	8	-	20	15	25,5	12,7	5,7	5,7	38,5	12	5
25	44,5	40	10	M5	5,8	9	24,5	1/8G	28,5	10,5	-	26	15,5	28	14	5,7	5,7	42	12	5,5
32	51	46	12	M6	5,8	9	27	1/8G	29,5*	11,5	36	32	-	34	-	5,7	-	48	15	6
40	58	55	12	M6	5,8	9	30,5	1/8G	29,5*	11	42	42	-	40	-	5,7	-	55	15	6
50	70	65	16	M8	6,8	11	37,5	1/8G	34,5*	11,5	50	50	-	50	-	6,8	-	65	17	7,5
63	89	80	16	M8	9	14	46	1/8G	37*	11	62	62	-	60	-	8,8	-	80	17	7
80	105	100	20	M10	9	14	55	1/4G	46*	14	82	82	-	77	-	9	-	100	17	8
100	131	124	25	M12	11	17,2	69	1/4G	56*	16	103	103	-	94	-	11	-	124	22	10

+ = sommare corsa / plus stroke length
* = aggiungere / add 10mm per corse / for strokes 40, 50
** = aggiungere / add 5mm per corse / for strokes 15, 20, 25

3A AUTOMATION

MADE IN ITALY

CILINDRI CORSA BREVE Ø12 - Ø100
SHORT STROKE CYLINDERS Ø12 - Ø100

SEMPLICE EFFETTO MOLLA ANTERIORE - SINGLE ACTING FRONT SPRING

BASA0MN MAGNETICO - MAGNETIC

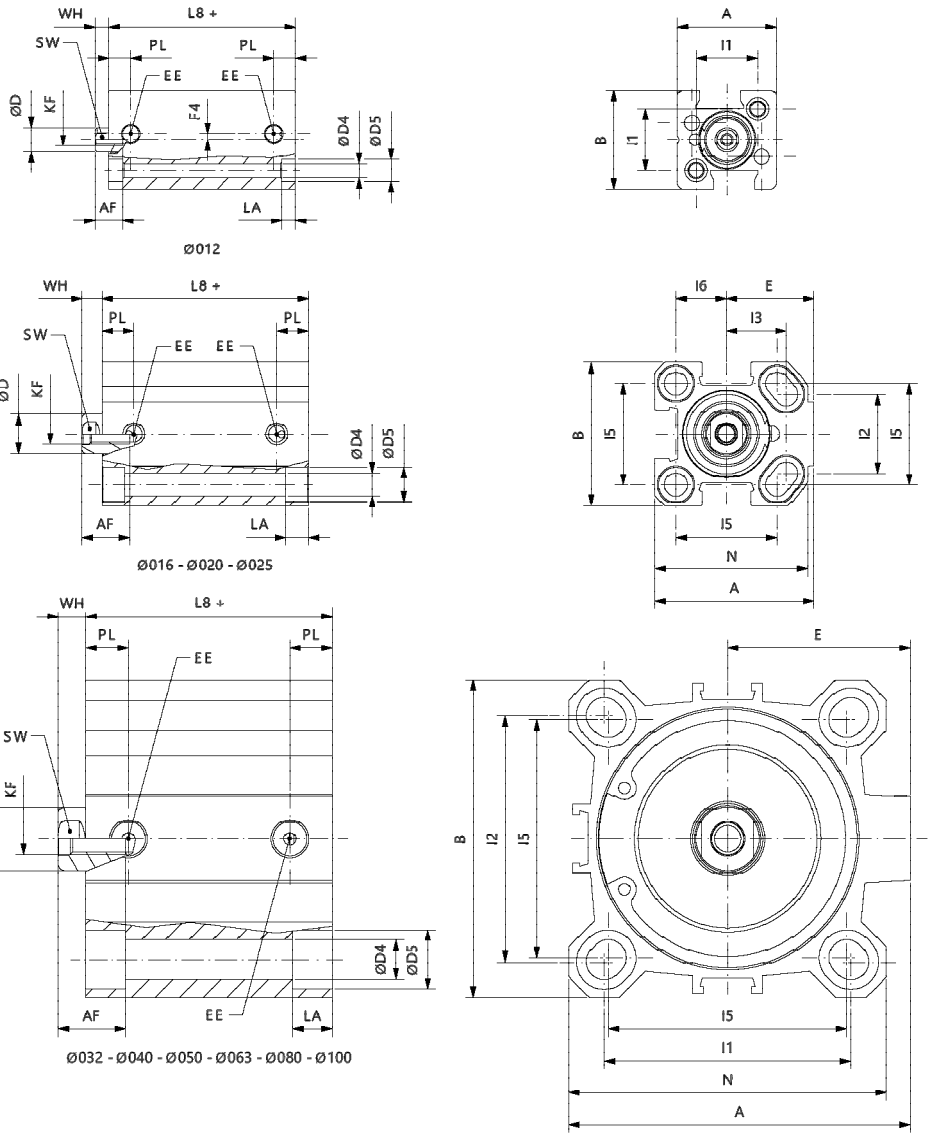

Ø	A	B	ØD	KF	ØD4	ØD5	E	EE	L8	PL	I1	I2	I3	I5	I6	LA	L1	N	AF	WH
12	25	25	6	M3	3,7	5,6	-	M5	27	5,5	15,5	-	-	-	-	3,5	-	-	7	3,5
16	34	30	8	M4	-	-	19	M5	32*	8	-	18	12	20	10	4,6	3,5	32	11	4,5
20	40	36	10	M5	5,8	9	22	M5	32*	8	-	20	15	25,5	12,7	5,7	5,7	38,5	12	5
25	44,5	40	10	M5	5,8	9	24,5	1/8G	38,5*	10,5	-	26	15,5	28	14	5,7	5,7	42	12	5,5
32	51	46	12	M6	5,8	9	27	1/8G	39,5*	11,5	36	32	-	34	-	5,7	-	48	15	6
40	58	55	12	M6	5,8	9	30,5	1/8G	39,5*	11	42	42	-	40	-	5,7	-	55	15	6
50	70	65	16	M8	6,8	11	37,5	1/8G	39,5*	11,5	50	50	-	50	-	6,8	-	65	17	7,5
63	89	80	16	M8	9	14	46	1/8G	42*	11	62	62	-	60	-	8,8	-	80	17	7
80	105	100	20	M10	9	14	55	1/4G	46*	14	82	82	-	77	-	9	-	100	17	8
100	131	124	25	M12	11	17,2	69	1/4G	56*	16	103	103	-	94	-	11	-	124	22	10

* = aggiungere / add 6mm per corsa / for stroke 25 (Ø16 - Ø20) ; aggiungere / add 1mm per corsa / for stroke 25 (Ø25)
* = aggiungere / add 10mm per corse / for strokes 40, 50 (Ø32 - Ø100)
+ = sommare corsa / plus stroke length

BA

CILINDRI CORSA BREVE Ø12 - Ø100
SHORT STROKE CYLINDERS Ø12 - Ø100

MADE IN ITALY

3A AUTOMATION

SEMPLICE EFFETTO MOLLA POSTERIORE - SINGLE ACTING REAR SPRING

BASP0MN - BASP0NN

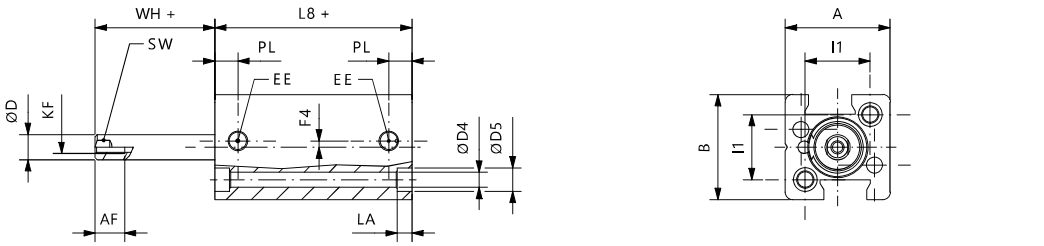

Ø012

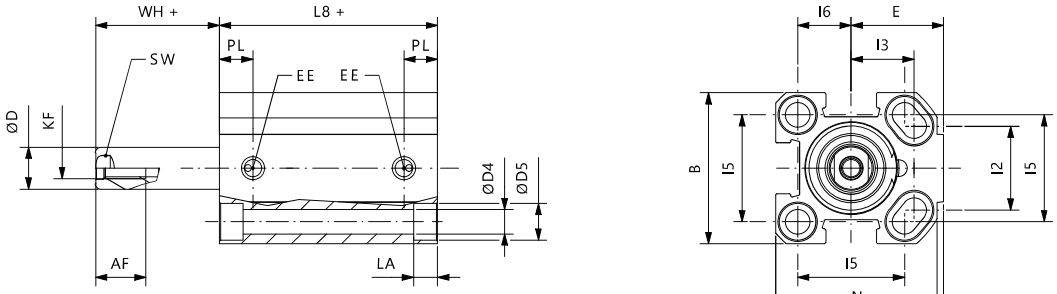

Ø016 - Ø020 - Ø025

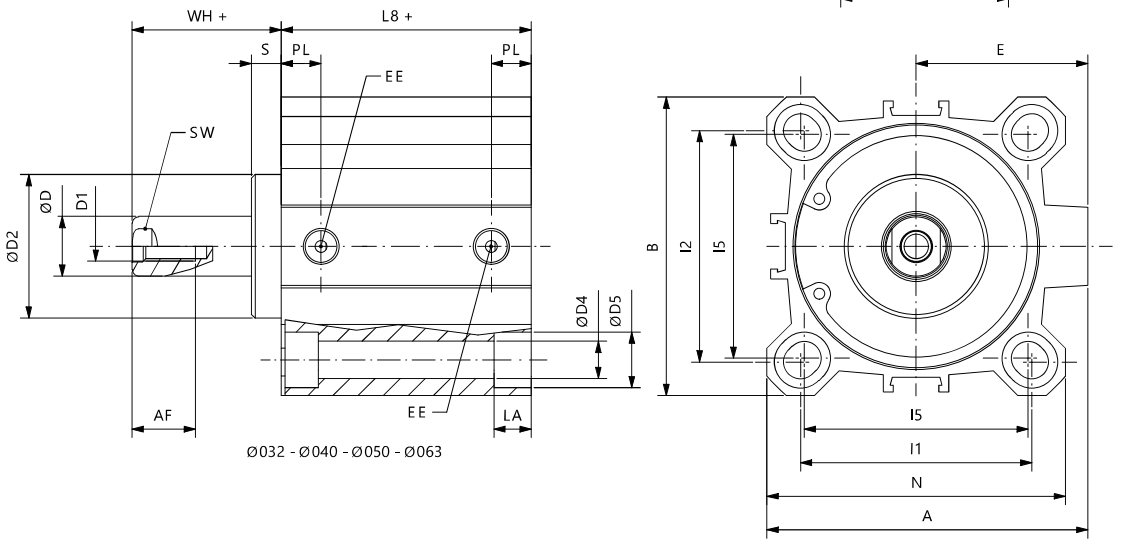

Ø032 - Ø040 - Ø050 - Ø063

Ø	A	B	ØD	KF	ØD	ØD4	ØD5	E	EE	L8	PL	I1	I2	I3	I5	I6	LA	L1	N	AF	S	WH
12	25	25	6	M3	-	3,7	5,6	-	M5	**	5,5	15,5	-	-	-	-	3,5	-	-	7	-	3,5
16	34	30	8	M4	-	rif	rif	19	M5	32*	8	-	18	12	20	10	4,6	3,5	32	11	-	4,5
20	40	36	10	M5	-	5,8	9	22	M5	32*	8	-	20	15	25,5	12,7	5,7	5,7	38,5	12	-	4,5
25	44,5	40	10	M5	-	5,8	9	24,5	1/8G	38,5*	10,5	-	26	15,5	28	14	5,7	5,7	42	12	-	5,5
32	51	46	12	M6	24,5	5,8	9	27	1/8G	39,5	11,5	36	32	-	34	-	5,7	-	48	15	5	11
40	58	55	12	M6	28	5,8	9	30,5	1/8G	39,5	11	42	42	-	40	-	5,7	-	55	15	6	12,5
50	70	65	16	M8	34	6,8	11	37,5	1/8G	39,5	11,5	50	50	-	50	-	6,8	-	65	17	6	13,5
63	89	80	16	M8	38,5	9	14	46	1/8G	42	11	62	62	-	60	-	8,8	-	80	17	8	15

+ = sommare corsa / plus stroke length
* = aggiungere / add 11mm (Ø20), 6mm (Ø25), 5mm (Ø32) per corse / for strokes 20,25; aggiungere / add 10mm per cosa / for strokes 30 (Ø32)
** = non magnetico / not magnetic 17mm, magnetico / magnetic 27mm

3A AUTOMATION

MADE IN ITALY

CILINDRI CORSA BREVE Ø12 - Ø100
SHORT STROKE CYLINDERS Ø12 - Ø100

DOPPIO EFFETTO - DOUBLE ACTING

BADE0NN

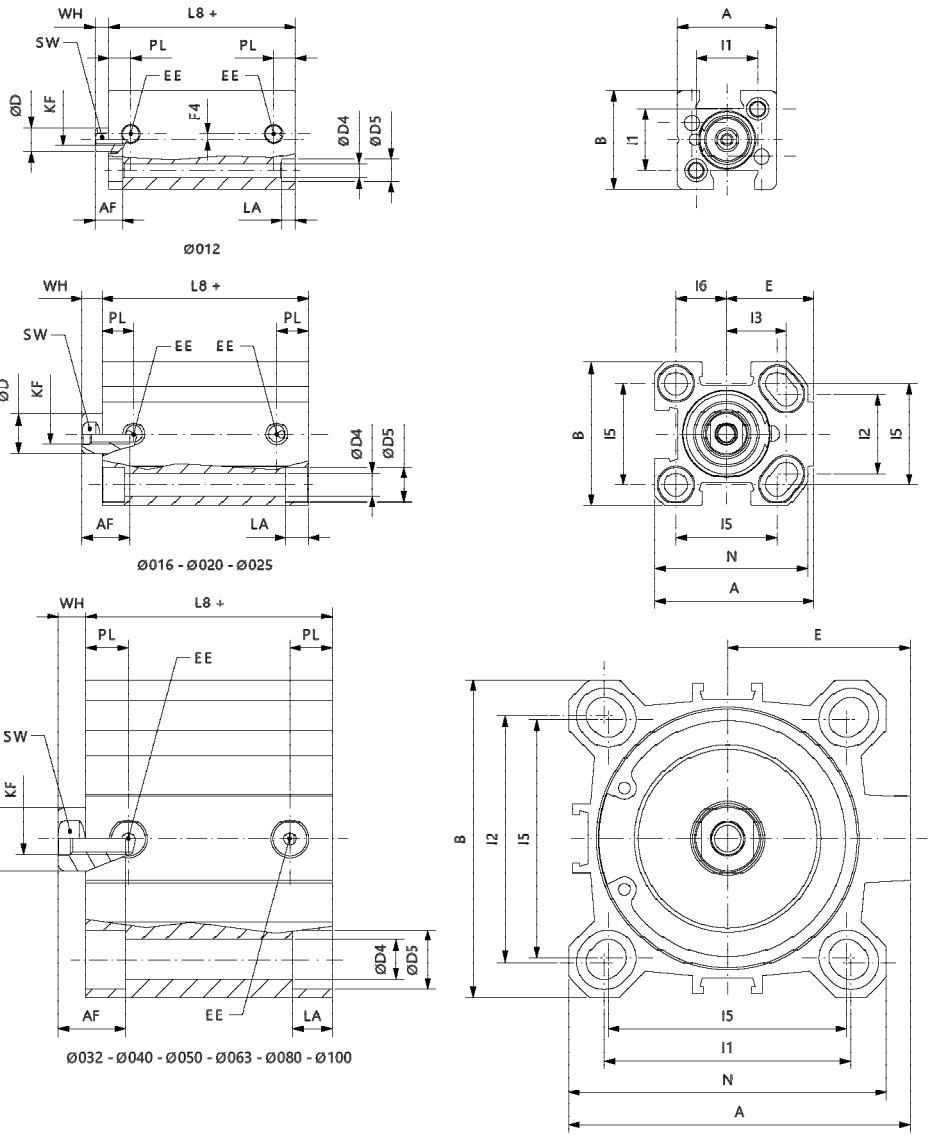

Ø	A	B	ØD	KF	ØD4	ØD5	E	EE	L8	PL	I1	I2	I3	I5	I6	LA	L1	N	AF	WH
12	25	25	6	M3	3,7	5,6	-	M5	17	5,5	15,5	-	-	-	-	3,5	-	-	7	3,5
16	34	30	8	M4	rif	rif	19	M5	27*	8	-	18	12	20	10	4,6	3,5	32	11	4,5
20	40	36	10	M5	5,8	9	22	M5	27*	8	-	20	15	25,5	12,7	5,7	5,7	38,5	12	5
25	44,5	40	10	M5	5,8	9	24,5	1/8G	28,5*	10,5	-	26	15,5	28	14	5,7	5,7	42	12	5,5
32	51	46	12	M6	5,8	9	27	1/8G	29,5	11,5	36	32	-	34	-	5,7	-	48	15	6
40	58	55	12	M6	5,8	9	30,5	1/8G	29,5	11	42	42	-	40	-	5,7	-	55	15	6
50	70	65	16	M8	6,8	11	37,5	1/8G	34,5	11,5	50	50	-	50	-	6,8	-	65	17	7,5
63	89	80	16	M8	9	14	46	1/8G	37*	11	62	62	-	60	-	8,8	-	80	17	7
80	105	100	20	M10	9	14	55	1/4G	46*	14	82	82	-	77	-	9	-	100	17	8
100	131	124	25	M12	11	17,2	69	1/4G	56*	16	103	103	-	94	-	11	-	124	22	10

+ = sommare corsa / plus stroke length
** = aggiungere / add 1mm per corse / for strokes 30, 40, 50 (Ø16 - Ø20) ; aggiungere / add 1mm per corse 40, 50 (Ø25)

BA

CILINDRI CORSA BREVE Ø12 - Ø100
SHORT STROKE CYLINDERS Ø12 - Ø100

MADE IN ITALY

3A AUTOMATION

DOPPIO EFFETTO - DOUBLE ACTING

BADE0MN

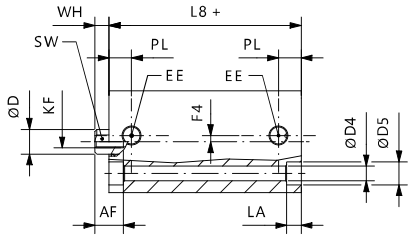

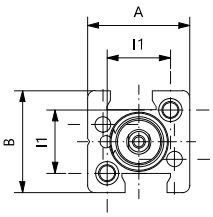

Ø012

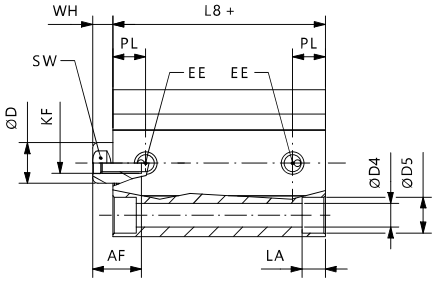

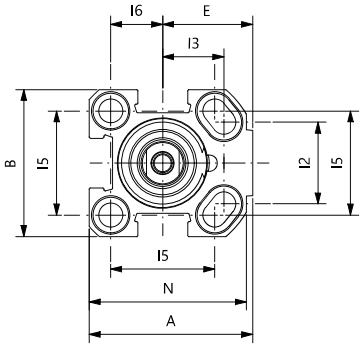

Ø016 - Ø020 - Ø025

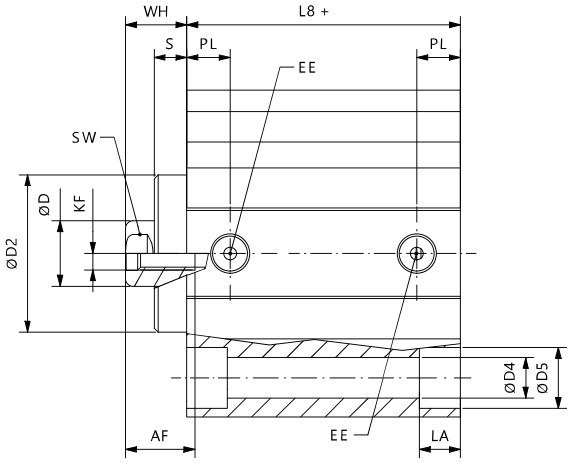

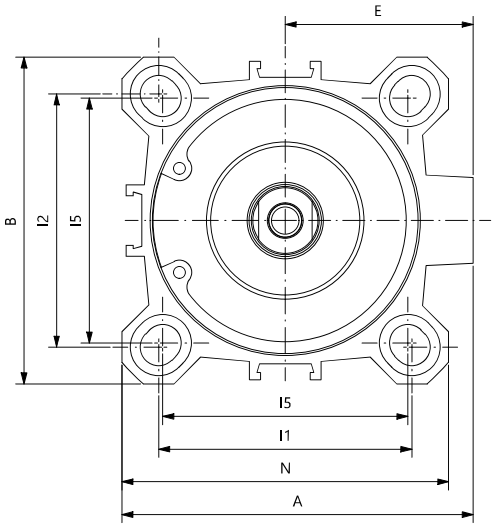

Ø032 - Ø040 - Ø050 - Ø063 - Ø080 - Ø100

Ø	A	B	ØD	KF	ØD2	ØD4	ØD5	E	EE	L8	PL	I1	I2	I3	I5	I6	LA	L1	N	AF	S	WH
12	25	25	6	M3	-	3,7	5,6	-	M5	27	5,5	15,5	-	-	-	-	3,5	-	-	7	-	3,5
16	34	30	8	M4	-	rif	rif	19	M5	32*	8	-	18	12	20	10	4,6	3,5	32	11	-	4,5
20	40	36	10	M5	-	5,8	9	22	M5	32*	8	-	20	15	25,5	12,7	5,7	5,7	38,5	12	-	4,5
25	44,5	40	10	M5	-	5,8	9	24,5	1/8G	38,5*	10,5	-	26	15,5	28	14	5,7	5,7	42	12	-	5,5
32	51	46	12	M6	24,5	5,8	9	27	1/8G	39,5	11,5	36	32	-	34	-	5,7	-	48	15	5	5,5
40	58	55	12	M6	28	5,8	9	30,5	1/8G	39,5	11	42	42	-	40	-	5,7	-	55	15	6	6,5
50	70	65	16	M8	34	6,8	11	37,5	1/8G	39,5	11,5	50	50	-	50	-	6,8	-	65	17	6	7,5
63	89	80	16	M8	38,5	9	14	46	1/8G	42	11	62	62	-	60	-	8,8	-	80	17	8	6,5
80	105	100	20	M10	44	9	14	55	1/4G	46	14	82	82	-	77	-	9	-	100	17	10	8
100	131	124	25	M12	56	11	17,2	69	1/4G	56	16	103	103	-	94	-	11	-	124	22	10,5	10

+ = sommare corsa / plus stroke length
* = aggiungere / add 6mm per corsa / for stroke 25+ (Ø16 - Ø20) ; aggiungere / add 1mm per corse 25+ (Ø25)

3A AUTOMATION

MADE IN ITALY

CILINDRI CORSA BREVE Ø12 - Ø100
SHORT STROKE CYLINDERS Ø12 - Ø100

DOPPIO EFFETTO PASSANTE - DOUBLE ACTING THROUGH ROD

BADE1NN - BADE1MN

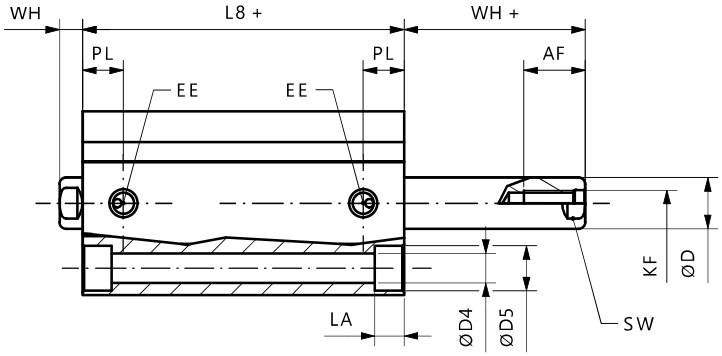

Ø016 - Ø020 - Ø025

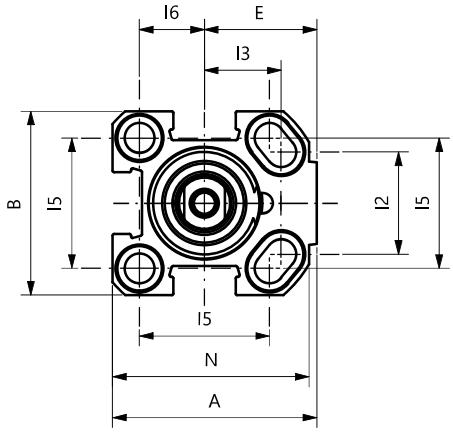

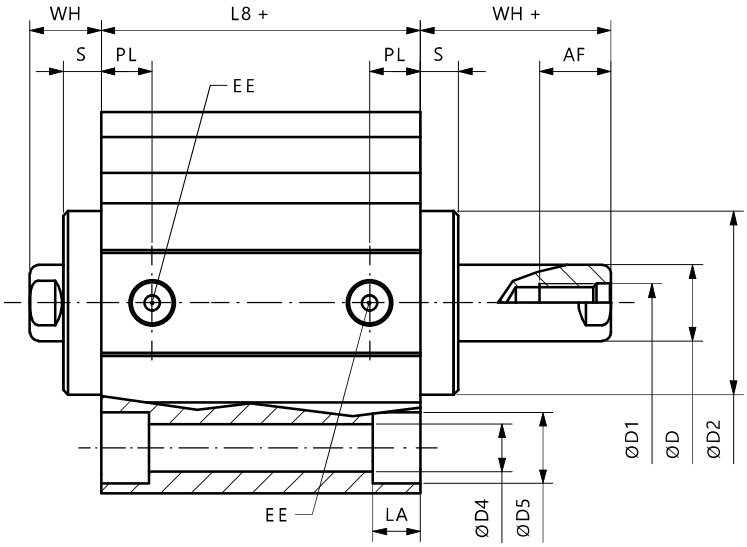

Ø032 - Ø040 - Ø050 - Ø063 - Ø080 - Ø100

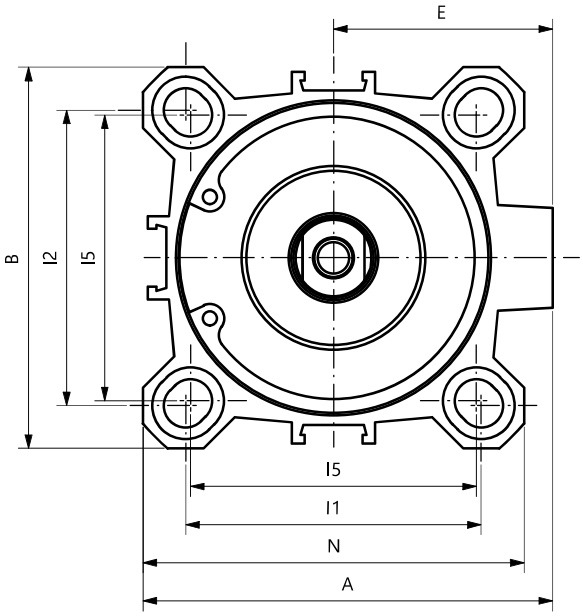

Ø	A	B	ØD	KF	ØD2	ØD4	ØD5	E	EE	L8	PL	I1	I2	I3	I5	I6	LA	L1	N	AF	S	WH
16	34	30	8	M4	-	rif	rif	19	M5	32*	8	-	18	12	20	10	4,6	3,5	32	11	-	4,5
20	40	36	10	M5	-	5,8	9	22	M5	32*	8	-	20	15	25,5	12,7	5,7	5,7	38,5	12	-	4,5
25	44,5	40	10	M5	-	5,8	9	24,5	1/8G	38,5*	10,5	-	26	15,5	28	14	5,7	5,7	42	12	-	5,5
32	51	46	12	M6	24,5	5,8	9	27	1/8G	39,5	11,5	36	32	-	34	-	5,7	-	48	15	5	5,5
40	58	55	12	M6	28	5,8	9	30,5	1/8G	39,5	11	42	42	-	40	-	5,7	-	55	15	6	6,5
50	70	65	16	M8	34	6,8	11	37,5	1/8G	39,5	11,5	50	50	-	50	-	6,8	-	65	17	6	7,5
63	89	80	16	M8	38,5	9	14	46	1/8G	42	11	62	62	-	60	-	8,8	-	80	17	8	6,5
80	105	100	20	M10	44	9	14	55	1/4G	46	14	82	82	-	77	-	9	-	100	17	10	8
100	131	124	25	M12	56	11	17,2	69	1/4G	56	16	103	103	-	94	-	11	-	124	22	10,5	10

+ = sommare corsa / plus stroke length
* = aggiungere / add 6mm per corsa / for stroke 25+ (Ø16 - Ø20) ; aggiungere / add 1mm per corse 25+ (Ø25)

BA

CILINDRI CORSA BREVE Ø12 - Ø100
SHORT STROKE CYLINDERS Ø12 - Ø100

MADE IN ITALY

3A AUTOMATION

DOPPIO EFFETTO ANTIROTAZIONE - DOUBLE ACTING NOT ROTATING

BADE0NN...E - BADE0MN...E

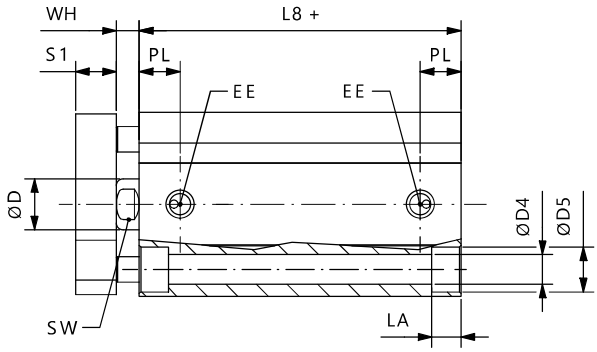

Ø020 - Ø025

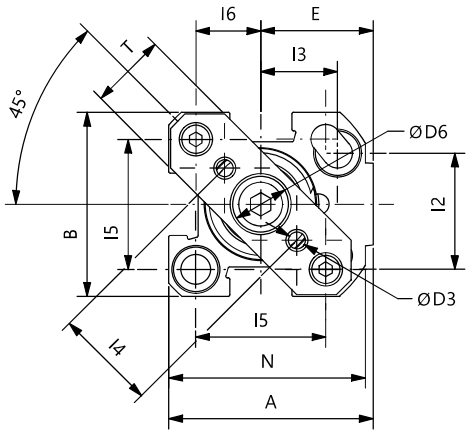

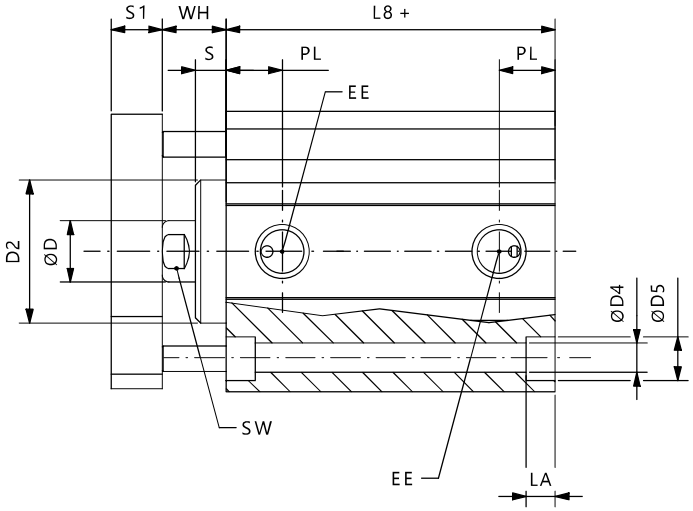

Ø032 - Ø040 - Ø050 - Ø063 - Ø080 - Ø100

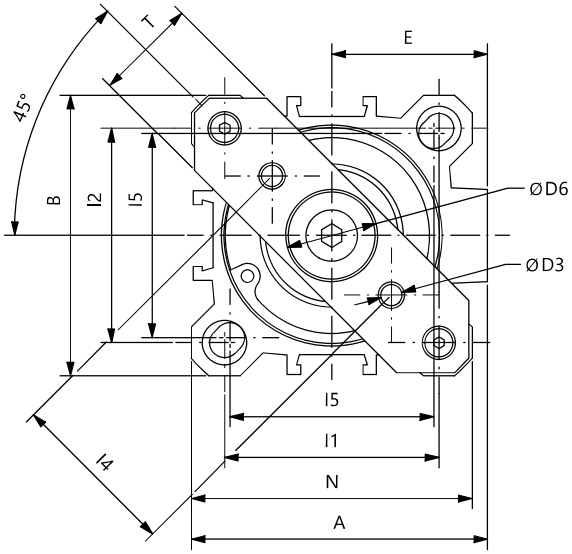

Ø	A	B	ØD	ØD2	ØD3	ØD4	ØD5	ØD6	E	EE	L8	PL	I1	I2	I3	I5	I6	LA	L1	N	AF	S	S1	WH
20	40	36	10	-	M4	5,8	9	11	22	M5	32*	8	-	20	15	25,5	12,7	5,7	5,7	38,5	12	-	8	4,5
25	44,5	40	10	-	M4	5,8	9	11	24,5	1/8G	38,5*	10,5	-	26	15,5	28	14	5,7	5,7	42	12	-	8	5,5
32	51	46	12	24,5	M5	5,8	9	17	27	1/8G	39,5	11,5	36	32	-	34	-	5,7	-	48	15	5	10	11
40	58	55	12	28	M5	5,8	9	17	30,5	1/8G	39,5	11	42	42	-	40	-	5,7	-	55	15	6	10	12,5
50	70	65	16	34	M6	6,8	11	22	37,5	1/8G	39,5	11,5	50	50	-	50	-	6,8	-	65	17	6	12	13,5
63	89	80	16	38,5	M6	9	14	22	46	1/8G	42	11	62	62	-	60	-	8,8	-	80	17	8	12	15
80	105	100	20	44	M8	9	14	28	55	1/4G	46	14	82	82	-	77	-	9	-	100	17	10	14	18
100	131	124	25	56	M10	11	17,2	30	69	1/4G	56	16	103	103	-	94	-	11	-	124	22	10,5	14	20,5

+ = sommare corsa / plus stroke length
* = aggiungere / add 6mm per corsa / for stroke 25+ (Ø16 - Ø20) ; aggiungere / add 1mm per corse 25+ (Ø25)

3A AUTOMATION

CILINDRI CARTUCCIA
CARTRIDGE CYLINDERS

SERIE

TA

MADE IN ITALY

TA

CILINDRI CARTUCCIA Ø06 - Ø16
CARTRIDGE CYLINDERS Ø06 - Ø16

MADE IN ITALY

3A AUTOMATION

VERSIONI - VERSIONS

Materiali - Materials	
Corpo - Body	Ottone nichelato Nickel coated brass
Stelo - Piston rod	Acciaio inox AISI303 Stainless steel AISI303
Guarnizioni - Seals	Poliuretano Polyurethane

Informazioni tecniche - Technical features	
Fluido - Fluid	Aria compressa filtrata lubrificata e non Filtered and lubricated or not compressed air
Temp. impiego Working Temp.	Ø6 -20°C +80°C con aria secca / w dry air Ø10-16 -35°C +80°C con aria secca / w dry air
Pressione MIN/MAX MIN/MAX pressure	2bar / 10 bar

CHIAVE DI CODIFICA - KEY CODE

Base	Versioni - Versions									Ø	Corsa - Stroke
TA	**SA**	Semplice effetto molla anteriore	**0**	Standard	**T**	Stelo filettato	**N**	Guarnizioni standard		**006**	**0005**
		Single acting front spring				Threaded piston rod		Standard seals		**...**	**...**
					N	Stelo non filet-tato	**H**	Guarnizioni Viton			
						Not threaded piston rod		Viton seals		**016**	**0015**

CODICE ESEMPIO - SAMPLE CODE

TA	SA	0	T	N	010	0010	+	varianti	variants

VARIANTI - VARIANTS

Filetto stelo speciale Special piston rod thread	Prolunga stelo Extended piston rod	
Su richiesta	**PXXX**	xxx = mm
On request		

3A AUTOMATION

MADE IN ITALY

CILINDRI CARTUCCIA Ø06 - Ø16
CARTRIDGE CYLINDERS Ø06 - Ø16

CORSE STANDARD - STANDARD STROKES

Ø	5	10	15
6	°	°	°
10	°	°	°
16	°	°	°

° = Cilindro semplice effetto - Single acting cylinder

FORZE TEORICHE - THEORETICAL FORCES

Forze teoriche molle - Theoretical spring forces (N)						
Molla anteriore - Front spring Corsa - Stroke						
Ø	5		10		15	
	F1	F2	F1	F2	F1	F2
06	1,6	3,7	1,6	3,9	1,6	3,9
10	7,4	11,5	6	12,5	6,8	12,8
16	8,4	9,5	8,4	10,7	7,4	10,7

Forze teoriche a 6 bar Theoretical forces at 6 bar	
Ø	Forza di spinta (N) Thrust force (N)
06	17
10	47
16	121

TA

CILINDRI CARTUCCIA Ø06 - Ø16
CARTRIDGE CYLINDERS Ø06 - Ø16

MADE IN ITALY

3A AUTOMATION

SEMPLICE EFFETTO MOLLA ANTERIORE - SINGLE ACTING FRONT SPRING

TASA0TN - TASA0TH STELO FILETTATO - THREADED PISTON ROD

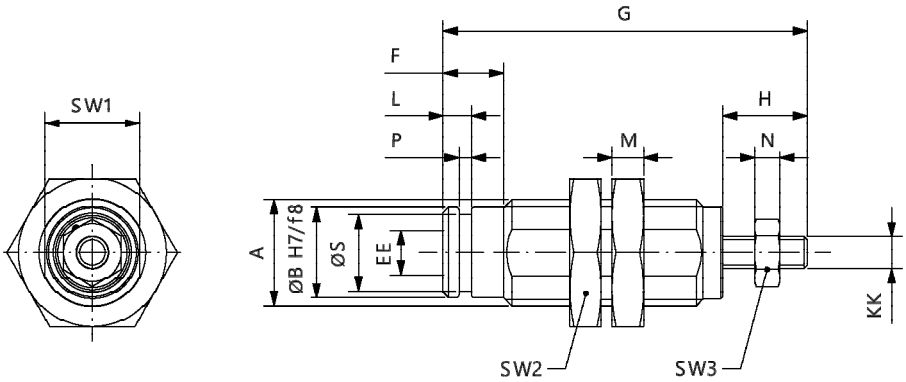

Ø	A	ØB	ØS	P	L	EE	KK	SW1	F	G 05	G 10	G 15	H	M	SW2	N	SW3
6	M10X1	8,5	7,2	1,2	2,7	M5	M3	9	5	27,5	34,5	41,5	8	3	14	2,4	5,5
10	M15X1,5	12	9,8	2	3,5	M5	M4	14	7	33,5	40	47	10,5	4	19	3,2	7
16	M22X1,5	19	16,8	2	4	M5	M5	20	6	40	45	50	13	5	27	4	8

SEMPLICE EFFETTO MOLLA ANTERIORE - SINGLE ACTING FRONT SPRING

TASA0NN - TASA0NH STELO NON FILETTATO - NOT THREADED PISTON ROD

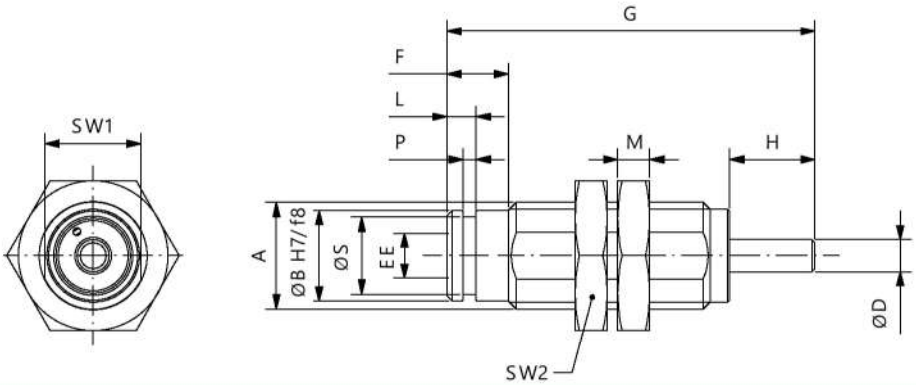

Ø	A	ØB	ØS	P	L	EE	KK	SW1	F	G 05	G 10	G 15	H	M	SW2
6	M10X1	8,5	7,2	1,2	2,7	M5	3	9	5	27,5	34,5	41,5	8	3	14
10	M15X1,5	12	9,8	2	3,5	M5	5	14	7	33,5	40	47	10,5	4	19
16	M22X1,5	19	16,8	2	4	M5	5	20	6	40	45	50	13	5	27

3A AUTOMATION

CILINDRI ISO6432 INOX

ISO6432 STAINLESS STEEL CYLINDERS

SERIE

MI

MADE IN ITALY

MI

CILINDRI ISO6432 INOX
ISO6432 STAINLESS STEEL CYLINDERS

MADE IN ITALY

3A AUTOMATION

VERSIONI - VERSIONS

Materiali - Materials	
Testate - Covers	Acciaio inox AISI304 Stainless steel AISI304
Tubo - Tube	Acciaio inox AISI304 Stainless steel AISI304
Stelo - Piston rod	Acciaio inox AISI316 Stainless steel AISI316
Pistone - Piston	Ottone Ø12 Alluminio Ø16-25 Brass Ø12 Aluminum Ø16-25
Guarnizioni - Seals	Poliuretano Polyurethane
Boccola guida Guiding bush	Bronzo sinterizzato Sintered bronze

Informazioni tecniche - Technical features	
Fluido - Fluid	Aria compressa filtrata lubrificata e non Filtered and lubricated or not compressed air
Temp. impiego Working Temp.	-35°C +80°C con aria secca / w dry air
Pressione MAX MAX pressure	10 bar

CHIAVE DI CODIFICA - KEY CODE

Base		Versioni - Versions							Ø	Corsa - Stroke
MI	**DE**	Doppio effetto	**0**	Standard	**M**	Magnetico	**A**	Ammortizzato *non disp. per Ø12-16	**012**	**0010**
		Double acting		Standard		Magnetic		Cushioned *not available for Ø12-16	**016**	**....**
			1	Passante	**N**	Non magnetico	**N**	Non ammortizzato	**020**	
				Through rod		Not magnetic		Not Cushioned	**025**	**1000**

CODICE ESEMPIO - SAMPLE CODE

MI	DE	0	M	N	020	0100	+	varianti	variants

VARIANTI - VARIANTS

Guarnizioni Seals		Filetto stelo speciale Special piston rod thread	Prolunga stelo Extended piston rod		Atex
HR	Guarnizione stelo Viton	Su richiesta	**PXXX**	xxx = mm	**T**
	Viton Rod seal	On request			
HA	Tutto Viton				
	All Viton				

3A AUTOMATION

MADE IN ITALY

CILINDRI ISO6432 INOX
ISO6432 STAINLESS STEEL CYLINDERS

CORSE STANDARD - STANDARD STROKES

Ø	10	25	50	80	100	125	160	200	250	320	400	500
12	°	°	°	°	°	°	°	°				
16	°	°	°	°	°	°	°	°				
20	°	°	°	°	°	°	°	°	°	°		
25	°	°	°	°	°	°	°	°	°	°	°	°

°= Cilindro doppio effetto - Double acting cylinder

FORZE TEORICHE - THEORETICAL FORCES

Forze teoriche a 6 bar - Theoretical forces at 6 bar		
Ø	Forza di spinta (N) Thrust force (N)	Forza in trazione (N) Traction force (N)
12	68	51
16	121	104
20	189	158
25	295	247

MI

CILINDRI ISO6432 INOX
ISO6432 STAINLESS STEEL CYLINDERS

MADE IN ITALY

3A AUTOMATION

DOPPIO EFFETTO - DOUBLE ACTING

MIDE0NN - MIDE0MN

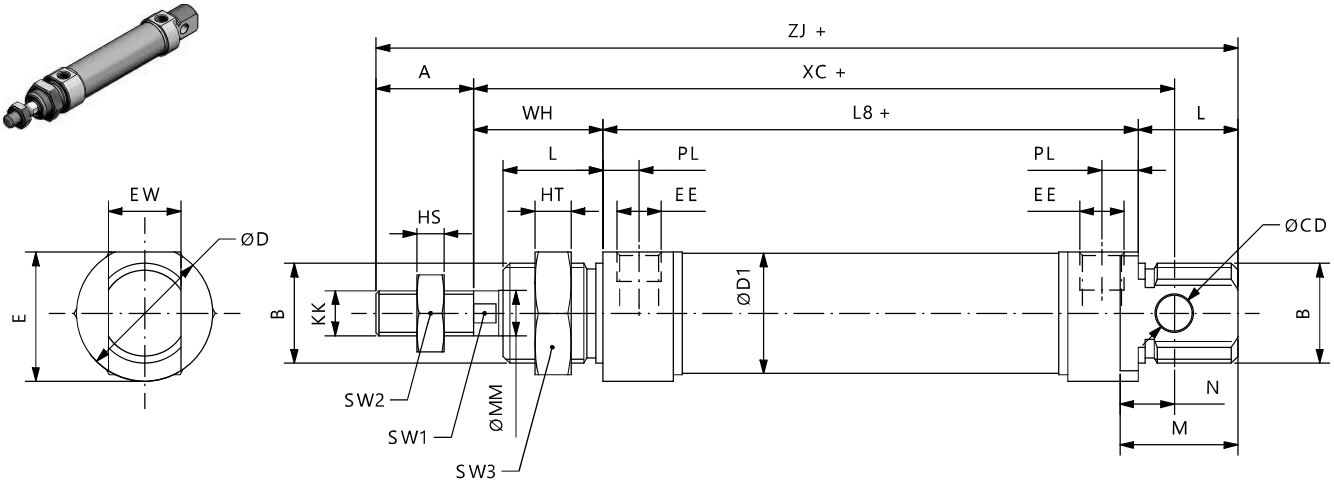

Ø	B	KK	SW1	A	WH	ØMM	L	HS	HT	SW2	SW3	M	PL	EE	ØD1	L8	XC	ZJ	N	ØCD	EW	ØD	E
12	M16x1.5	M6x1	5	16	22	6	18	4	5	10	22	22	5	M5	13,27	48	75	104	9	6	12	19	18
16	M16x1.5	M6x1	5	16	22	6	18	4	5	10	22	20	5	M5	17,27	53	82	109	9	6	12	19	18
20	M22x1.5	M8x1.25	7	20	24	8	20	5	8	13	27	28	8	1/8 G	21,27	67	95	131	12	8	16	27	25,5
25	M22x1.5	M10x1.25	9	22	28	10	22	6	8	17	27	26	8	1/8 G	26,5	68	104	140	12	8	16	30	28,5

+ = sommare corsa / plus stroke length

DOPPIO EFFETTO PASSANTE - DOUBLE ACTING THROUGH ROD

MIDE1NN - MIDE1MN

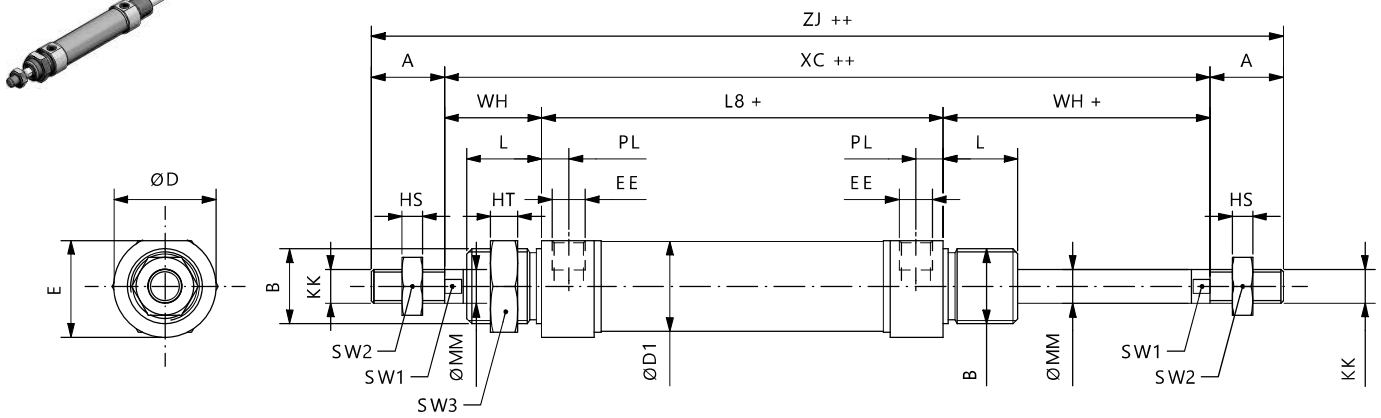

Ø	B	KK	SW1	A	WH	ØMM	L	HS	HT	SW2	SW3	PL	EE	ØD1	L8	XC	ZJ	ØD	E
12	M16x1.5	M6x1	5	16	22	6	18	4	5	10	22	5	M5	13,27	48	92	124	19	18
16	M16x1.5	M6x1	5	16	22	6	18	4	5	10	20	5	M5	17,27	53	97	129	19	18
20	M22x1.5	M8x1.25	7	20	24	8	20	5	8	13	28	8	1/8 G	21,27	67	115	155	27	25,5
25	M22x1.5	M10x1.25	9	22	28	10	22	6	8	17	26	8	1/8 G	26,5	68	124	168	30	28,5

+ = sommare corsa / plus stroke length
++ = sommare 2 x corsa / plus stroke length x 2

3A AUTOMATION

MADE IN ITALY

CILINDRI ISO6432 INOX
ISO6432 STAINLESS STEEL CYLINDERS

DOPPIO EFFETTO AMMORTIZZATO - DOUBLE ACTING CUSHIONED

MIDE0NA - MIDE0MA

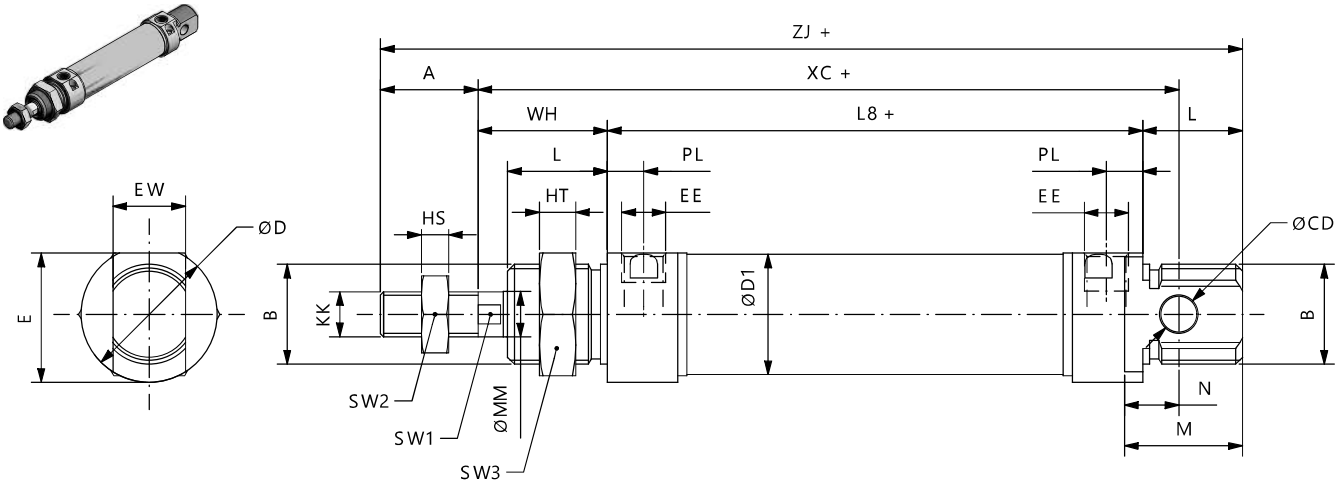

Ø	B	KK	SW1	A	WH	ØMM	L	HS	HT	SW2	SW3	M	PL	EE	ØD1	L8	XC	ZJ	ØCD	EW	ØD	E
20	M22x1.5	M8x1.25	7	20	24	8	20	5	8	13	27	28	8	1/8 G	21,27	67	95	131	8	16	27	25,5
25	M22x1.5	M10x1.25	9	22	28	10	22	6	8	17	27	26	8	1/8 G	26,5	68	104	140	8	16	30	28,5

+ = sommare corsa / plus stroke length

DOPPIO EFFETTO AMMORTIZZATO PASSANTE - DOUBLE ACTING CUSHIONED THROUGH ROD

MIDE1NA - MIDE1MA

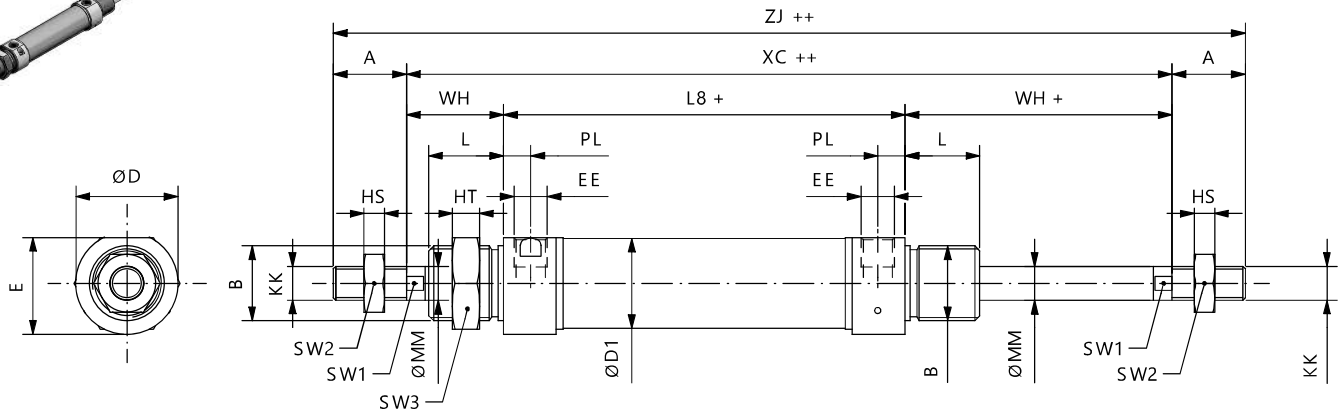

Ø	B	KK	SW1	A	WH	ØMM	L	HS	HT	SW2	SW3	PL	EE	ØD1	L8	XC	ZJ	ØD	E
20	M22x1.5	M8x1.25	7	20	24	8	20	5	8	13	27	8	1/8 G	21,27	67	115	155	27	25,5
25	M22x1.5	M10x1.25	9	22	28	10	22	6	8	17	27	8	1/8 G	26,5	68	124	168	30	28,5

+ = sommare corsa / plus stroke length
++ = sommare 2 x corsa / plus stroke length x 2

MI

CILINDRI ISO6432 INOX
ISO6432 STAINLESS STEEL CYLINDERS

MADE IN ITALY

3A AUTOMATION

ACCESSORI DI FISSAGGIO - MOUNTING ACCESSORIES

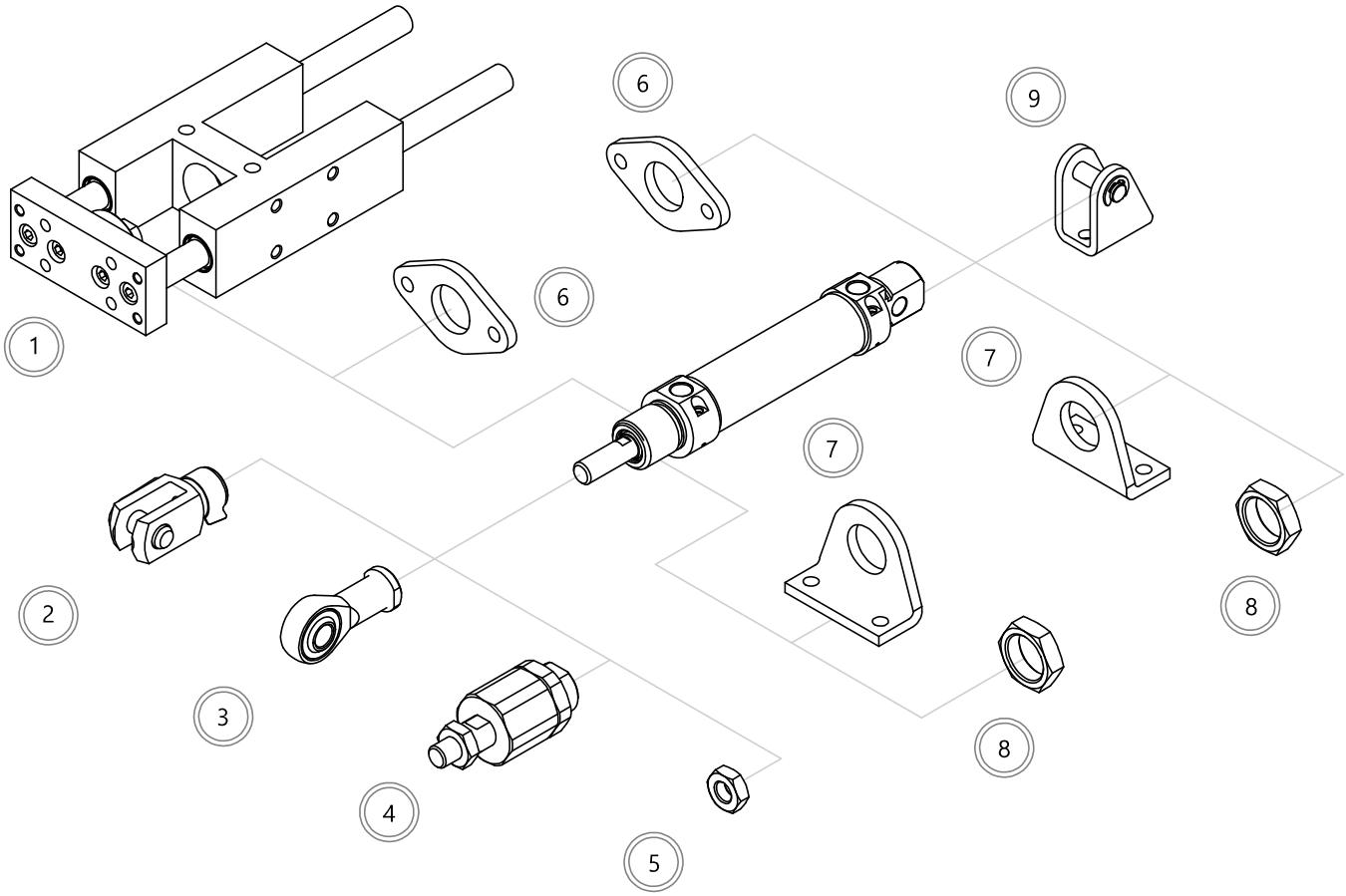

	Descrizione Description	Acciaio Steel	Acciaio inox Stainless steel
1	Unità di guida Guide unit	191-193	-
2	Forcella Clevis	152	177
3	Testa a snodo Rod end	153	177
4	Giunto autoallineante Self-aligning joint	153	-
5	Dado stelo Piston rod nut	154	178
6	Flangia MF8 Flange MF8	158	179
7	Piedino MS3 Foot MS3	158	179
8	Dado testata Cover nut	154	178
9	Cerniera femmina MP3 Female hinge MP3	159	180

3A AUTOMATION

MADE IN ITALY

CILINDRI ISO6432 INOX
ISO6432 STAINLESS STEEL CYLINDERS

KIT DI MONTAGGIO - MOUNTING KIT

Contenuto del Kit - Kit parts Kit cilindro doppio effetto magnetico ammortizzato Kit for double acting magnetic and cushioned cylinder
Testata anteriore completa / Complete front cover
Testata posteriore completa / Complete rear cover
Pistone completo / Complete piston
Dado stelo / Piston rod nut
Tappi protezione alimentazioni / Air supply protection caps
Dado testata / Cover nut
MIDE0MAØK001

Kit disponibile anche nelle altre versioni.
Kit available also in other versions.

ASTA STELO - PISTON ROD BAR

Ø cilindro cylinder Ø	Barra stelo - Piston rod bar Barra stelo in AISI316 AISI316 piston rod bar	Ø stelo Piston rod Ø
12	V30BRT0506000	6
16	V30BRT0506000	6
20	V30BRT0508000	8
25	V30BRT0510000	10

Barre lunghezza 3 metri
3 meter long bars

BARRA TUBO - TUBE BAR

Ø cilindro cylinder Ø	Barra tubo - Tube bar Barra tubo in AISI304 AISI304 tube bar	
12	V30TGT0412000	Ø12XØ13,27
16	V30TGT0416000	Ø16XØ17,27
20	V30TGT0420000	Ø20XØ21,27
25	V30TGT0425000	Ø25XØ26,52

Barre lunghezza 3 metri
3 meter long bars

Barre tubo e barre stelo disponibili anche lavorate e tagliate a misura/corsa.
Tube bars and piston rod bars available also worked and cut at lenght/stroke.

MADE IN ITALY

3A AUTOMATION

3A AUTOMATION

CILINDRI TONDI INOX Ø32-63

ROUND INOX CYLINDERS Ø32-63

SERIE

EI

MADE IN ITALY

EI

CILINDRI TONDI INOX Ø32-63 SERIE EI
ROUND INOX CYLINDERS Ø32-63 EI SERIE

MADE IN ITALY

3A AUTOMATION

VERSIONI - VERSIONS

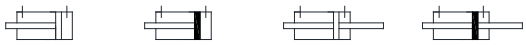

Materiali - Materials	
Testate - Covers	Acciaio inox AISI304 Stainless steel AISI304
Tubo - Tube	Acciaio inox AISI304 Stainless steel AISI304
Stelo - Piston rod	Acciaio inox AISI316 Stainless steel AISI316
Pistone - Piston	Alluminio Aluminum
Guarnizioni - Seals	Poliuretano Polyurethane
Boccola guida Guiding bush	Bronzo sinterizzato Sintered bronze

Informazioni tecniche - Technical features	
Fluido - Fluid	Aria compressa filtrata lubrificata e non Filtered and lubricated or not compressed air
Temp. impiego Working Temp.	-35°C +80°C con aria secca / w dry air
Pressione MAX MAX pressure	10 bar

CHIAVE DI CODIFICA - KEY CODE

Base		Versioni - Versions							Ø	Corsa - Stroke
EI	**DE**	Doppio effetto	**0**	Standard	**M**	Magnetico	**N**	Non ammortizzato	**032**	**0010**
		Double acting		Standard		Magnetic		Not Cushioned	**040**	**....**
			1	Passante	**N**	Non magnetico			**050**	
				Through rod		Not magnetic			**063**	**1000**

CODICE ESEMPIO - SAMPLE CODE

EI	DE	0	M	N	063	0100	+	varianti	variants

VARIANTI - VARIANTS

Guarnizioni Seals		Filetto stelo speciale Special piston rod thread	Prolunga stelo Extended piston rod		Atex
HR	Guarnizione stelo Viton	Su richiesta	**PXXX**	xxx = mm	**T**
	Viton Rod seal	On request			
HA	Tutto Viton				
	All Viton				

3A AUTOMATION

MADE IN ITALY

CILINDRI TONDI INOX Ø32-63 SERIE EI
ROUND INOX CYLINDERS Ø32-63 EI SERIE

CORSE STANDARD - STANDARD STROKES

Ø	10	25	50	80	100	125	160	200	250	300
32	°	°	°	°	°	°	°	°	°	°
40	°	°	°	°	°	°	°	°	°	°
50	°	°	°	°	°	°	°	°	°	°
63	°	°	°	°	°	°	°	°	°	°

FORZE TEORICHE - THEORETICAL FORCES

Forze teoriche a 6 bar Theoretical forces at 6 bar		
Ø	Forza di spinta (N) Thrust force (N)	Forza in trazione (N) Traction force (N)
32	482	414
40	754	633
50	1178	989
63	1869	1681

EI

CILINDRI TONDI INOX Ø32-63 SERIE EI
ROUND INOX CYLINDERS Ø32-63 EI SERIE

MADE IN ITALY

3A AUTOMATION

DOPPIO EFFETTO - DOUBLE ACTING

EIDE0NN - EIDE0MN

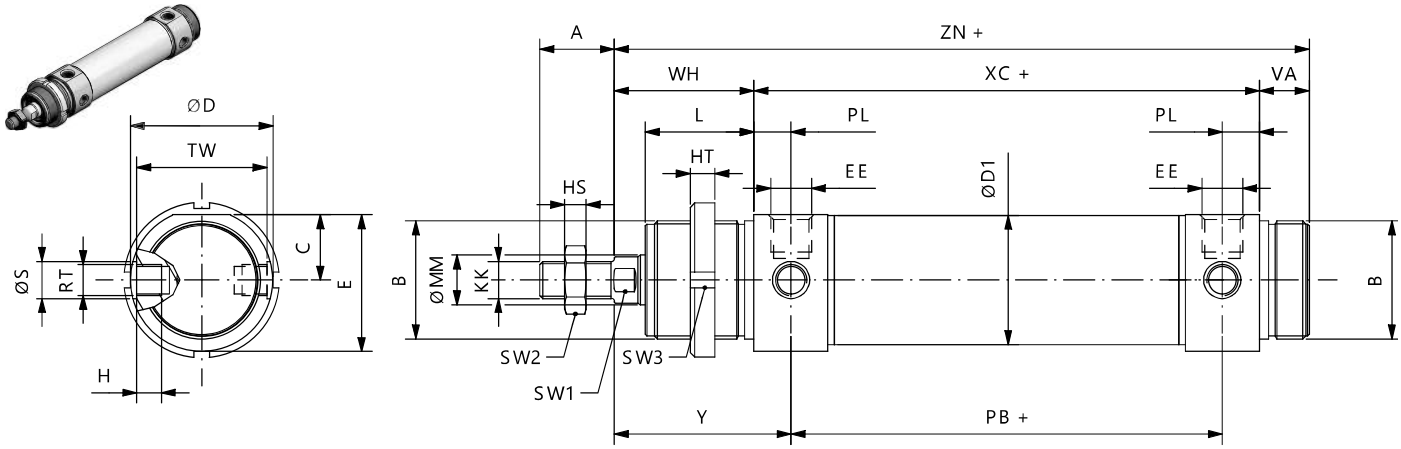

Ø	E	ØD	A	B	L	EE	KK	TW	H	ØS	RT	ØMM	PB	VA	WH	Y	ZN	ØD1	PL	XC	SW1	SW2	SW3
32	36,5	38	20	M30X1,5	30	1/8G	M10X1,5	35	6,5	10	M8X1	12	78	14	38	47	148	33,6	9	96	10	17	40
40	44	46	24	M38X1,5	35	1/4G	M12X1,75	42	8	12	M10X1	16	89	16	45	57	174	41,6	12	113	13	19	46
50	55	57	32	M45X1,5	38	1/4G	M16X2	53	10	16	M12X1,5	20	96	18	50	62	188	52,4	12	120	17	24	52
63	67,5	70	32	M45X1,5	38	3/8G	M16X2	66	17	16	M14X1,5	20	98	18	50	63	192	65,4	13	124	17	24	52

+ = sommare corsa / plus stroke length
Ghiera non compresa nella fornitura / Cover nut not included

DOPPIO EFFETTO PASSANTE - DOUBLE ACTING THROUGH ROD

EIDE1NN - EIDE1MN

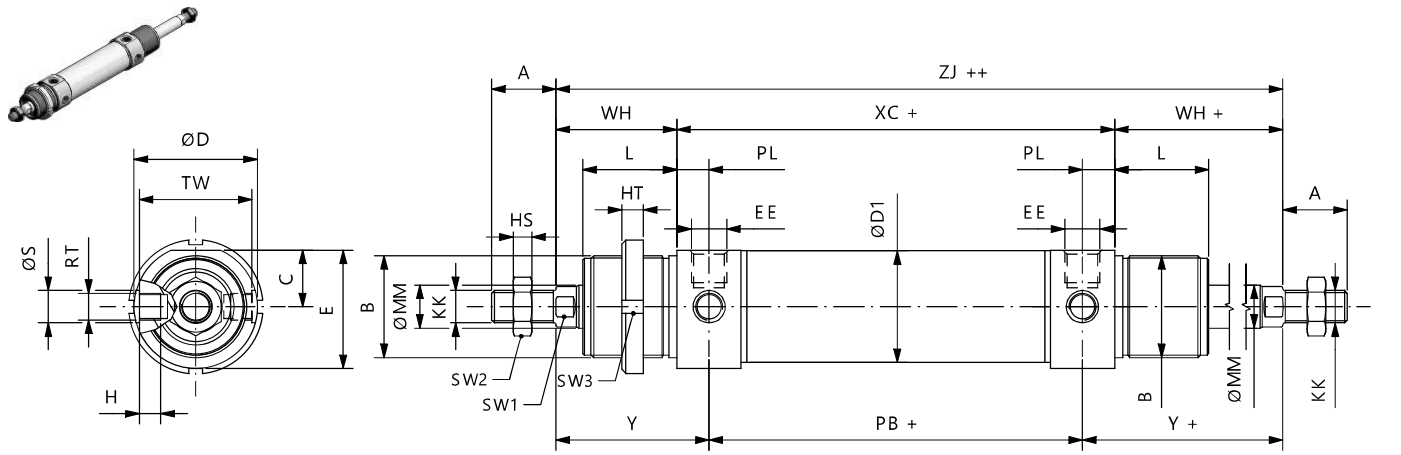

Ø	E	ØD	A	B	L	EE	KK	TW	H	ØS	RT	ØMM	PB	WH	Y	ZJ	ØD1	PL	XC	SW1	SW2	SW3
32	36,5	38	20	M30X1,5	30	1/8G	M10X1,5	35	6,5	10	M8X1	12	78	38	47	172	33,6	9	96	10	17	40
40	44	46	24	M38X1,5	35	1/4G	M12X1,75	42	8	12	M10X1	16	89	45	57	203	41,6	12	113	13	19	46
50	55	57	32	M45X1,5	38	1/4G	M16X2	53	10	16	M12X1,5	20	96	50	62	220	52,4	12	120	17	24	52
63	67,5	70	32	M45X1,5	38	3/8G	M16X2	66	17	16	M14X1,5	20	98	50	63	224	65,4	13	124	17	24	52

+ = sommare corsa / plus stroke length
++ = sommare 2 x corsa / plus stroke length x 2
Ghiera non compresa nella fornitura / Cover nut not included

3A AUTOMATION

MADE IN ITALY

CILINDRI TONDI INOX Ø32-63 SERIE EI
ROUND INOX CYLINDERS Ø32-63 EI SERIE

ACCESSORI DI FISSAGGIO - MOUNTING ACCESSORIES

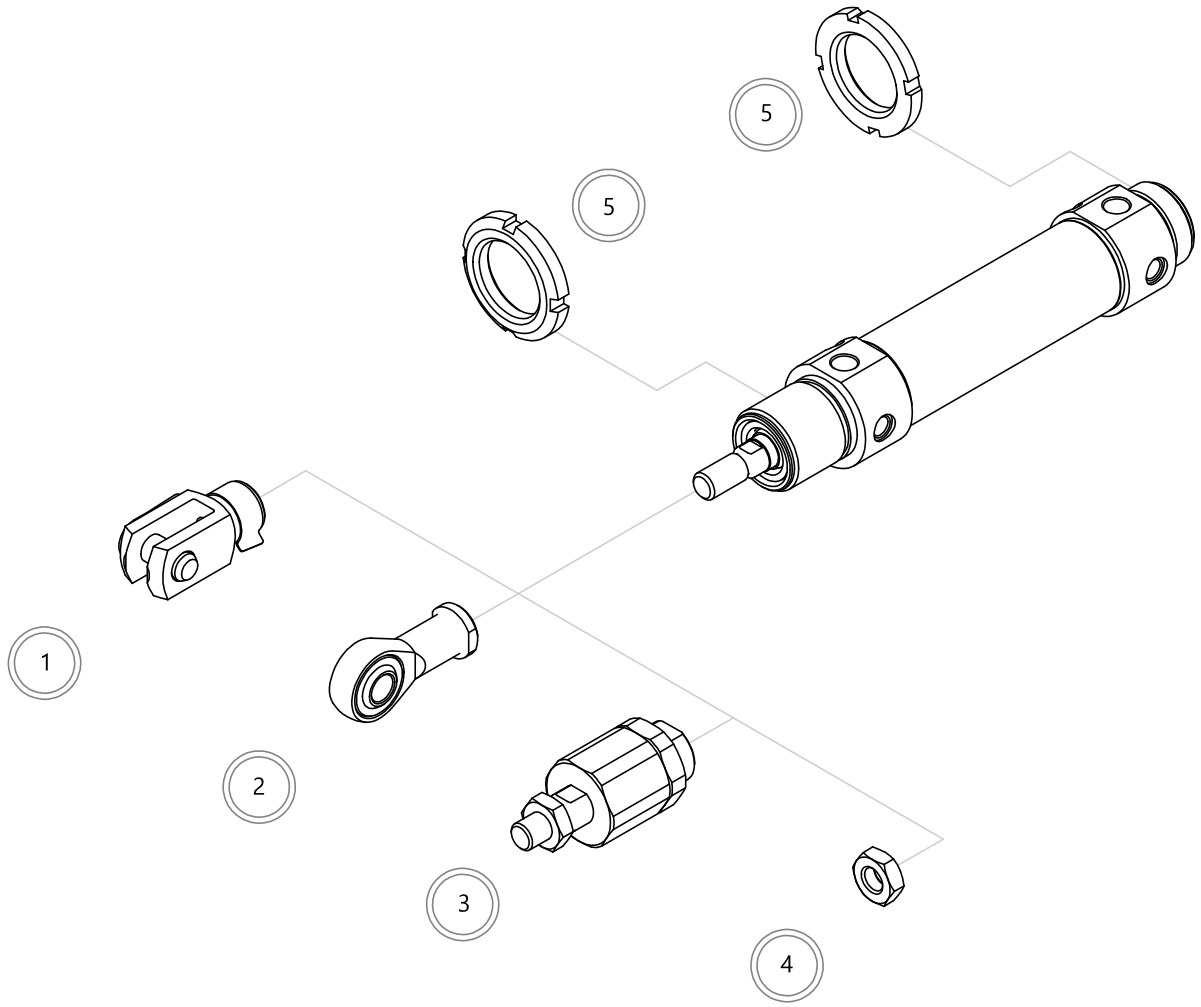

	Descrizione Description	Acciaio Steel	Acciaio inox Stainless steel
1	Forcella Clevis	152	177
2	Testa a snodo Rod end	153	177
3	Giunto autoallineante Self-aligning joint	153	-
4	Dado stelo Piston rod nut	154	178
5	Ghiera Slotted nut	155	178

EI

CILINDRI TONDI INOX Ø32-63 SERIE EI
ROUND INOX CYLINDERS Ø32-63 EI SERIE

MADE IN ITALY

3A AUTOMATION

KIT DI MONTAGGIO - MOUNTING KIT

Contenuto del Kit - Kit parts
Kit cilindro doppio effetto magnetico Kit for double acting magnetic cylinder
Testata anteriore completa / Complete front cover
Testata posteriore completa / Complete rear cover
Pistone completo / Complete piston
Dado stelo / Piston rod nut
Tappi protezione alimentazioni / Air supply protection caps
EIDE0MNØK001

Kit disponibile anche nelle altre versioni.
Kit available also in other versions.

ASTA STELO - PISTON ROD BAR

Ø cilindro cylinder Ø	Barra stelo - Piston rod bar Barra stelo in AISI316 AISI316 piston rod bar	Ø stelo Piston rod Ø
32	V30BRT0512000	12
40	V30BRT0516000	16
50	V30BRT0520000	20
63	V30BRT0520000	20

Barre lunghezza 3 metri
3 meter long bars

BARRA TUBO - TUBE BAR

Ø cilindro cylinder Ø	Barra tubo - Tube bar Barra tubo in AISI304 AISI304 tube bar	
32	V30TGT0432000	Ø32XØ33,6
40	V30TGT0440000	Ø40XØ41,6
50	V30TGT0450000	Ø50XØ52,4
63	V30TGT0463000	Ø63XØ65,4

Barre lunghezza 3 metri
3 meter long bars

Barre tubo e barre stelo disponibili anche lavorate e tagliate a misura/corsa.
Tube bars and piston rod bars available also worked and cut at lenght/stroke.

3A AUTOMATION

CILINDRI TONDI A PROFILO PULITO INOX
AISI316 CLEAN PROFILE ROUND CYLINDERS

SERIE

PI

MADE IN ITALY

PI

CILINDRI TONDI A PROFILO PULITO INOX SERIE PI
AISI316 CLEAN PROFILE ROUND CYLINDERS PI SERIES

MADE IN ITALY

3A AUTOMATION

VERSIONI - VERSIONS

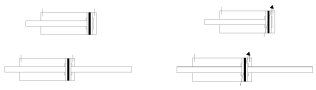

Materiali - Materials	
Testate - Covers	Acciaio INOX AISI316 Stainless steel AISI316
Tubo - Tube	Acciaio INOX AISI316 Stainless steel AISI316
Stelo - Piston rod	Acciaio INOX AISI316 Stainless steel AISI316
Pistone - Piston	Alluminio Aluminum
Guarnizioni - Seals	PU / NBR
Boccola guida Guiding bush	Bronzo sinterizzato Sintered bronze

Informazioni tecniche - Technical features	
Fluido - Fluid	Aria compressa filtrata lubrificata e non Filtered and lubricated or not compressed air
Temp. impiego Working Temp.	-20°C / +80°C con aria secca / w dry air
Pressione MAX MAX pressure	10 bar

CHIAVE DI CODIFICA - KEY CODE

Base	Versioni - Versions									Ø	Corsa - Stroke
PI	DS	Doppio effetto con cerniera maschio snodata MP6	0	Standard	M	Magnetico	A	Ammortizzato		032	0010
		Double acting w male hinge w spherical head MP6		Standard		Magnetico		Cushioned		040	....
	DM	Doppio effetto con cerniera maschio MP4	1	Passante	N	Non magnetico	N	Non ammortizzato		050	
		Double acting w male hinge MP4		Through rod		Not magnetic		Not cushioned		063	1000
	DF	Doppio effetto con cerniera femmina stretta AB6									
		Double acting w narrow female hinge AB6									
	DA	Doppio effetto con testata anteriore filettata									
		Double acting w threaded front cover									
	DB	Doppio effetto con entrambe le testate filettate									
		Double acting with threaded covers									
	DT	Doppio effetto con testata posteriore con fori filettati									
		Double acting w holes on rear cover									
	DP	Doppio effetto con perni anteriori									
		Double acting w front pivots									
	DR	Doppio effetto con perni posteriori									
		Double acting w rear pivots									

CODICE ESEMPIO - SAMPLE CODE

PI	DS	0	M	A	032	0100	+	varianti	variants

3A AUTOMATION

MADE IN ITALY

CILINDRI TONDI A PROFILO PULITO INOX SERIE PI
AISI316 CLEAN PROFILE ROUND CYLINDERS PI SERIES

VARIANTI - VARIANTS

	Guarnizioni Seals	Filetto stelo speciale Special piston rod thread	Prolunga stelo Extended piston rod	
HR	Guarnizione stelo Viton	Su richiesta	PXXX	xxx = mm
	Viton rod seal	On request		
HA	Tutto Viton			
	All Viton			
LT	Bassa temp.			
	Low Temp.			
P5	Guarnizione stelo FDA			
	FDA rod sea			

CORSE STANDARD - STANDARD STROKES

Ø	10	25	50	100	125	160	200	250	300	320	350	400	450	500	550	600	650	700	750	800	850	900	950	1000
32	∘	∘	∘	∘	∘	∘	∘	∘	∘	∘	∘	∘	∘	∘	∘	∘	∘	∘	∘	∘	∘	∘	∘	∘
40	∘	∘	∘	∘	∘	∘	∘	∘	∘	∘	∘	∘	∘	∘	∘	∘	∘	∘	∘	∘	∘	∘	∘	∘
50	∘	∘	∘	∘	∘	∘	∘	∘	∘	∘	∘	∘	∘	∘	∘	∘	∘	∘	∘	∘	∘	∘	∘	∘
63	∘	∘	∘	∘	∘	∘	∘	∘	∘	∘	∘	∘	∘	∘	∘	∘	∘	∘	∘	∘	∘	∘	∘	∘

FORZE TEORICHE - THEORETICAL FORCES

Forze teoriche a 6 bar Theoretical forces at 6 bar		
Ø	Forza di spinta (N) Thrust force (N)	Forza in trazione (N) Traction force (N)
32	482	414
40	754	633
50	1178	989
63	1869	1681
80	3014	2720
100	4710	4416
125	7359	6877

PI

CILINDRI TONDI A PROFILO PULITO INOX SERIE PI
AISI316 CLEAN PROFILE ROUND CYLINDERS PI SERIES

MADE IN ITALY

3A AUTOMATION

DOPPIO EFFETTO CON CERNIERA MASCHIO SNODATA MP6

DOUBLE ACTING W MALE HINGE WITH SPHERICAL HEAD MP6

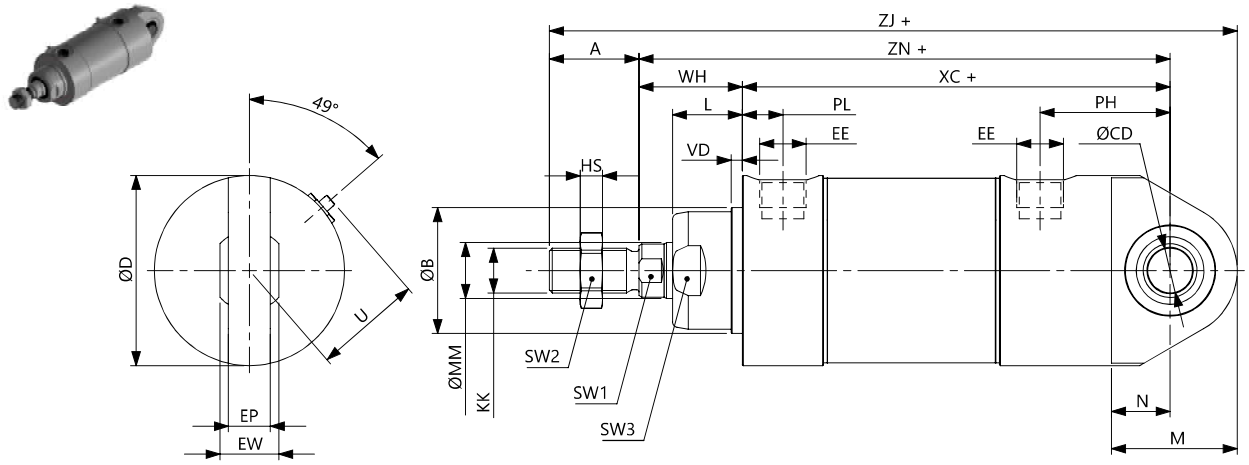

Ø	A	ØB	ØCD	ØD	EE	EP	EW	KK	ØMM	N	M	PH	PL	L	VD	U	WH	XC	ZN	ZJ	SW1	SW2	SW3	HS
32	22	30	10	36	1/8G	10,5	14	M10X1,25	12	13	28	32,5	10,5	20	4	26,5	26	116	142	179	10	17	29	6
40	24	35	12	45	1/4G	12,5	16	M12X1,25	16	16	35	37	12,5	22	4	31	30	130	160	203	13	19	33	7
50	32	40	12	54	1/4G	15	21	M16X1,5	20	16,5	36,5	38,5	11,5	26	4	39,5	37	133	170	222,5	17	24	38	8
63	32	45	16	68	3/8G	15	21	M16X1,5	20	21	41	46,5	14,5	25	4	38,5	37	153	190	246	17	24	42	8

DOPPIO EFFETTO CON CERNIERA MASCHIO MP4

DOUBLE ACTING WITH MALE HINGE MP4

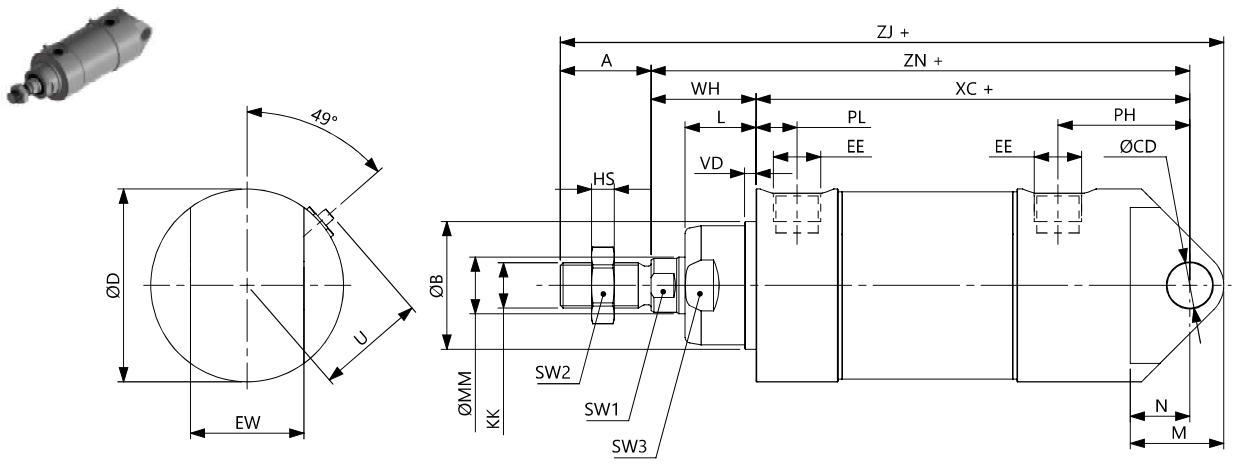

Ø	A	ØB	ØCD	ØD	EE	EW	KK	ØMM	N	M	PH	PL1	L	VD	U	WH	XC	ZN	ZJ	SW1	SW2	SW3	HS
32	22	30	10	36	1/8G	26	M10X1,25	12	13	22	32,5	10,5	20	4	26,5	26	116	142	173	10	17	29	6
40	24	35	12	45	1/4G	28	M12X1,25	16	16	26	37	12,5	22	4	31	30	130	160	194	13	19	33	7
50	32	40	12	54	1/4G	32	M16X1,5	20	16,5	28,5	37	11,5	26	4	39,5	37	133	170	214	17	24	38	8
63	32	45	16	68	3/8G	40	M16X1,5	20	21	33	46	14,5	25	4	38,5	37	153	190	234	17	24	42	8

3A AUTOMATION

MADE IN ITALY

CILINDRI TONDI A PROFILO PULITO INOX SERIE PI
AISI316 CLEAN PROFILE ROUND CYLINDERS PI SERIES

DOPPIO EFFETTO CON CERNIERA FEMMINA STRETTA AB6

DOUBLE ACTING WITH NARROW FEMALE HINGE AB6

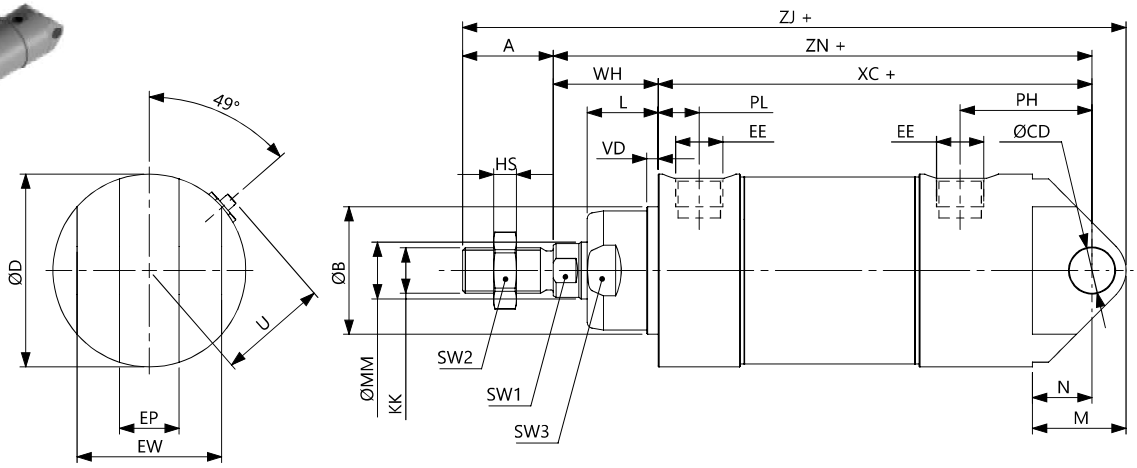

Ø	A	ØB	ØCD	ØD	EE	EP	EW	KK	ØMM	N	M	PH	PL	L	VD	U	WH	XC	ZN	ZJ	SW1	SW2	SW3	HS
32	22	30	10	36	1/8G	14	34	M10X1,25	12	13	22	32,5	10,5	20	4	26,5	26	116	142	173	10	17	29	6
40	24	35	12	45	1/4G	16	40	M12X1,25	16	16	26	37	12,5	22	4	31	30	130	160	194	13	19	33	7
50	32	40	12	54	1/4G	21	45	M16X1,5	20	16,5	28,5	37	11,5	26	4	39,5	37	133	170	214	17	24	38	8
63	32	45	16	68	3/8G	21	51	M16X1,5	20	21	33	46	14,5	25	4	38,5	37	153	190	234	17	24	45	8

DOPPIO EFFETTO CON TESTATA ANTERIORE FILETTATA

DOUBLE ACTING WITH THREADED FRONT COVER

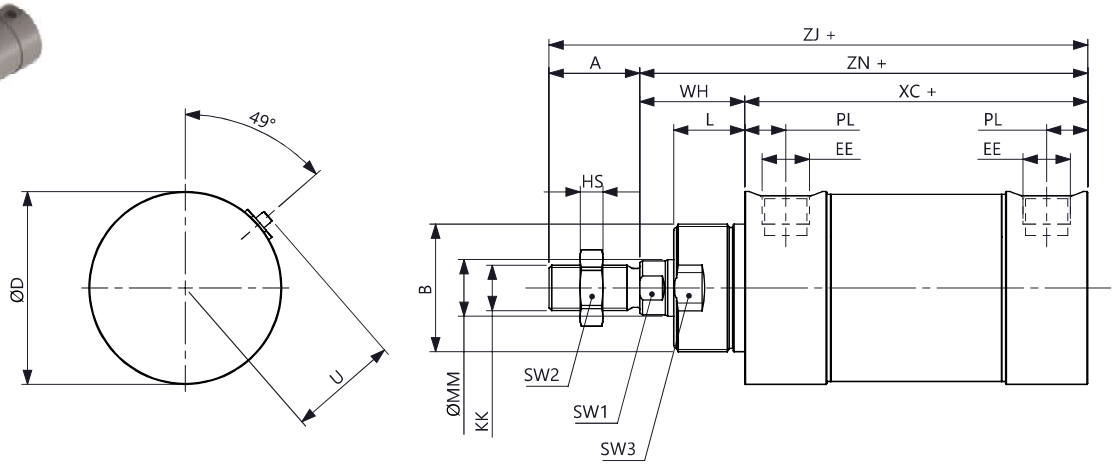

Ø	A	ØB	ØD	EE	KK	ØMM	PL	L	VD	U	WH	XC	ZN	ZJ	SW1	SW2	SW3	HS
32	22	M30X1,5	36	1/8G	M10X1,25	12	10,5	20	4	26,5	26	94	120	142	10	17	29	6
40	24	M38X1,5	45	1/4G	M12X1,25	16	12,5	22	4	31	30	105	35	159	13	19	33	7
50	32	M45X1,5	54	1/4G	M16X1,5	20	11,5	26	4	39,5	37	106	143	175	17	24	38	8
63	32	M45X1,5	68	3/8G	M16X1,5	20	14,5	25	4	38,5	37	121	158	190	17	24	42	8

PI

CILINDRI TONDI A PROFILO PULITO INOX SERIE PI
AISI316 CLEAN PROFILE ROUND CYLINDERS PI SERIES

MADE IN ITALY

3A AUTOMATION

DOPPIO EFFETTO CON ENTRAMBE LE TESTATE FILETTATE
DOUBLE ACTING WITH THREADED COVERS

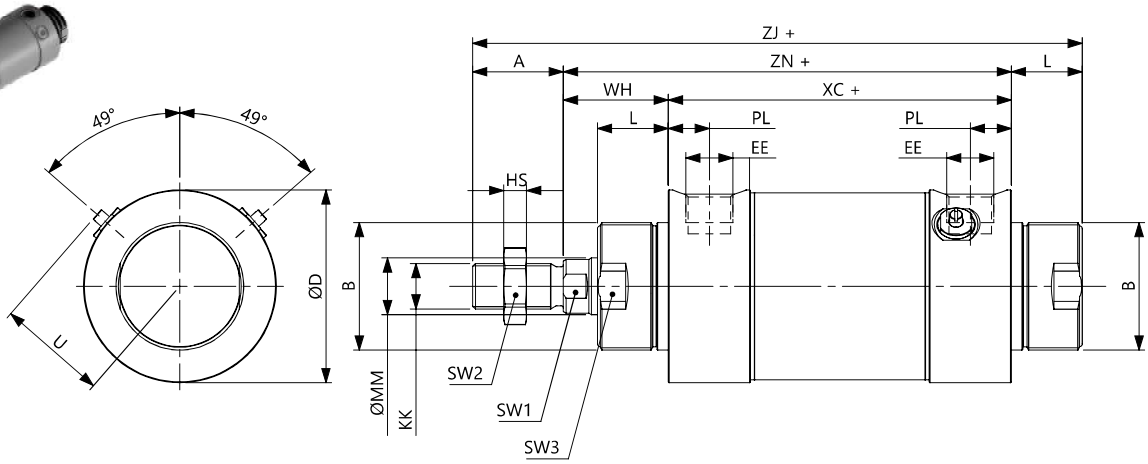

Ø	A	ØB	ØD	EE	KK	ØMM	PL	L	VD	U	WH	XC	ZN	ZJ	SW1	SW2	SW3	HS
32	22	M30X1,5	36	1/8G	M10X1,25	12	10,5	20	4	26,5	26	94	140	162	10	17	29	6
40	24	M38X1,5	45	1/4G	M12X1,25	16	12,5	22	4	31	30	105	157	181	13	19	33	7
50	32	M45X1,5	54	1/4G	M16X1,5	20	11,5	26	4	39,5	37	106	169	201	17	24	38	8
63	32	M45X1,5	68	3/8G	M16X1,5	20	14,5	25	4	38,5	37	121	183	215	17	24	42	8

DOPPIO EFFETTO CON TESTATA POSTERIORE CON FORI FILETTATI
DOUBLE ACTING WITH HOLES ON REAR COVER

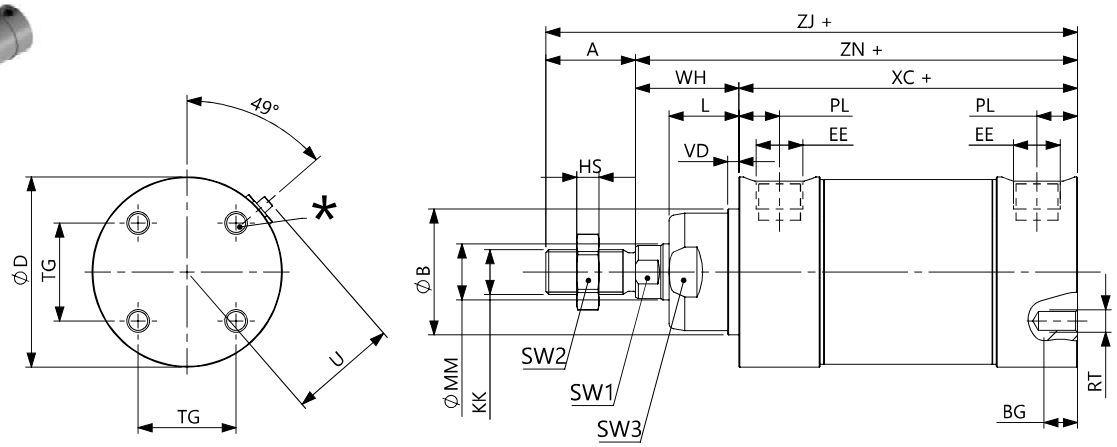

Ø	A	ØB	BG	ØD	EE	KK	ØMM	PL	RT	TG	L	VD	U	WH	XC	ZN	ZJ	SW1	SW2	SW3	HS
32	22	30	6	36	1/8G	M10X1,25	12	10,5	M4	19	20	4	26,5	26	94	120	142	10	17	29	6
40	24	35	8	45	1/4G	M12X1,25	16	12,5	M5	24	22	4	31	30	105	135	159	13	19	33	7
50	32	40	9	54	1/4G	M16X1,5	20	11,5	M6	28	26	4	39,5	37	106	143	175	17	24	38	8
63	32	45	12	68	3/8G	M16X1,5	20	14,5	M8	35	25	4	38,5	37	121	158	190	17	24	42	8

* Nell'alesaggio Ø63 mm foro filettato non presente - For bore Ø63 mm threaded hole absent

3A AUTOMATION

MADE IN ITALY

CILINDRI TONDI A PROFILO PULITO INOX SERIE PI
AISI316 CLEAN PROFILE ROUND CYLINDERS PI SERIES

DOPPIO EFFETTO CON PERNI ANTERIORI

DOUBLE ACTING WITH FRONT PIVOTS

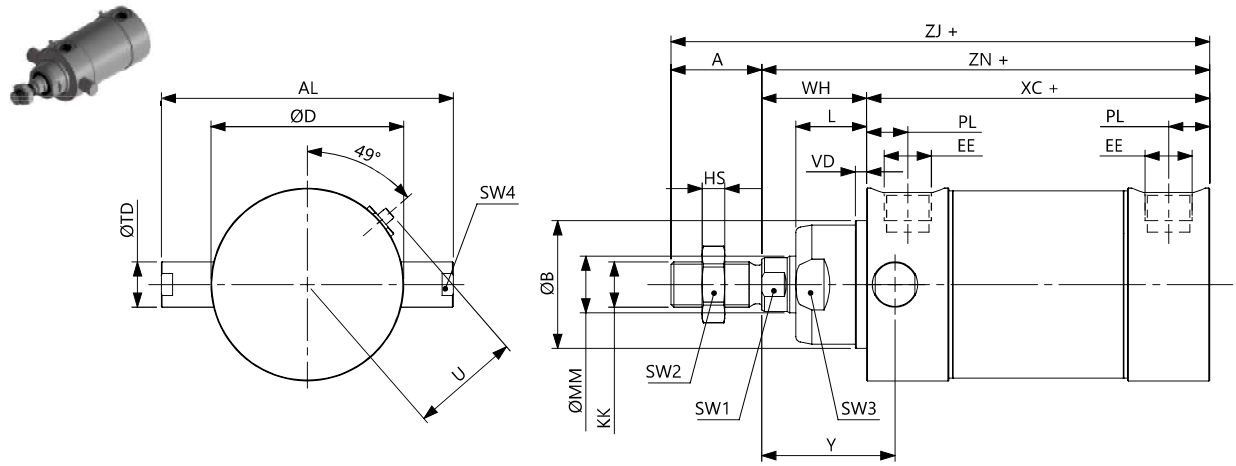

Ø	ØTD	AL	Y	A	ØB	ØD	EE	KK	ØMM	PL	L	VD	U	WH	XC	ZN	ZJ	SW1	SW2	SW3	SW4	HS
32	12	67	39	22	30	36	1/8G	M10X1,25	12	10,5	20	4	26,5	26	94	120	142	10	17	29	10	6
40	12	76	43	24	35	45	1/4G	M12X1,25	16	12,5	22	4	31	30	105	135	159	13	19	33	10	7
50	16	89	40	32	51	54	1/4G	M16X1,5	20	11,5	26	4	39,5	37	106	153	175	17	24	38	14	8
63	16	103	47	32	47	68	3/8G	M16X1,5	20	14,5	25	4	38,5	37	121	158	190	17	24	42	14	8

DOPPIO EFFETTO CON PERNI POSTERIORI

DOUBLE ACTING WITH REAR PIVOTS

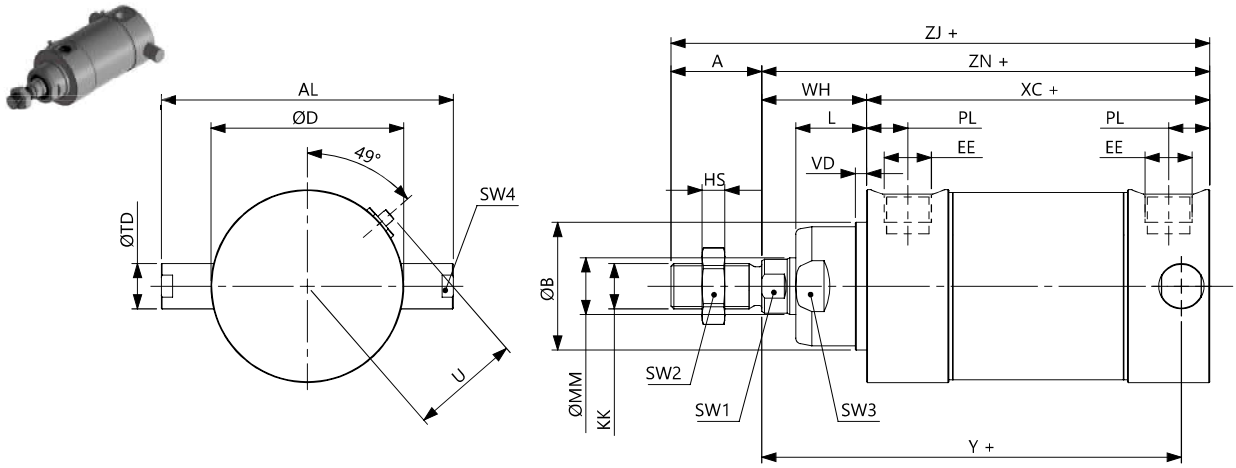

Ø	ØTD	AL	Y	A	ØB	ØD	EE	KK	ØMM	PL	L	VD	U	WH	XC	ZN	ZJ	SW1	SW2	SW3	SW4	HS
32	12	67	110	22	30	36	1/8G	M10X1,25	12	10,5	20	4	26,5	26	94	120	142	10	17	29	10	6
40	12	76	122	24	35	45	1/4G	M12X1,25	16	12,5	22	4	31	30	105	135	159	13	19	33	10	7
50	16	89	129	32	40	54	1/4G	M16X1,5	20	11,5	26	4	39,5	37	106	153	175	17	24	38	14	8
63	16	103	148	32	45	68	3/8G	M16X1,5	20	14,5	25	4	38,5	37	121	158	190	17	24	42	14	8

PI

CILINDRI TONDI A PROFILO PULITO INOX SERIE PI
AISI316 CLEAN PROFILE ROUND CYLINDERS PI SERIES

MADE IN ITALY

3A AUTOMATION

DOPPIO EFFETTO STELO PASSANTE

DOUBLE ACTING WITH THROUGH ROD

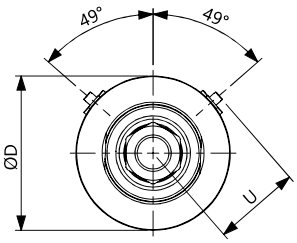

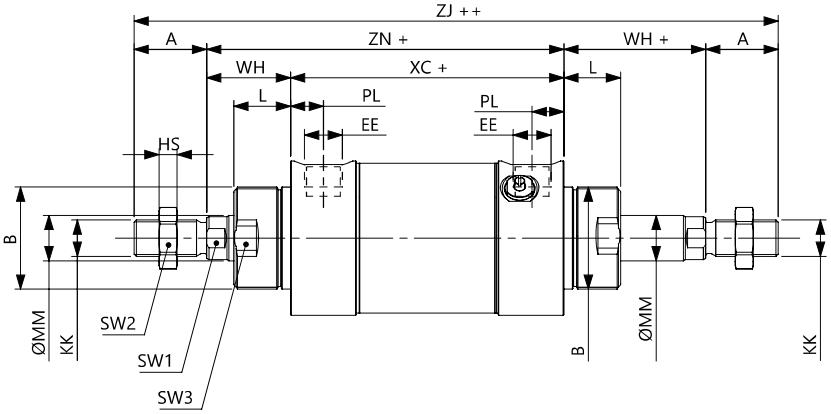

Ø	A	B	ØD	EE	KK	ØMM	PL	L	VD	U	WH	XC	ZN	ZJ	SW1	SW2	SW3	HS
32	22	M30X1,5	36	1/8G	M10X1,25	12	10,5	20	4	26,5	26	94	120	190	10	17	29	6
40	24	M38X1,5	45	1/4G	M12X1,25	16	12,5	22	4	31	30	105	135	213	13	19	33	7
50	32	M45X1,5	54	1/4G	M16X1,5	20	11,5	26	4	39,5	37	106	143	244	17	24	38	8
63	32	M45X1,5	68	3/8G	M16X1,5	20	14,5	25	4	38,5	37	121	158	259	17	24	42	8

3A AUTOMATION

CILINDRI ISO15552 INOX AISI316

ISO15552 STAINLESS STEEL CYLINDERS

SERIE

S6

MADE IN ITALY

S6

CILINDRI INOX ISO15552 AISI316 Ø32 - Ø200
INOX AISI316 ISO15552 CYLINDERS Ø32 - Ø200

MADE IN ITALY

3A AUTOMATION

VERSIONI - VERSIONS

Materiali - Materials	
Testate - Covers	Acciaio INOX AISI316 Stainless steel AISI316
Tubo - Tube	Acciaio INOX AISI316 Stainless steel AISI316
Stelo - Piston rod	Acciaio INOX AISI316 Stainless steel AISI316
Pistone - Piston	Alluminio Aluminum
Guarnizioni - Seals	PU / NBR
Boccola guida Guiding bush	Bronzo sinterizzato Sintered bronze

Informazioni tecniche - Technical features	
Fluido - Fluid	Aria compressa filtrata lubrificata e non Filtered and lubricated or not compressed air
Temp. impiego Working Temp.	-35°C +80°C con aria secca / w dry air
Pressione MAX MAX pressure	10 bar

CHIAVE DI CODIFICA - KEY CODE

Base			Versioni - Versions						Ø	Corsa - Stroke
S6	**DE**	Doppio effetto	**0**	Standard	**M**	Magnetico	**A**	Ammortizzato	**032**	**0010**
		Double acting		Standard		Magnetic		Cushioned		**....**
			1	Passante	**N**	Non magnetico	**N**	Non ammortizzato		
				Through rod		Not magnetic		Not Cushioned	**200**	**1000**

CODICE ESEMPIO - SAMPLE CODE

S6	DE	0	M	N	050	0100	+	varianti	variants

VARIANTI - VARIANTS

	Guarnizioni Seals	Filetto stelo speciale Special piston rod thread	Prolunga stelo Extended piston rod		Atex
HR	Guarnizione stelo Viton	Su richiesta	**PXXX**	xxx = mm	**T**
	Viton Rod seal	On request			
HA	Tutto Viton				
	All Viton				
E8	Raschaistelo duro				
	Hard scraper in polyester				
P5	Guarnizione stelo FDA				
	FDA rod seal				

3A AUTOMATION

MADE IN ITALY

CILINDRI INOX ISO15552 AISI316 Ø32 - Ø200
INOX AISI316 ISO15552 CYLINDERS Ø32 - Ø200

CORSE STANDARD - STANDARD STROKES

Ø	10	25	50	80	100	125	160	200	250	320	400	500
32	°	°	°	°	°	°	°	°	°	°	°	°
40	°	°	°	°	°	°	°	°	°	°	°	°
50	°	°	°	°	°	°	°	°	°	°	°	°
63	°	°	°	°	°	°	°	°	°	°	°	°
80	°	°	°	°	°	°	°	°	°	°	°	°
100	°	°	°	°	°	°	°	°	°	°	°	°
125	°	°	°	°	°	°	°	°	°	°	°	°

FORZE TEORICHE - THEORETICAL FORCES

Forze teoriche a 6 bar Theoretical forces at 6 bar		
Ø	Forza di spinta (N) Thrust force (N)	Forza in trazione (N) Traction force (N)
32	482	414
40	754	633
50	1178	989
63	1869	1681
80	3014	2720
100	4710	4416
125	7359	6877

S6

CILINDRI INOX ISO15552 AISI316 Ø32 - Ø200
INOX AISI316 ISO15552 CYLINDERS Ø32 - Ø200

MADE IN ITALY

3A AUTOMATION

DOPPIO EFFETTO - DOUBLE ACTING

S6DE0NN - S6DE0NA - S6DE0MN - S6DE0MA

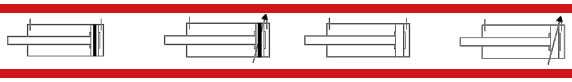

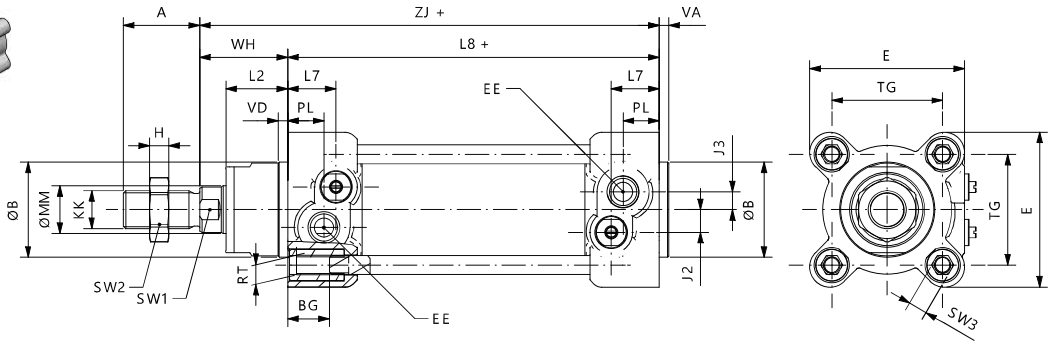

Ø	ØMM	KK	A	ØB	VD	VA	L2	RT	BG	J2	J3	H	SW2	TG	EE	PL	WH	L8	E	SW1	SW3	L7	ZJ
32	12	M10x1,25	22	30	4	4	20	M6	15	6	5	6	17	32,5	1/8G	10	26	94	47	10	6	17,5	120
40	16	M12x1,25	24	35	4	4	22	M6	15	7,5	5	7	19	38	1/4G	15	30	105	52	13	6	21,5	135
50	20	M16x1,5	32	40	4	4	26	M8	16	9,5	7,5	8	24	46,5	1/4G	15	37	106	65	17	8	20	143
63	20	M16x1,5	32	45	4	4	25	M8	16	13,5	4	8	24	56,5	3/8G	16	37	121	75	17	8	20	158
80	25	M20x1,5	40	45	4	4	32	M10	17	13,5	6	9	30	72	3/8G	20	46	128	95	22	10	27	174
100	25	M20x1,5	40	55	4	4	38	M10	17	15	6	9	30	89	1/2G	23,5	51	138	115	22	10	28,5	189
125	32	M27x2	54	60	5	5	40	M12	21	17	8	12	41	110	1/2G	23,5	65	160	140	27	12	31,5	225
160	40	M36x2	72	65	8	6	50	M16	23	17	15	14	55	140	3/4G	27,5	80	180	180	36	-	33	260
200	40	M36x2	72	75	8	8	65	M16	23	17	15	14	55	175	3/4G	27	95	180	220	36	-	35	275

+ = sommare corsa / plus stroke length

DOPPIO EFFETTO PASSANTE - DOUBLE ACTING THROUGH ROD

S6DE1NN - S6DE1NA - S6DE1MN - S6DE1MA

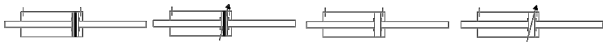

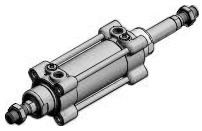

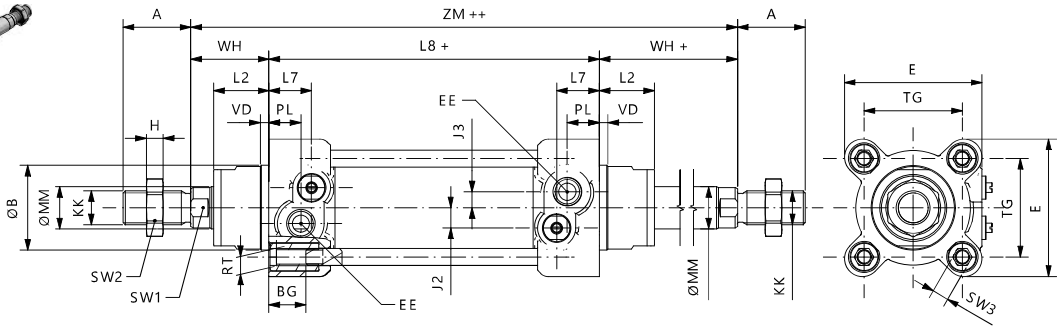

Ø	ØMM	KK	A	ØB	VD	VA	L2	RT	BG	J2	J3	H	SW2	TG	EE	PL	WH	L8	E	SW1	SW3	L7	ZM
32	12	M10x1,25	22	30	4	4	20	M6	15	6	5	6	17	32,5	1/8G	10	26	94	47	10	6	17,5	146
40	16	M12x1,25	24	35	4	4	22	M6	15	7,5	5	7	19	38	1/4G	15	30	105	52	13	6	21,5	165
50	20	M16x1,5	32	40	4	4	26	M8	16	9,5	7,5	8	24	46,5	1/4G	15	37	106	65	17	8	20	180
63	20	M16x1,5	32	45	4	4	25	M8	16	13,5	4	8	24	56,5	3/8G	16	37	121	75	17	8	20	195
80	25	M20x1,5	40	45	4	4	32	M10	17	13,5	6	9	30	72	3/8G	20	46	128	95	22	10	27	220
100	25	M20x1,5	40	55	4	4	38	M10	17	15	6	9	30	89	1/2G	23,5	51	138	115	22	10	28,5	240
125	32	M27x2	54	60	5	5	40	M12	21	17	8	12	41	110	1/2G	23,5	65	160	140	27	12	31,5	290
160	40	M36x2	72	65	8	6	50	M16	23	17	15	14	55	140	3/4G	27,5	80	180	180	36	-	33	340
200	40	M36x2	72	75	8	8	65	M16	23	17	15	14	55	175	3/4G	27	95	180	220	36	-	35	370

+ = sommare corsa / plus stroke length
++ = sommare 2 x corsa / plus stroke length x 2

3A AUTOMATION

MADE IN ITALY

CILINDRI INOX ISO15552 AISI316 Ø32 - Ø200
INOX AISI316 ISO15552 CYLINDERS Ø32 - Ø200

ACCESSORI DI FISSAGGIO - MOUNTING ACCESSORIES

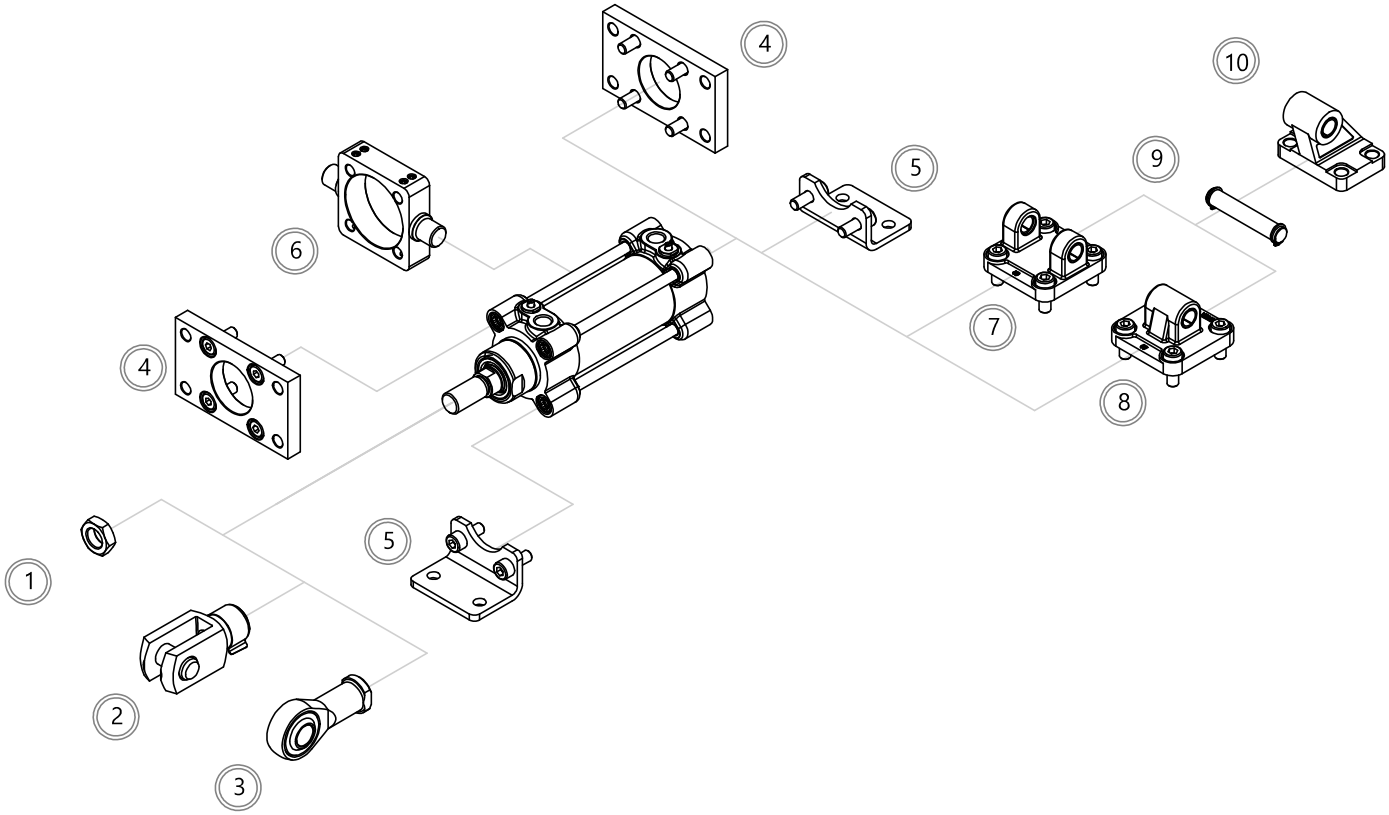

	Descrizione Description	Acciaio Steel	Acciaio inox Stainless steel
1	Dado stelo Piston rod nut	154	178
2	Forcella Clevis	152	177
3	Testa a snodo Rod end	153	177
4	Flangia MF1-MF2 Flange MF1-MF2	167	185
5	Piedino basso MS1 Low rise pedestral MS1	167	185
6	Cerniera intermedia per cilindri tirantati MT4 Intermediate hinge for tie rods cylinders MT4	168	186
7	Cerniera femmina MP2 Female hinge MP2	164	181
8	Cerniera maschio MP4 Male hinge MP4	164	181
9	Perno ISO AA4 ISO Pin AA4	161	182
10	Articolazione a squadra AB7 Square join AB7	165	182

S6

CILINDRI INOX ISO15552 AISI316 Ø32 - Ø200
INOX AISI316 ISO15552 CYLINDERS Ø32 - Ø200

MADE IN ITALY

3A AUTOMATION

KIT DI MONTAGGIO - MOUNTING KIT

Contenuto del Kit - Kit parts Kit cilindro doppio effetto magnetico ammortizzato Kit for double acting magnetic and cushioned cylinder
Testata anteriore completa / Complete front cover
Testata posteriore completa / Complete rear cover
Pistone completo / Complete piston
Viti di fissaggio testate / Locking bolts for the covers
Dado stelo / Piston rod nut
Tappi protezione alimentazioni / Air supply protection caps
S6DE0MAØK001

Kit disponibile anche nelle altre versioni.
Kit available also in other versions.

ASTA STELO - PISTON ROD BAR

Ø cilindro cylinder Ø	Barra stelo - Piston rod bar Barra stelo in AISI316 AISI316 piston rod bar	Ø stelo Piston rod Ø
Ø32	V30BRT0512000	12
Ø40	V30BRT0516000	16
Ø50	V30BRT0520000	20
Ø63	V30BRT0520000	20
Ø80	V30BRT0525000	25
Ø100	V30BRT0525000	25
Ø125	V30BRT0532000	32
Ø160	V30BRT0540000	40
Ø200	V30BRT0540000	40

BARRA TUBO - TUBE BAR

Ø cilindro cylinder Ø	Barra tubo - Tube bar Barra tubo in AISI304 AISI304 tube bar	
32	V30TGT0532000	Ø32XØ34
40	V30TGT0540000	Ø40XØ42
50	V30TGT0550000	Ø50XØ53
63	V30TGT0563000	Ø63XØ66
80	V30TGT0580000	Ø80XØ84
100	V30TGT05A0000	Ø100XØ104
125	V30TGT05C5000	Ø125XØ133
160	V30TGT05G0000	Ø160XØ170
200	V30TGT05L0000	Ø200XØ213

Barre lunghezza 3 metri
3 meter long bars

Barre tubo e barre stelo disponibili anche lavorate e tagliate a misura/corsa.
Tube bars and piston rod bars available also worked and cut at lenght/stroke.

AUTOMATION

CILINDRI COMPATTI ISO21287 INOX
ISO21287 STAINLESS STEEL COMPACT CYLINDERS

SERIE

CI

MADE IN ITALY

CI

CILINDRI COMPATTI INOX ISO21287 Ø20 - Ø100
ISO21287 INOX COMPACT CYLINDERS Ø20 - Ø100

MADE IN ITALY

3A AUTOMATION

VERSIONI - VERSIONS

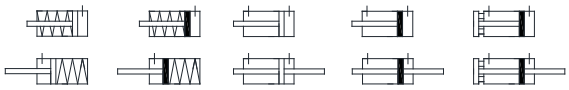

Materiali - Materials	
Testate - Covers	Acciaio INOX AISI304 Stainless steel AISI304
Tubo - Tube	Acciaio INOX AISI304 Stainless steel AISI304
Stelo - Piston rod	Acciaio INOX AISI316 Stainless steel AISI316
Pistone - Piston	Alluminio Aluminum
Guarnizioni - Seals	PU / NBR
Boccola guida Guiding bush	Acciaio + PTFE Steel + PTFE

Informazioni tecniche - Technical features	
Fluido - Fluid	Aria compressa filtrata lubrificata e non Filtered and lubricated or not compressed air
Temp. impiego Working Temp.	-35°C +80°C con aria secca / w dry air
Pressione MAX MAX pressure	10 bar

CHIAVE DI CODIFICA - KEY CODE

Base	Versioni - Versions									Ø	Corsa - Stroke
CI	**SA**	Semplice effetto molla anteriore	**0**	Standard	**M**	Magnetico	**M**	Filetto stelo maschio		**020**	**0005**
		Single acting front spring		Standard		Magnetic		Male piston rod thread		**....**	**....**
	SP	Semplice effetto molla posteriore	**1**	Passante	**N**	Non magnetico	**F**	Filetto stelo femmina			
		Single acting rear spring		Through rod		Not magnetic		Female piston rod thread			
	DE	Doppio effetto									
		Double acting								**100**	**500**

CODICE ESEMPIO - SAMPLE CODE

CI	DE	0	M	N	050	0100	+	varianti	variants

VARIANTI - VARIANTS

Guarnizioni Seals		Versione Version		Filetto stelo speciale Special piston rod thread	Prolunga stelo Extended piston rod		Atex
HR	Guarnizione stelo Viton	**E**	Antirotazione	Su richiesta	**PXXX**	xxx = mm	**T**
	Viton Rod seal		Not rotating	On request			
HA	Tutto Viton						
	All Viton						

3A AUTOMATION

MADE IN ITALY

CILINDRI COMPATTI INOX ISO21287 Ø20 - Ø100
ISO21287 INOX COMPACT CYLINDERS Ø20 - Ø100

CORSE STANDARD - STANDARD STROKES

Ø	5	10	15	20	25	30	40	50	60
20	XY	XY	XY	XY	XY	Y	Y	Y	Y
25	XY	XY	XY	XY	XY	Y	Y	Y	Y
32	XY	XY	XY	XY	XY	Y	Y	Y	Y
40	XY	XY	XY	XY	XY	Y	Y	Y	Y
50	XY	XY	XY	XY	XY	Y	Y	Y	Y
63	XY	XY	XY	XY	XY	Y	Y	Y	Y
80	XY	XY	XY	XY	XY	Y	Y	Y	Y
100	XY	XY	XY	XY	XY	Y	Y	Y	Y

X= Cilindro semplice effetto - Single acting cylinder
Y= Cilindro doppio effetto - Double acting cylinder

FORZE TEORICHE - THEORETICAL FORCES

Forze teoriche a 6 bar Theoretical forces at 6 bar		
Ø	Forza di spinta (N) Thrust force (N)	Forza in trazione (N) Traction force (N)
20	188	141
25	294	247
32	482	414
40	754	633
50	1178	989
63	1869	1681
80	3014	2720
100	4710	4416

CI

CILINDRI COMPATTI INOX ISO21287 Ø20 - Ø100
ISO21287 INOX COMPACT CYLINDERS Ø20 - Ø100

MADE IN ITALY

3A AUTOMATION

SEMPLICE EFFETTO MOLLA ANTERIORE - SINGLE ACTING FRONT SPRING

CISA0N(M/F) - CISA0M(M/F)

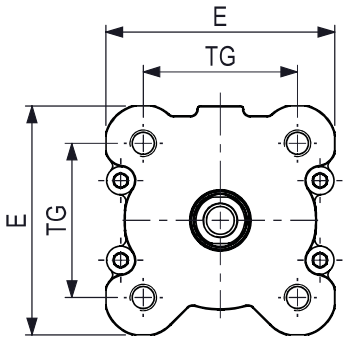

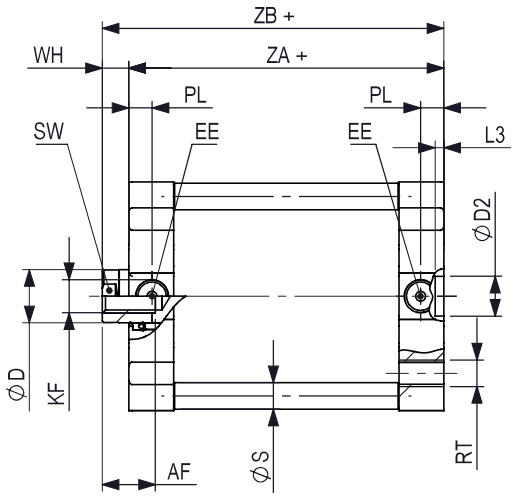

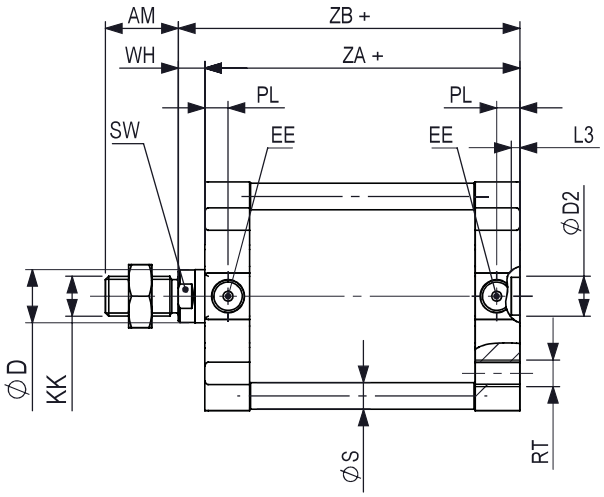

Ø	ØD	SW	AF	AM	KK	WH	ZA	ZB	KF	EE	TG	E	RT	PL	ØD2	L3	ØS
20	10	9	10	16	M8X1,25	6	37	43	M6X1	M5X0,8	22	32	M5X0,8	6,75	9	2,1	6
25	10	9	10	16	M8X1,25	6	39	45	M6X1	M5X0,8	26	36	M5X0,8	7	9	2,1	6
32	12	10	12	19	M10X1,25	7	44	51	M8X1,25	1/8 G	32,5	50	M6X1	7,5	9	2,1	6
40	12	10	12	19	M10X1,25	7	45	52	M8X1,25	1/8 G	38	57	M6X1	7	9	2,1	6
50	16	13	16	22	M12X1,25	8	45	53	M10X1,5	1/8 G	46,5	67	M8X1,25	7	12	2,6	6
63	16	13	16	22	M12X1,25	8	49	57	M10X1,5	1/8 G	56,5	80	M8X1,25	7,5	12	2,6	8
80	20	17	20	28	M16X1,5	10	54	64	M12X1,75	1/8 G	72	96	M10X1,5	8	12	2,6	8
100	25	21	20	28	M16X1,5	10	67	77	M12X1,75	1/8 G	89	116	M10X1,5	10,5	12	2,6	10

+ = sommare corsa / plus stroke length

3A AUTOMATION

MADE IN ITALY

CILINDRI COMPATTI INOX ISO21287 Ø20 - Ø100
ISO21287 INOX COMPACT CYLINDERS Ø20 - Ø100

SEMPLICE EFFETTO MOLLA POSTERIORE - SINGLE ACTING REAR SPRING

CISP0N(M/F) - CISP0M(M/F)

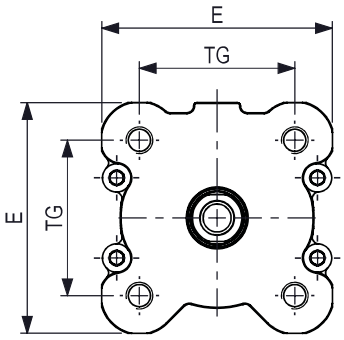

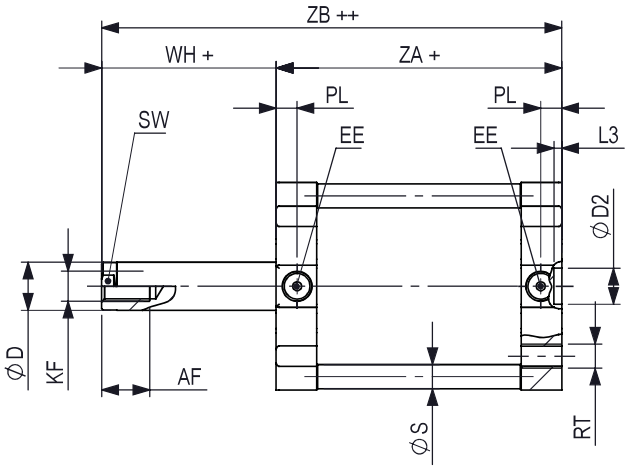

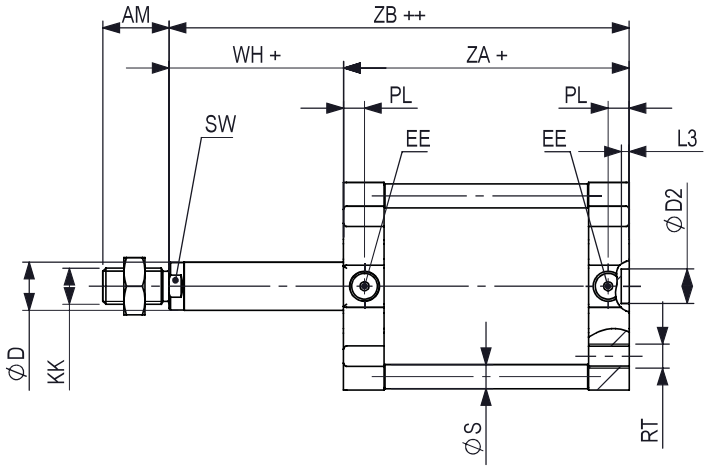

Ø	ØD	SW	AF	AM	KK	WH	ZA	ZB	KF	EE	TG	E	RT	PL	ØD2	L3	ØS
20	10	9	10	16	M8X1,25	6	37	43	M6X1	M5X0,8	22	32	M5X0,8	6,75	9	2,1	6
25	10	9	10	16	M8X1,25	6	39	45	M6X1	M5X0,8	26	36	M5X0,8	7	9	2,1	6
32	12	10	12	19	M10X1,25	7	44	51	M8X1,25	1/8 G	32,5	50	M6X1	7,5	9	2,1	6
40	12	10	12	19	M10X1,25	7	45	52	M8X1,25	1/8 G	38	57	M6X1	7	9	2,1	6
50	16	13	16	22	M12X1,25	8	45	53	M10X1,5	1/8 G	46,5	67	M8X1,25	7	12	2,6	6
63	16	13	16	22	M12X1,25	8	49	57	M10X1,5	1/8 G	56,5	80	M8X1,25	7,5	12	2,6	8
80	20	17	20	28	M16X1,5	10	54	64	M12X1,75	1/8 G	72	96	M10X1,5	8	12	2,6	8
100	25	21	20	28	M16X1,5	10	67	77	M12X1,75	1/8 G	89	116	M10X1,5	10,5	12	2,6	10

+ = sommare corsa / plus stroke length
++ = sommare 2 x corsa / plus stroke length x 2

CI

CILINDRI COMPATTI INOX ISO21287 Ø20 - Ø100
ISO21287 INOX COMPACT CYLINDERS Ø20 - Ø100

MADE IN ITALY

3A AUTOMATION

DOPPIO EFFETTO - DOUBLE ACTING

CIDE0N(M/F) - CIDE0M(M/F)

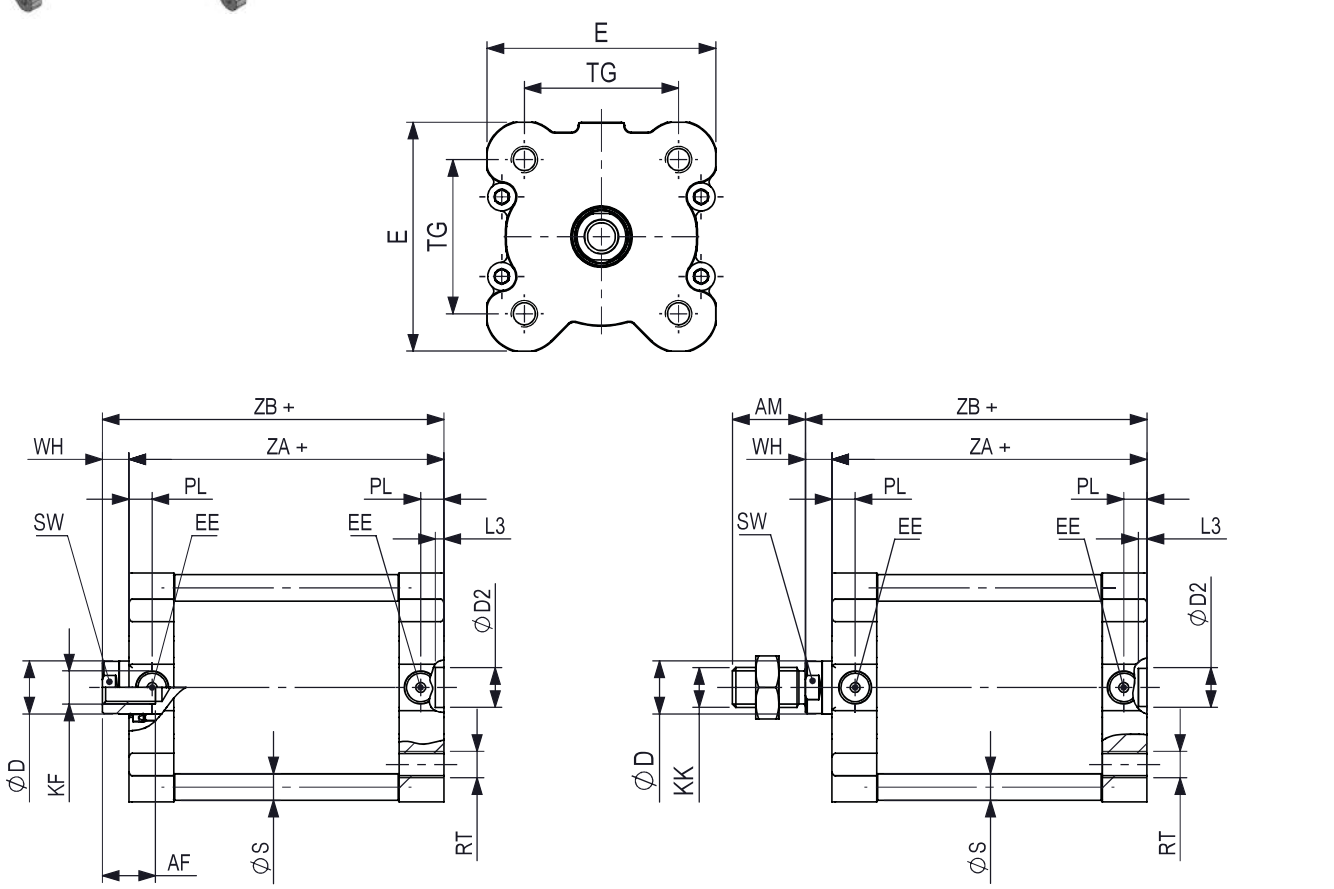

Ø	ØD	SW	AF	AM	KK	WH	ZA	ZB	KF	EE	TG	E	RT	PL	ØD2	L3	ØS
20	10	9	10	16	M8X1,25	6	37	43	M6X1	M5X0,8	22	32	M5X0,8	6,75	9	2,1	6
25	10	9	10	16	M8X1,25	6	39	45	M6X1	M5X0,8	26	36	M5X0,8	7	9	2,1	6
32	12	10	12	19	M10X1,25	7	44	51	M8X1,25	1/8 G	32,5	50	M6X1	7,5	9	2,1	6
40	12	10	12	19	M10X1,25	7	45	52	M8X1,25	1/8 G	38	57	M6X1	7	9	2,1	6
50	16	13	16	22	M12X1,25	8	45	53	M10X1,5	1/8 G	46,5	67	M8X1,25	7	12	2,6	6
63	16	13	16	22	M12X1,25	8	49	57	M10X1,5	1/8 G	56,5	80	M8X1,25	7,5	12	2,6	8
80	20	17	20	28	M16X1,5	10	54	64	M12X1,75	1/8 G	72	96	M10X1,5	8	12	2,6	8
100	25	21	20	28	M16X1,5	10	67	77	M12X1,75	1/8 G	89	116	M10X1,5	10,5	12	2,6	10

+ = sommare corsa / plus stroke length

3A AUTOMATION

MADE IN ITALY

CILINDRI COMPATTI INOX ISO21287 Ø20 - Ø100
ISO21287 INOX COMPACT CYLINDERS Ø20 - Ø100

DOPPIO EFFETTO PASSANTE - DOUBLE ACTING THROUGH ROD

CIDE1N(M/F) - CIDE1M(M/F)

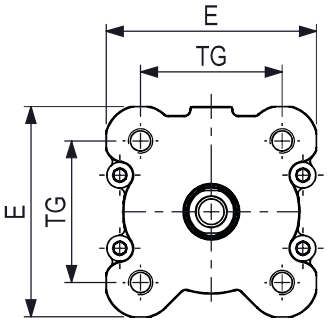

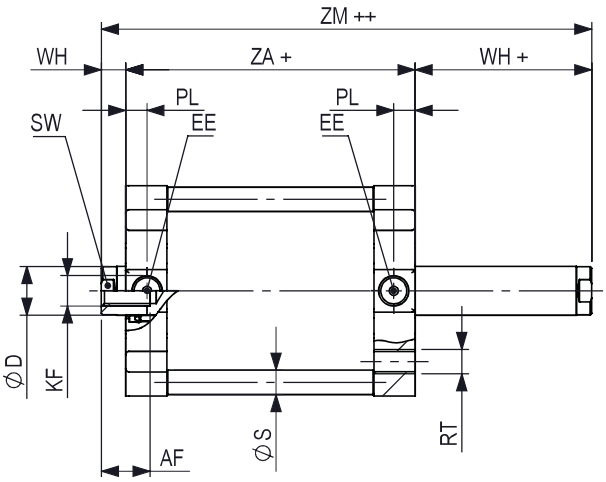

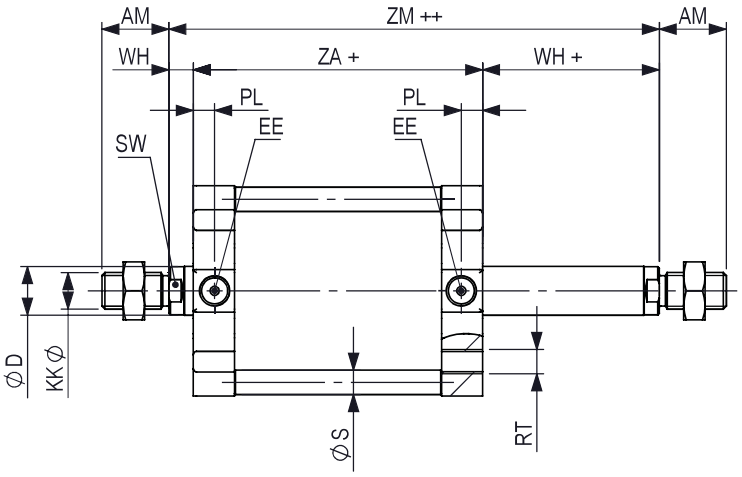

Ø	ØD	SW	AF	AM	KK	WH	ZA	ZM	KF	EE	TG	E	RT	PL	ØS
20	10	9	10	16	M8X1,25	6	37	49	M6X1	M5X0,8	22	32	M5X0,8	6,75	6
25	10	9	10	16	M8X1,25	6	39	51	M6X1	M5X0,8	26	36	M5X0,8	7	6
32	12	10	12	19	M10X1,25	7	44	58	M8X1,25	1/8 G	32,5	50	M6X1	7,5	6
40	12	10	12	19	M10X1,25	7	45	59	M8X1,25	1/8 G	38	57	M6X1	7	6
50	16	13	16	22	M12X1,25	8	45	61	M10X1,5	1/8 G	46,5	67	M8X1,25	7	6
63	16	13	16	22	M12X1,25	8	49	65	M10X1,5	1/8 G	56,5	80	M8X1,25	7,5	8
80	20	17	20	28	M16X1,5	10	54	74	M12X1,75	1/8 G	72	96	M10X1,5	8	8
100	25	21	20	28	M16X1,5	10	67	87	M12X1,75	1/8 G	89	116	M10X1,5	10,5	10

+ = sommare corsa / plus stroke length
++ = sommare 2 x corsa / plus stroke length x 2

CI

CILINDRI COMPATTI INOX ISO21287 Ø20 - Ø100
ISO21287 INOX COMPACT CYLINDERS Ø20 - Ø100

MADE IN ITALY

3A AUTOMATION

DOPPIO EFFETTO ANTIROTAZIONE - DOUBLE ACTING NOT ROTATING

CIDE0NF...E - CIDE0MF...E

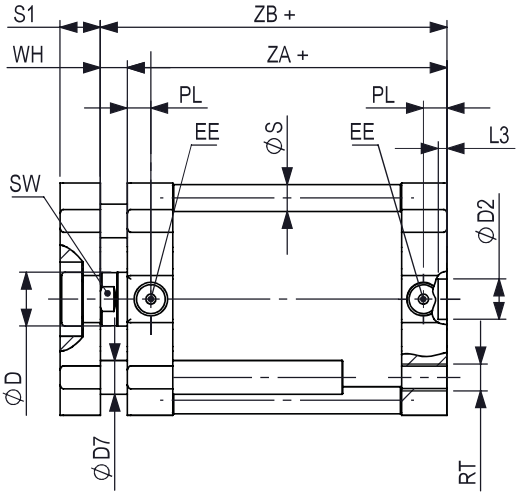

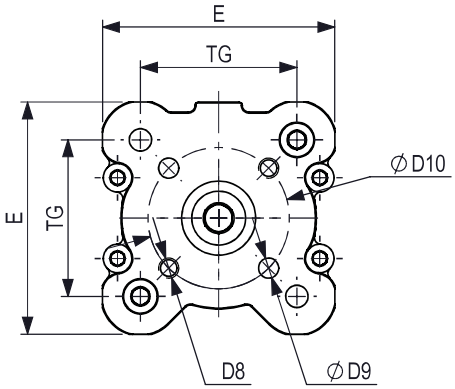

Ø	ØD	SW	WH	ZA	ZB	EE	TG	E	RT	PL	ØD2	L3	ØS	ØD6	L4	ØD7	ØD10	ØD2	ØD3	L5	S1
20	10	9	6	37	43	M5X0,8	22	32	M5X0,8	6,75	9	2,1	6	11	5	5	17	M4X0,7	4	1	8
25	10	9	6	39	45	M5X0,8	26	36	M5X0,8	7	9	2,1	6	14	5	6	22	M4X0,7	4	1	8
32	12	10	7	44	51	1/8 G	32,5	50	M6X1	7,5	9	2,1	6	17	6,5	6	28	M5X0,8	5	1,5	10
40	12	10	7	45	52	1/8 G	38	57	M6X1	7	9	2,1	6	17	6,5	8	33	M5X0,8	5	1,5	10
50	16	13	8	45	53	1/8 G	46,5	67	M8X1,25	7	12	2,6	6	22	7,5	10	42	M6X1	6	1,5	12
63	16	13	8	49	57	1/8 G	56,5	80	M8X1,25	7,5	12	2,6	8	22	7,5	10	50	M6X1	6	1,5	12
80	20	17	10	54	64	1/8 G	72	96	M10X1,5	8	12	2,6	8	28	10,5	12	65	M8X1,25	8	2	14
100	25	21	10	67	77	1/8 G	89	116	M10X1,5	10,5	12	2,6	10	30	10,5	12	80	M10X1,5	10	3	14

+ = sommare corsa / plus stroke length

3A AUTOMATION

MADE IN ITALY

CILINDRI COMPATTI INOX ISO21287 Ø20 - Ø100
ISO21287 INOX COMPACT CYLINDERS Ø20 - Ø100

DOPPIO EFFETTO PASSANTE ANTIROTAZIONE - DOUBLE ACTING THOUGH ROD NOT ROTATING

CIDE1N(M/F)...E - CIDE1M(M/F)...E

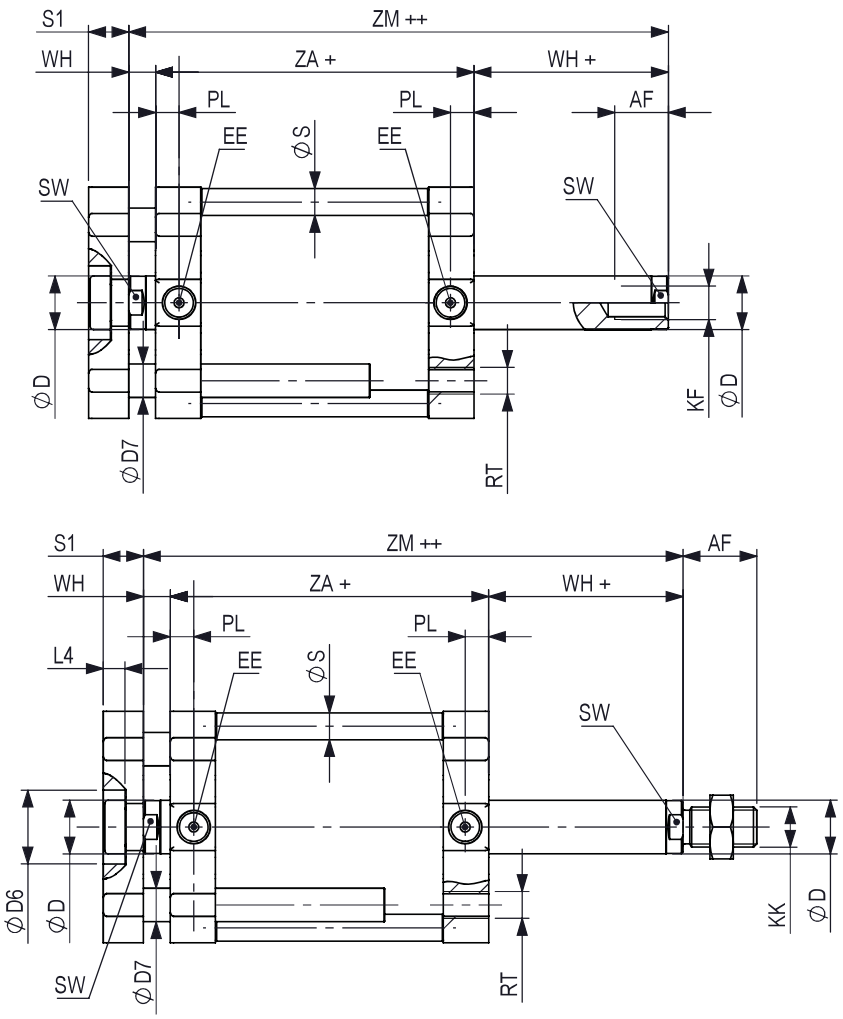

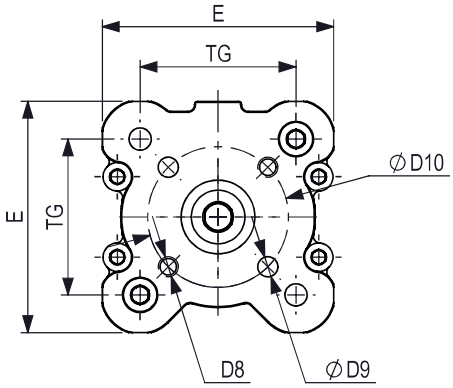

Ø	ØD	SW	AM	WH	ZA	ZM	EE	TG	E	RT	PL	ØD2	L3	ØS	ØD6	L4	ØD7	ØD10	ØD2	ØD3	L5	S1
20	10	9	16	6	37	49	M5X0,8	22	32	M5X0,8	6,75	9	2,1	6	11	5	5	17	M4X0,7	4	1	8
25	10	9	16	6	39	51	M5X0,8	26	36	M5X0,8	7	9	2,1	6	14	5	6	22	M4X0,7	4	1	8
32	12	10	19	7	44	58	1/8 G	32,5	50	M6X1	7,5	9	2,1	6	17	6,5	6	28	M5X0,8	5	1,5	10
40	12	10	19	7	45	59	1/8 G	38	57	M6X1	7	9	2,1	6	17	6,5	8	33	M5X0,8	5	1,5	10
50	16	13	22	8	45	61	1/8 G	46,5	67	M8X1,25	7	12	2,6	6	22	7,5	10	42	M6X1	6	1,5	12
63	16	13	22	8	49	65	1/8 G	56,5	80	M8X1,25	7,5	12	2,6	8	22	7,5	10	50	M6X1	6	1,5	12
80	20	17	28	10	54	74	1/8 G	72	96	M10X1,5	8	12	2,6	8	28	10,5	12	65	M8X1,25	8	2	14
100	25	21	28	10	67	87	1/8 G	89	116	M10X1,5	10,5	12	2,6	10	30	10,5	12	80	M10X1,5	10	3	14

+ = sommare corsa / plus stroke length
++ = sommare 2 x corsa / plus stroke length x 2

CILINDRI COMPATTI INOX ISO21287 Ø20 - Ø100
ISO21287 INOX COMPACT CYLINDERS Ø20 - Ø100

MADE IN ITALY

3A AUTOMATION

ACCESSORI DI FISSAGGIO - MOUNTING ACCESSORIES

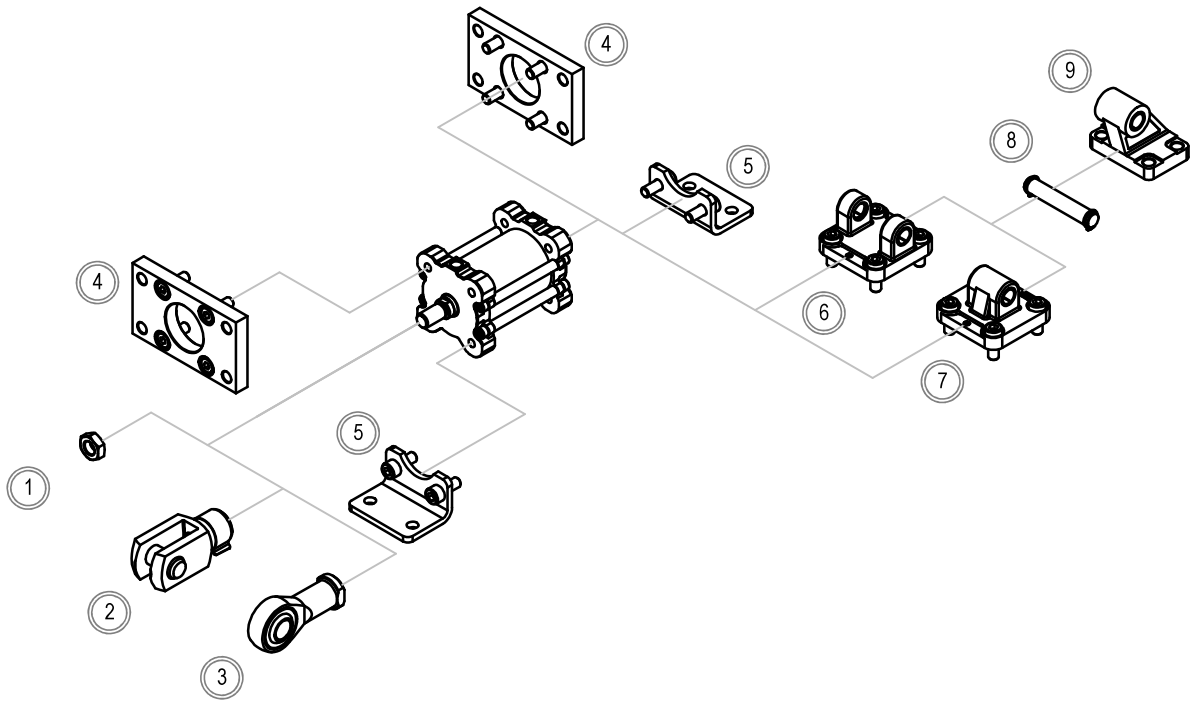

	Descrizione Description	Acciaio Steel	Acciaio inox Stainless steel
1	Dado stelo Piston rod nut	154	178
2	Forcella Clevis	152	177
3	Testa a snodo Rod end	153	177
4	Flangia MF1-MF2 Flange MF1-MF2	167	185
5	Piedino basso MS1 Low rise pedestral MS1	167	185
6	Cerniera femmina MP2 Female hinge MP2	164	181
7	Cerniera maschio MP4 Male hinge MP4	164	181
8	Perno ISO AA4 ISO Pin AA4	161	182
9	Articolazione a squadra AB7 Square join AB7	165	182

3A AUTOMATION

MADE IN ITALY

CILINDRI COMPATTI INOX ISO21287 Ø20 - Ø100
ISO21287 INOX COMPACT CYLINDERS Ø20 - Ø100

KIT DI MONTAGGIO - MOUNTING KIT

Contenuto del Kit - Kit parts
Kit cilindro doppio effetto magnetico Kit for double acting magnetic cylinder
Testata anteriore completa / Complete front cover
Testata posteriore completa / Complete rear cover
Pistone completo / Complete piston
Tappi protezione alimentazioni / Air supply protection caps
CIDE0MMØK001

Kit disponibile anche nelle altre versioni.
Kit available also in other versions.

ASTA STELO - PISTON ROD BAR

Ø cilindro cylinder Ø	Barra stelo - Piston rod bar		Ø stelo Piston rod Ø
	Barra stelo in AISI303 AISI303 Piston rod bar	Barra stelo in AISI316 AISI316 Piston rod bar	
20	V30BRT0310000	V30BRT0510000	10
25	V30BRT0310000	V30BRT0510000	10
32	V30BRT0312000	V30BRT0512000	12
40	V30BRT0312000	V30BRT0512000	12
50	V30BRT0316000	V30BRT0516000	16
63	V30BRT0316000	V30BRT0516000	16
80	V30BRT0320000	V30BRT0520000	20
100	V30BRT0325000	V30BRT0525000	25

Barre lunghezza 3 metri
3 meter long bars

BARRA TUBO - TUBE BAR

Ø cilindro cylinder Ø	Barra tubo - Tube bar
	Barra tubo in AISI304 AISI304 tube bar
Ø20	V30TGT0320000
Ø25	V30TGT0325000
Ø32	V30TGT0332000
Ø40	V30TGT0340000
Ø50	V30TGT0350000
Ø63	V30TGT0363000
Ø80	V30TGT0380000
Ø100	V30TGT03A0000

Barre lunghezza 3 metri
3 meter long bars

Barre tubo e barre stelo disponibili anche lavorate e tagliate a misura/corsa.
Tube bars and piston rod bars available also worked and cut at lenght/stroke.

MADE IN ITALY

3A AUTOMATION

3A AUTOMATION

ACCESSORI DI MONTAGGIO - ALLUMINIO ACCIAIO

MOUNTING ACCESSORIES - ALUMINUM STEEL

MADE IN ITALY

ACCIAIO
STEEL

ACCESSORI STELO
PISTON ROD ACCESSORIES

MADE IN ITALY

3A AUTOMATION

FORCELLA FEMMINA DIN 71752 FILETTO ISO8140 CETOP CON CLIP

FEMALE FORK DIN 71752 THREAD ISO8140 CETOP WITH CLIP — FFC...S

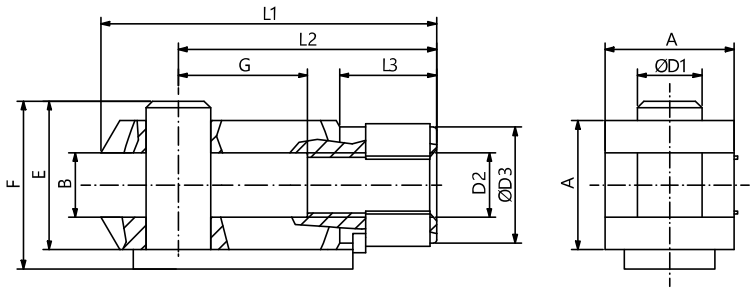

Acciaio zincato - Zinc coated steel

Ø	COD	D2	B	L2	G	L3	A	ØD1	ØD3	L1	F	E
08 - 10	FFC04070S	M4X0,7	4	16	8	6	8	4	8	21	11	9
12 - 16	FFC06100S	M6X1	6	24	12	9	12	6	10	31	16	14
20	FFC08125S	M8X1,25	8	32	16	12	16	8	14	42	22	19
25 - 32	FFC10125S	M10X1,25	10	40	20	15	20	10	18	52	26	23
32	FFC10150S	M10X1,5	10	40	20	15	20	10	18	52	26	23
40	FFC12125S	M12X1,25	12	48	24	18	24	12	20	62	32	28
40	FFC12175S	M12X1,75	12	48	24	18	24	12	20	62	32	28
50 - 63	FFC16150S	M16X1,5	16	64	32	24	32	16	26	83	40	36
50 - 63	FFC16200S	M16X2	16	64	32	24	32	16	26	83	40	36
80-100	FFC20150S	M20X1,5	20	80	40	30	40	20	34	105	49	44

Come ordinare: COD + condizioni fornitura a pag 187 - How to order: COD + supply condition on page 187

FORCELLA FEMMINA DIN 71752 FILETTO ISO8140 CETOP CON PERNO

FEMALE FORK DIN 71752 THREAD ISO8140 CETOP WITH PIN — FFP...S

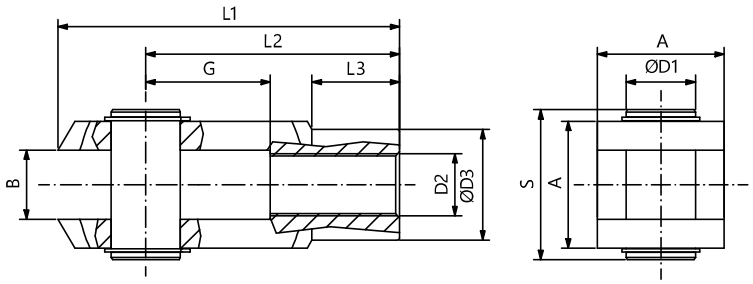

Acciaio zincato - Zinc coated steel

Ø	COD	D2	B	A	ØD1	S	G	L2	L1	L3	ØD3
125	FFP27200S	M27X2	30	55	30	65	54	110	148	38	48
160-200	FFP36200S	M36X2	35	70	35	84	72	144	188	40	60
250	FFP42200S	M42X2	40	85	40	104,3	84	168	232	63,5	70
320	FFP48200S	M48X2	50	96	50	117,3	96	192	265	73	82

Come ordinare: COD + condizioni fornitura a pag 187 - How to order: COD + supply condition on page 187.

TESTA A SNODO DIN ISO12240-4 SERIE K

ROD END BEARING DIN ISO12240-4 K SERIE — TSN...S

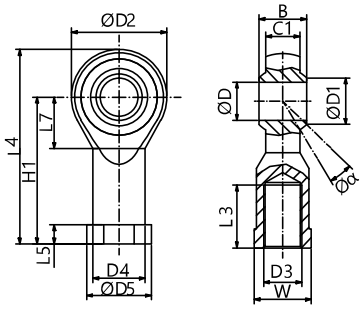

Acciaio zincato - Zinc coated steel

Ø	COD	D3	L3	a°	ØD	ØD1	C1	B	ØD4	ØD5	L5	L7	H1	L4	ØD2
08 - 10	TSN04070S	M4X0,7	10	13°	5	7,7	6	8	9	11	4	10	27	36	18
12 - 16	TSN06100S	M6X1	12	13°	6	8,9	6,75	9	10	13	5	11	30	40	20
20	TSN08125S	M8X1,25	16	14°	8	10,4	9	12	12,5	16	5	13	36	48	24
25 - 32	TSN10125S	M10X1,25	20	13°	10	12,9	10,5	14	15	19	6,5	15	43	57	28
32	TSN10150S	M10X1,5	20	13°	10	12,9	10,5	14	15	19	6,5	15	43	57	28
40	TSN12125S	M12X1,25	22	13°	12	15,4	12	16	17,5	22	6,5	17	50	66	32
40	TSN12175S	M12X1,75	22	13°	12	15,4	12	16	17,5	22	6,5	17	50	66	32
50 - 63	TSN16150S	M16X1,5	28	15°	16	19,3	15	21	22	27	8	23	64	85	42
50 - 63	TSN16200S	M16X2	28	15°	16	19,3	15	21	22	27	8	23	64	85	42
80-100	TSN20150S	M20X1,5	33	14°	20	24,3	18	25	27,5	34	10	27	77	102	50
125	TSN27200S	M27X2	51	17°	30	34,8	25	37	40	50	15	36	110	145	70
160-200	TSN36200S	M36X2	56	19°	35	37,7	28	43	46	58	17	41	125	165	80
250	TSN42200S	M42X2	60	16°	40	45,1	33	49	53	65	19	45	142	187	91
320	TSN48200S	M48X2	65	14°	50	56,6	45	60	65	75	23	58	160	218	117

Come ordinare: COD + condizioni fornitura a pag 187 - How to order: COD + supply condition on page 187.

SNODO AUTOALLINEANTE

SELF-ALLIGNING JOINT — GAA...S

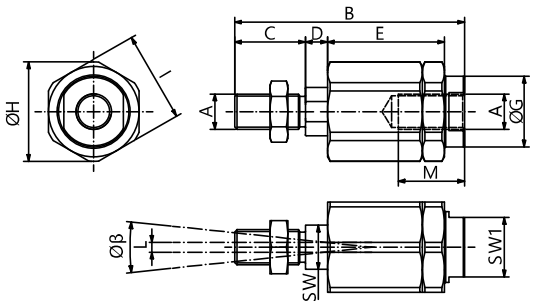

Acciaio zincato - Zinc coated steel

Ø	COD	A	B	C	D	E	SW	ØG	ØH	I	L	M	в
12 - 16	GAA06100S	M6X1	36,5	11	3,5	18,5	6	8,5	14,5	13	1	12,5	6°
20	GAA08125S	M8X1,25	58	21	4	28,5	8	12,5	19	17	2	16	8°
25 - 32	GAA10125S	M10X1,25	74,5	23	6,5	36	14	22	32	30	2	22	8°
32	GAA10150S	M10X1,5	74,5	23	6,5	36	14	22	32	30	2	22	8°
40	GAA12125S	M12X1,25	75	24	6,5	36	14	22	32	30	2	22	8°
40	GAA12175S	M12X1,75	75	24	6,5	36	14	22	32	30	2	22	9°
50 - 63	GAA16150S	M16X1,5	103	30	10	53	22	32	45	41	2	30	6°
80-100	GAA20150S	M20X1,5	119	40	6,5	53	22	32	45	41	2	37	6°

Come ordinare: COD + condizioni fornitura a pag 187 - How to order: COD + supply condition on page 187

ACCESSORI STELO
PISTON ROD ACCESSORIES

MADE IN ITALY

3A AUTOMATION

DADO ESAGONALE STELO

HEXAGONAL NUT FOR PISTON ROD — DES...S

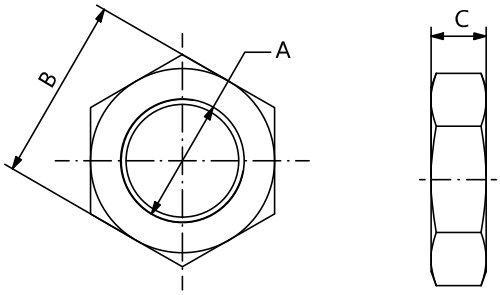

Acciaio zincato - Zinc coated steel

Ø	COD	A	C	B
08 - 10	DES04070S	M4X0,7	3,2	7
12 - 16	DES06100S	M6X1	4	10
20	DES08125S	M8X1,25	5	13
25 - 32	DES10125S	M10X1,25	6	17
32	DES10150S	M10X1,5	6	17
40	DES12125S	M12X1,25	7	19
40	DES12175S	M12X1,75	7	19
50-63	DES16150S	M16X1,5	8	24
50-63	DES16200S	M16X2	8	24
80-100	DES20150S	M20X1,5	9	30
125	DES27200S	M27X2	12	41
160-200	DES36200S	M36X2	14	55
250	DES42200S	M42X2	16	65
320	DES48200S	M48X2	18	75

Come ordinare: COD + condizioni fornitura a pag 187 - How to order: COD + supply condition on page 187

DADO ESAGONALE TESTATA

HEXAGONAL COVER NUT — DET...S

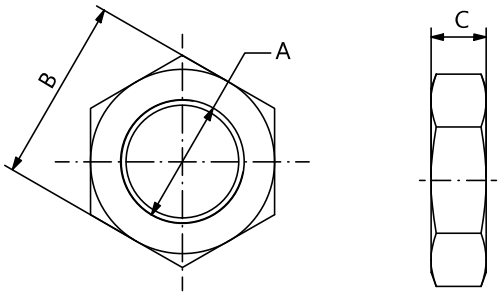

Acciaio zincato - Zinc coated steel

Ø	COD	A	C	B
08 - 10	DET12125S	M12X1,25	5	19
12 - 16	DET16150S	M16X1,5	5	22
20 - 25	DET22150S	M22X1,5	8	27

Come ordinare: COD + condizioni fornitura a pag 187 - How to order: COD + supply condition on page 187.

3A AUTOMATION

MADE IN ITALY

ACCESSORI STELO
PISTON ROD ACCESSORIES

ACCIAIO
STEEL

GHIERA TESTATA

COVER SLOTTED NUT

GHI...S

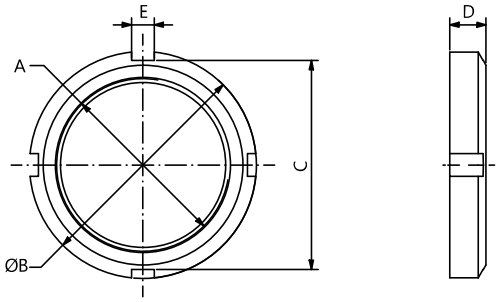

Acciaio zincato - Zinc coated steel

Ø	COD	A	ØB	C	D	E
32	GHI30150S	M30X1,5	45	40	7	5
40	GHI38150S	M38X1,5	50	46	8	5
50 - 63	GHI45150S	M45X1,5	58	52	9	6

Come ordinare: COD + condizioni fornitura a pag 187 - How to order: COD + supply condition on page 187.

ACCIAIO
STEEL

ACCESSORI STELO
PISTON ROD ACCESSORIES

MADE IN ITALY

3A AUTOMATION

FORCELLA FEMMINA CON CLIP CNOMO

CNOMO FEMALE FORK WITH CLIP — FFA...S

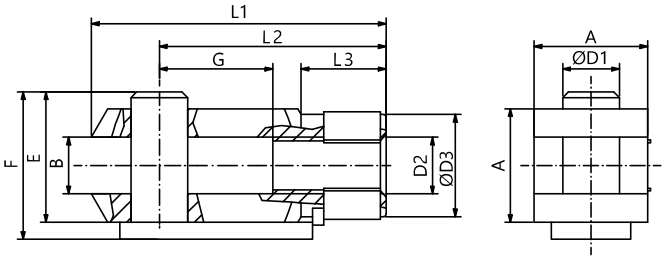

Acciaio zincato - Zinc coated steel

Ø	COD	D2	F	ØD3	E	L2	B	ØD1	A1	A2	L1	L3	G
25 - 32	FFA10150S	M10X1,5	28	18	25	36	11	8	22	22	45	14	16
40 - 50	FFA16150S	M16X1,5	44	26	40	51	18	12	36	26	64	17	25
63 - 80	FFA20150S	M20X1,5	53	34	49	63	22	16	45	34	80	18,5	33
100 - 125	FFA27200S	M27X2	73	42	69	85	30	20	63	42	105	30	40
160 -200	FFA36200S	M36X2	-	50	-	115	40	25	80	50	140	45	-

Come ordinare: COD + condizioni fornitura a pag 187 - How to order: COD + supply condition on page 187.

FORCELLA FEMMINA CON PERNO CNOMO

CNOMO FEMALE FORK WITH PIN — FFB...S

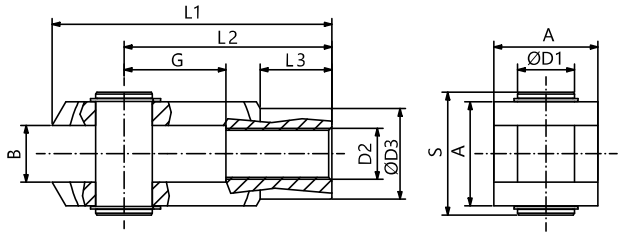

Acciaio zincato - Zinc coated steel

Ø	COD	D2	ØD3	L2	B	ØD1	S	A	L1	L3	G
25 - 32	FFB10150S	M10X1,5	18	36	11	8	22	22	45	14	116
40 - 50	FFB16150S	M16X1,5	26	51	18	12	36	26	64	17	25
63 - 80	FFB20150S	M20X1,5	34	63	22	16	45	34	80	18,5	33
100 - 125	FFB27200S	M27X2	42	85	30	20	63	42	105	30	40
160 -200	FFB36200S	M36X2	50	115	40	25	80	50	140	45	-

Come ordinare: COD + condizioni fornitura a pag 187 - How to order: COD + supply condition on page 187.

3A AUTOMATION

MADE IN ITALY

ACCESSORI STELO
PISTON ROD ACCESSORIES

ACCIAIO
STEEL

FORCELLA MASCHIO CNOMO

CNOMO MALE FORK

FFM...S

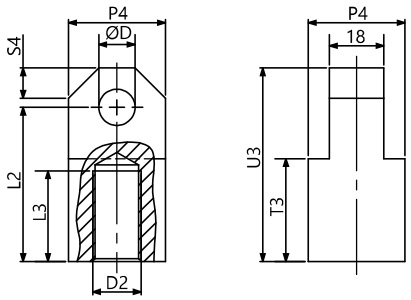

Acciaio zincato - Zinc coated steel

Ø	COD	D2	L3	M3	P4	ØD	S4	T3	U3	L2
25 - 32	FFM10150S	M10X1,5	20	11	22	8	6	25	45	36
40 - 50	FFM16150S	M16X1,5	30	18	32	12	10	34	64	51
63 - 80	FFM20150S	M20X1,5	36	22	36	16	12	41	80	63
100 - 125	FFM27200S	M27X2	50	30	45	20	17,5	58	105	85
160 -200	FFM36200S	M36X2	70	40	63	25	20	81	140	115

Come ordinare: COD + condizioni fornitura a pag 187 - How to order: COD + supply condition on page 187.

ACCIAIO
STEEL

ACCESSORI DI MONTAGGIO
MOUNTING ACCESSORIES

MADE IN ITALY

3A AUTOMATION

ISO6432

FLANGIA MF8

FLANGE MF8 — FL1...S

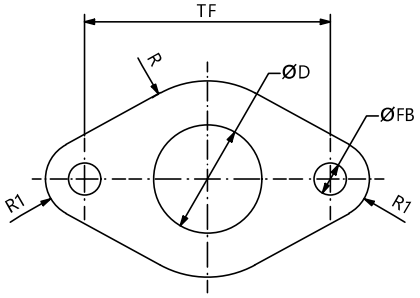

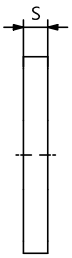

Acciaio zincato - Zinc coated steel

Ø	COD	ØD	ØFB	TF	R	R1	S
08 - 10	FL1008S	12	4,5	30	11	5	3
12 - 16	FL1012S	16	5,5	40	15	6	4
20 - 25	FL1020S	22	6,5	50	20	8	5

Come ordinare: COD + condizioni fornitura a pag 187 - How to order: COD + supply condition on page 187

PIEDINO MS3

PEDESTRAL MS3 — PD1...S

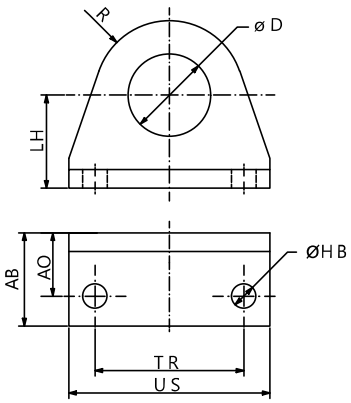

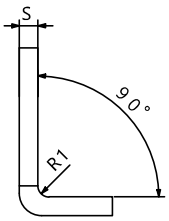

Acciaio zincato - Zinc coated steel

Ø	COD	TR	ØD	S	ØHB	AO	AB	US	LH	R	R1
08 - 10	PD1008S	25	12	3	4,5	11	16	35	16	10	1,5
12 - 16	PD1012S	32	16,1	4	5,5	14	20	42	20	13	2
20 - 25	PD1020S	40	22,1	5	6,6	17	25	54	25	20	2,5

Come ordinare: COD + condizioni fornitura a pag 187 - How to order: COD + supply condition on page 187.

3A AUTOMATION

MADE IN ITALY

ACCESSORI DI MONTAGGIO
MOUNTING ACCESSORIES

ACCIAIO
STEEL

ISO6432

CERNIERA FEMMINA CON PERNO MP3

FEMALE HINGE WITH PIN MP3 — CF1...S

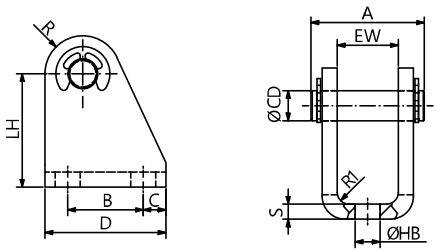

Acciaio zincato - Zinc coated steel

Ø	COD	D	LH	ØCD	S	C	B	EW	ØHB	A	R	R1
08 - 10	CF1008S	22	24	4	2,5	4,75	12,5	8,1	4,5	18	5	1,5
12 - 16	CF1012S	25	27	6	3	5	15	12,1	5,5	24	7	1,5
20 - 25	CF1020S	32	30	8	4	6	20	16,1	6,6	31	10	2

Come ordinare: COD + condizioni fornitura a pag 187 - How to order: COD + supply condition on page 187

ALLUMINIO
ALUMINUM

ACCESSORI DI MONTAGGIO
MOUNTING ACCESSORIES

MADE IN ITALY

3A AUTOMATION

ISO15552

CERNIERA FEMMINA MP2 CON BUSSOLE

FEMALE HINGE MP2 WITH BUSHES — CFE...A

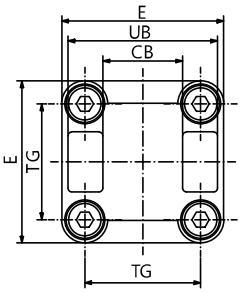

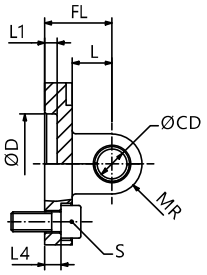

Ø	COD	TG	CB	UB	ØCD	FL	L	ØD	L1	L4	S	MR	E
32	CFE032A	32,5	26	45	10	22	13	30	5	5,5	M6X20	10	45
40	CFE040A	38	28	52	12	25	16	35	5	5,5	M6X20	12	52
50	CFE050A	46,5	32	60	12	27	16	40	5	6,5	M8X20	12	65
63	CFE063A	56,5	40	70	16	32	21	45	5	6,5	M8X20	16	75
80	CFE080A	72	50	90	16	36	22	45	5	10	M10X25	16	95
100	CFE100A	89	60	110	20	41	27	55	5	10	M10X25	20	115
125	CFE125A	110	70	130	25	50	30	60	7	10	M12X25	25	140
160	CFE160A	140	90	170	30	55	35	65	7	10	M16X30	25	180
200	CFE200A	175	90	170	30	60	35	75	7	11	M16X30	25	220
250*	CFE250A	220	110	200	40	70	45	90	-	11	M20X35	40	270
320*	CFE320A	270	120	220	45	80	50	110	-	15	M24X40	45	350

Come ordinare: COD + condizioni fornitura a pag 187 - How to order: COD + supply condition on page 187
*Ø250 - 320 senza bussole - *Ø250 - 320 without bushes

CERNIERA MASCHIO MP4 CON BUSSOLE

MALE HINGE MP4 WITH BUSHES — CMA...A

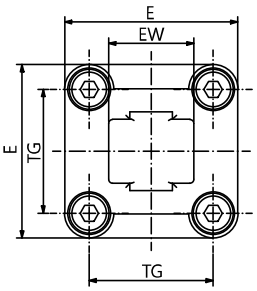

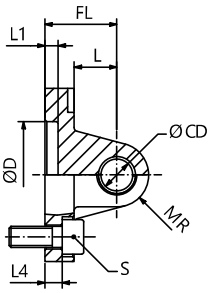

Ø	COD	TG	EW	ØCD	FL	L	ØD	L1	L4	S	MR	E
32	CMA032A	32,5	26	10	22	13	30	5	5,5	M6X20	10	45
40	CMA040A	38	28	12	25	16	35	5	5,5	M6X20	12	52
50	CMA050A	46,5	32	12	27	16	40	5	6,5	M8X20	12	65
63	CMA063A	56,5	40	16	32	21	45	5	6,5	M8X20	16	75
80	CMA080A	72	50	16	36	22	45	5	10	M10X25	16	95
100	CMA100A	89	60	20	41	27	55	5	10	M10X25	20	115
125	CMA125A	110	70	25	50	30	60	7	10	M12X25	25	140
160	CMA160A	140	90	30	55	35	65	7	10	M16X30	25	180
200	CMA200A	175	90	30	60	35	75	7	11	M16X30	25	220
250*	CMA250A	220	110	40	70	45	90	11	11	M20X35	40	270
320*	CMA320A	270	120	45	80	50	110	15	15	M24X40	45	350

Come ordinare: COD + condizioni fornitura a pag 187 - How to order: COD + supply condition on page 187.
*Ø250 - 320 senza bussole - *Ø250 - 320 without bushes.

3A AUTOMATION

MADE IN ITALY

ACCESSORI DI MONTAGGIO
MOUNTING ACCESSORIES

ALLUMINIO
ALUMINUM

ISO15552

ARTICOLAZIONE A SQUADRA AB7 CETOP RP107P CON BUSSOLE

SQUARE JOINT AB7 CETOP RP107P WITH BUSHES — ARQ...A

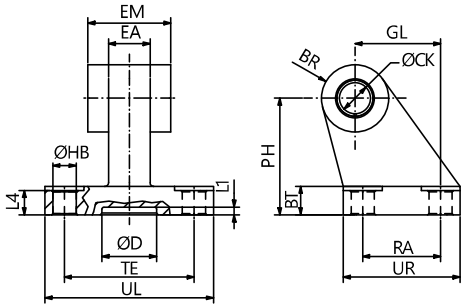

Ø	COD	ØCK	EM	BR	PH	GL	ØHB	L4	BT	TE	RA	ØD	L1	UL	UR	EA
32	ARQ032A	10	26	10	32	21	6,6	6,4	8	38	18	21	3	51	31	10
40	ARQ040A	12	28	11	36	24	6,6	8,4	10	41	22	21	3	54	35	15
50	ARQ050A	12	32	13	45	33	9	10,4	12	50	30	21	3	65	45	16
63	ARQ063A	16	40	15	50	37	9	12,4	14	52	35	21	3	67	50	16
80	ARQ080A	16	50	15	63	47	11	11,5	14	66	40	21	3	86	60	20
100	ARQ100A	20	60	19	71	55	11	14,5	17	76	50	11	3	96	70	20
125	ARQ125A	25	70	22,5	90	70	14	16,8	20	94	60	21	3	124	90	30
160	ARQ160A	30	90	31,5	115	97	14	21	25	118	88	31	5	156	126	36
200	ARQ200A	30	90	31,5	135	105	18	26	30	122	90	31	5	162	130	40

Come ordinare: COD + condizioni fornitura a pag 187 - How to order: COD + supply condition on page 187.

PERNO ISO AA4

ISO PIN AA4 — PRI...S

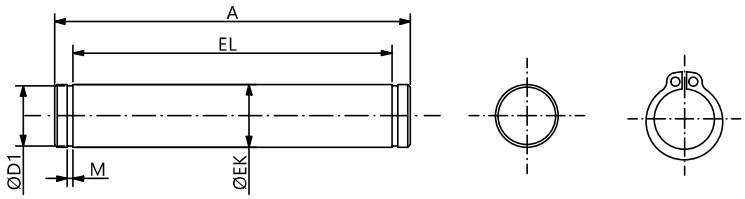

Acciaio zincato - Zinc coated steel

Ø	COD	ØEK	EL	ØD1	M	A
32	PRI032	10	46	9,6	1,1	53
40	PRI040	12	53	11,5	1,1	60
50	PRI050	12	61	11,5	1,1	68
63	PRI063	16	71	15,2	1,1	78
80	PRI080	16	91	15,2	1,1	98
100	PRI100	20	111	19	1,3	118
125	PRI125	25	132	23,9	1,3	139
160-200	PRI160	30	172	28,6	1,6	180
250	PRI250	40	202	37,5	1,85	214
320	PRI320	45	222	42,5	1,85	234

Come ordinare: COD + condizioni fornitura a pag 187 - How to order: COD + supply condition on page 187.

ALLUMINIO
ALUMINUM

ACCESSORI DI MONTAGGIO
MOUNTING ACCESSORIES

MADE IN ITALY

3A AUTOMATION

ISO15552

CERNIERA FEMMINA STRETTA AB6

NARROW FEMALE HINGE AB6 — CFS...A

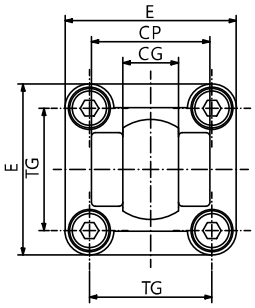

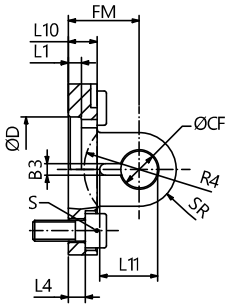

Ø	COD	E	CP	CG	TG	FM	L1	L10	L4	ØD	ØCF	B3	L11	SR	R4	S
32	CFS032A	45	34	14	32,5	22	5	9	5,5	30	10	3,3	16,5	9,5	17	M6X20
40	CFS040A	52	40	16	38	25	5	9	5,5	35	12	4,3	18	12	20	M6X20
50	CFS050A	65	45	21	46,5	27	5	11	6,5	40	16	4,3	23	14	22	M8X20
63	CFS063A	75	51	21	56,5	32	5	11	6,5	45	16	4,3	23	17	25	M8X20
80	CFS080A	95	65	25	72	36	5	14	10	45	20	4,3	27	21	30	M10X25
100	CFS100A	115	75	25	89	41	5	14	10	55	20	4,3	27	21	32	M10X25
125	CFS125A	140	97	37	110	50	7	20	10	60	30	6,3	40	29	42	M12X25

Come ordinare: COD + condizioni fornitura a pag 187 - How to order: COD + supply condition on page 187.
*Ø160- 250 a richiesta
*Ø160- 250 on request

CERNIERA MASCHIO STRETTA CON TESTINA SNODATA MP6

NARROW MALE HINGE WITH SPHERICAL HEAD MP6 — CMS...A

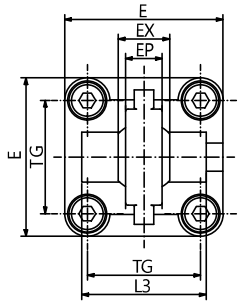

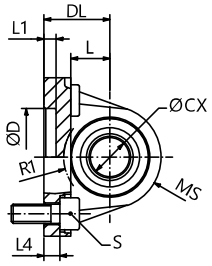

Ø	COD	TG	ØCX	DL	L	EX	EP	S	L4	D	L1	E	MS	L3	R1
32	CMS032A	32,5	10	22	12	14	10,5	M6X20	5,5	30	7	45	16	-	-
40	CMS040A	38	12	25	15	16	12	M6X20	5,5	35	7	52	18	-	-
50	CMS050A	46,5	16	27	15	21	15	M8X20	6,5	40	7	65	21	51	19
63	CMS063A	56,5	16	32	20	21	15	M8X20	6,5	45	7	75	23	-	-
80	CMS080A	72	20	36	20	25	18	M10X25	10	45	9	95	28	74	24
100	CMS100A	89	20	41	25	25	18	M10X25	10	55	9	115	30	140	32
125	CMS125A	110	30	50	30	37	25	M12X25	10	60	9	140	40	-	-
160	CMS160A	140	35	55	35	43	30	M16X30	10	65	7	180	44	-	-
200	CMS200A	175	35	60	35	43	30	M16X30	11	75	7	220	47	220	48

Come ordinare: COD + condizioni fornitura a pag 187 - How to order: COD + supply condition on page 187.

3A AUTOMATION

MADE IN ITALY

ACCESSORI DI MONTAGGIO
MOUNTING ACCESSORIES

ALLUMINIO
ALUMINUM

ISO15552

PERNO ANTIROTAZIONE AA6

ANTIROTATION PIN AA6 — PRA...S

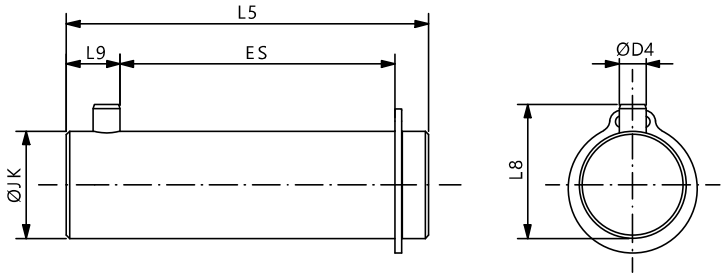

Acciaio zincato - Zinc coated steel

Ø	COD	ØD4	L8	ØJK	L5	L9	ES
32	PRA032	3	14	10	41	6,5	30,5
40	PRA040	4	16	12	48	8	36
50	PRA050	4	20	16	54	8	41
63	PRA063	4	20	16	60	8	47
80	PRA080	4	24	20	75	8	61
100	PRA100	4	24	20	85	8	71
125	PRA125	6	36	30	110	12	91

Come ordinare: COD + condizioni fornitura a pag 187 - How to order: COD + supply condition on page 187.

CERNIERA MASCHIO MP4 CON BUSSOLE PER COMPATTI

MALE HINGE MP4 WITH BUSHES FOR COMPACT — CMC...A

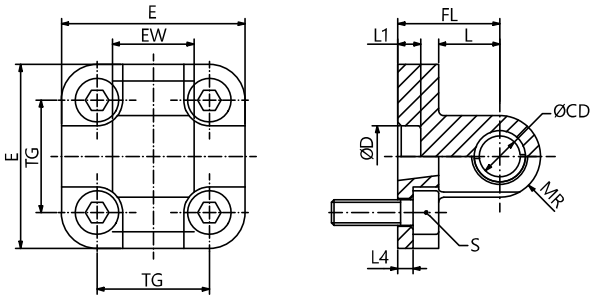

Ø	COD	E	TG	EW	FL	L1	L4	ØD	S	MR	ØCD
20	CMC020A	36	22	16	20	4,5	3	12	M5X16	8	8
25	CMC025A	39,5	26	16	20	4,5	3	12	M5X16	8	8

Come ordinare: COD + condizioni fornitura a pag 187 - How to order: COD + supply condition on page 187.

ACCIAIO
STEEL

ACCESSORI DI MONTAGGIO
MOUNTING ACCESSORIES

MADE IN ITALY

3A AUTOMATION

ISO15552

CERNIERA FEMMINA MP2

FEMALE HINGE MP2 — CFE...S

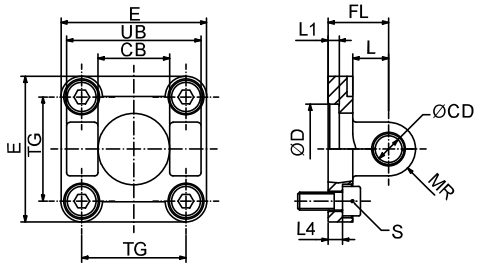

Ø	COD	TG	CB	UB	ØCD	FL	L	ØD	L1	L4	S	MR	E
32	CFE032S	32,5	26	45	10	22	13	30	5	5,5	M6X20	10	45
40	CFE040S	38	28	52	12	25	16	35	5	5,5	M6X20	12	55
50	CFE050S	46,5	32	60	12	27	16	40	5	6,5	M8X20	12	65
63	CFE063S	56,5	40	70	16	32	21	45	5	6,5	M8X20	16	75
80	CFE080S	72	50	90	16	36	22	45	5	10	M10X25	16	95
100	CFE100S	89	60	110	20	41	27	55	5	10	M10X25	20	115
125	CFE125S	110	70	130	25	50	30	60	7	10	M12X25	25	140
160	CFE160S	140	90	170	30	55	35	65	7	10	M16X30	25	180
200	CFE200S	175	90	170	30	60	35	75	7	11	M16X30	25	220
250*	CFE250S	220	110	200	40	70	45	90	-	11	M20X35	40	270
320*	CFE320S	270	120	220	45	80	50	110	-	15	M24X40	45	350

Come ordinare: COD + condizioni fornitura a pag 187 - How to order: COD + supply condition on page 187
Standard: cataforesi nera, disponibili anche in acciaio zincato - Standard: black cataphoresis, also available in zinc coated steel
*Ø250 - 320 a richiesta - *Ø250 - 320 on request

CERNIERA MASCHIO MP4

MALE HINGE MP4 — CMA...S

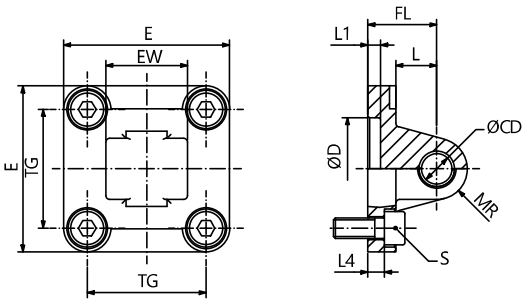

Ø	COD	TG	EW	ØCD	FL	L	ØD	L1	L4	S	MR	E
32	CMA032S	32,5	26	10	22	13	30	5	5,5	M6X20	10	45
40	CMA040S	38	28	12	25	16	35	5	5,5	M6X20	12	55
50	CMA050S	46,5	32	12	27	16	40	5	6,5	M8X20	12	65
63	CMA063S	56,5	40	16	32	21	45	5	6,5	M8X20	16	75
80	CMA080S	72	50	16	36	22	45	5	10	M10X25	16	95
100	CMA100S	89	60	20	41	27	55	5	10	M10X25	20	115
125	CMA125S	110	70	25	50	30	60	7	10	M12X25	25	140
160	CMA160S	140	90	30	55	35	65	7	10	M16X30	25	180
200	CMA200S	175	90	30	60	35	75	7	11	M16X30	25	220
250*	CMA250S	220	110	40	70	45	90	11	11	M20X35	40	270
320*	CMA320S	270	120	45	80	50	110	15	15	M24X40	45	350

Come ordinare: COD + condizioni fornitura a pag 187 - How to order: COD + supply condition on page 187.
*Ø250 - 320 a richiesta - *Ø250 - 320 on request

3A AUTOMATION

MADE IN ITALY

ACCESSORI DI MONTAGGIO
MOUNTING ACCESSORIES

ACCIAIO
STEEL

ISO15552

ARTICOLAZIONE A SQUADRA AB7 CETOP RP107P

SQUARE JOINT AB7 CETOP RP107P — ARQ...S

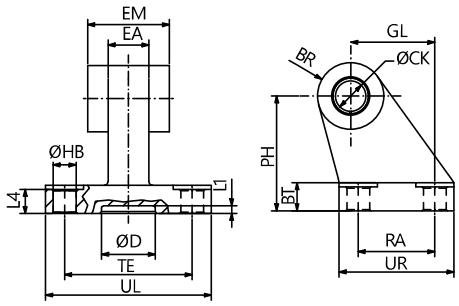

Ø	COD	ØCK	EM	BR	PH	GL	ØHB	L4	BT	TE	RA	ØD	L1	UL	UR	EA
32	ARQ032S	10	26	10	32	21	6,6	6,5	8	38	18	20	5	51	31	8,5
40	ARQ040S	12	28	11	36	24	6,6	8,5	10	41	22	25	5	54	35	10
50	ARQ050S	12	32	13	45	33	9	10,5	12	50	30	30	5	65	45	13,5
63	ARQ063S	16	40	15	50	37	9	10,5	12	52	35	35	5	67	50	13,5
80	ARQ080S	16	50	15	63	47	11	11,5	14	66	40	45	5	86	60	15
100	ARQ100S	20	60	19	71	55	11	12,5	15	76	50	55	5	96	70	15
125*	ARQ125S	25	70	22,5	90	70	14	17	20	94	60	35	11	124	90	48
160*	ARQ160S	30	90	31,5	115	97	14	21	25	118	88	55	12	156	126	70
200*	ARQ200S	30	90	31,5	135	105	18	26	30	122	90	55	14	162	130	70

Come ordinare: COD + condizioni fornitura a pag 187 - How to order: COD + supply condition on page 187
*Ø125 - 200 a richiesta - *Ø125 - 200 on request
Standard: cataforesi nera, disponibili anche in acciaio zincato - Standard: black cataphoresis, also available in zinc coated steel

CERNIERA FEMMINA STRETTA AB6

NARROW FEMALE HINGE AB6 — CFS...S

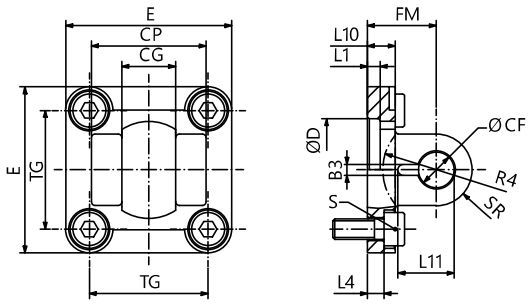

Ø	COD	E	CP	CG	TG	FM	L1	L10	L4	ØD	ØCF	B3	L11	SR	R4	S
32	CFS032S	45	34	14	32,5	22	5	8	5,5	30	10	3,3	16,5	9,5	17	M6X20
40	CFS040S	55	40	16	38	25	5	8	5,5	35	12	4,3	18	12	20	M6X20
50	CFS050S	65	45	21	46,5	27	5	10	6,5	40	16	4,3	23	14	22	M8X20
63	CFS063S	75	51	21	56,5	32	5	10	6,5	45	16	4,3	23	17	25	M8X20
80	CFS080S	95	65	25	72	36	5	13	10	45	20	4,3	277	21	30	M10X25
100	CFS100S	115	75	25	89	41	5	13	10	55	20	4,3	27	21	32	M10X25
125	CFS125S	140	97	37	110	50	7	16	10	60	30	6,3	40	29	42	M12X25
160*	CFS160S	180	122	43	140	55	7	20	10	65	35	6,3	-	30	-	M16X30
200*	CFS200S	220	122	43	175	60	7	20	11	75	35	6,3	-	30	-	M16X30
250*	CFS250S	270	125	49	220	70	11	25	11	90	40	8,3	-	40	-	M20X35
320*	CFS320S	350	150	60	270	80	11	30	15	110	50	8,3	-	50	-	M24X40

Come ordinare: COD + condizioni fornitura a pag 187 - How to order: COD + supply condition on page 187
Standard: cataforesi nera, disponibili anche in acciaio zincato - Standard: black cataphoresis, also available in zinc coated steel
*Ø160 - 320 a richiesta - *Ø250 - 320 on request

ACCIAIO
STEEL

ACCESSORI DI MONTAGGIO
MOUNTING ACCESSORIES

MADE IN ITALY

3A AUTOMATION

ISO15552

CERNIERA MASCHIO STRETTA CON TESTINA SNODATA MP6

NARROW MALE HINGE WITH SPHERICAL HEAD MP6 — CMS...S

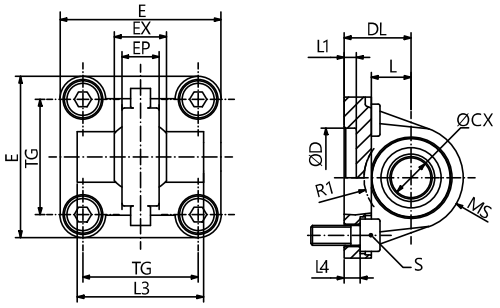

Ø	COD	TG	ØCX	DL	L	EX	EP	S	L4	D	L1	E	MS	L3	R1
32	CMS032S	32,5	10	22	12	14	10,5	M6X20	5,5	30	5	45	16	-	-
40	CMS040S	38	12	25	15	16	12	M6X20	5,5	35	5	55	18	-	-
50	CMS050S	46,5	16	27	15	21	15	M8X20	6,5	40	5	65	21	51	19
63	CMS063S	56,5	16	32	20	21	15	M8X20	6,5	45	5	75	23	-	-
80	CMS080S	72	20	36	20	25	18	M10X25	10	45	5	95	28	70	24
100	CMS100S	89	20	41	25	25	18	M10X25	10	55	5	115	30	-	-
125	CMS125S	110	30	50	30	37	25	M12X25	10	60	7	140	40	102	35
160*	CMS160S	140	35	55	35	43	28	M16X30	10	65	7	180	44	-	-
200*	CMS200S	175	35	60	35	43	28	M16X30	11	75	7	220	47	-	-
250*	CMS250S	220	40	70	-	49	35	M20X35	11	90	11	270	-	-	-
320*	CMS320S	270	50	80	-	60	45	M24X40	15	110	11	350	-	170	56

Come ordinare: COD + condizioni fornitura a pag 187 - How to order: COD + supply condition on page 187.
*Ø160 - 320 a richiesta - *Ø160 - 320 on request.

ARTICOLAZIONE A SQUADRA CON TESTINA SNODATA DIN648K

SQUARE JOINT WITH SPHERICAL HEAD DIN648K — ARS...S

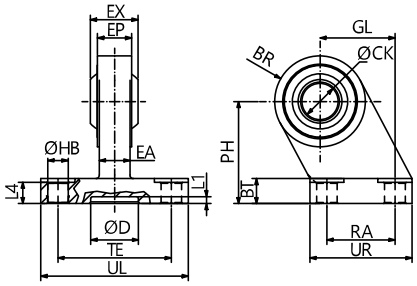

Ø	COD	ØHB	RA	UR	GL	BT	PH	TE	UL	BR	EP	ØCK	L4	ØD	L1	EA	EX
32	ARS032S	6,6	18	31	21	10	32	38	51	15	10,5	10	8,5	20	5	8,5	14
40	ARS040S	6,6	22	35	24	10	36	41	54	18	12	12	8,5	25	5	10	16
50	ARS050S	9	30	45	33	12	45	50	65	20	15	16	10,5	30	5	13,5	21
63	ARS063S	9	35	50	37	12	50	52	67	23	15	16	10,5	30	5	13,5	21
80	ARS080S	11	40	60	47	14	63	66	86	27	18	20	11,5	45	5	15	25
100	ARS100S	11	50	70	55	15	71	76	96	30	18	20	12,5	55	5	15	25
125	ARS125S	13,5	60	90	70	20	90	94	124	40	25	30	17	65	7	20	37
160*	ARS160S	14	88	125	97	25	115	118	156	42	28	35	21	-	-	30	43
200*	ARS200S	18	90	130	105	30	135	122	162	42	28	35	26	-	-	30	43
250*	ARS250S	22	110	160	128	35	165	150	200	52	35	40	31	-	-	35	49
320*	ARS320S	26	122	180	150	40	200	170	230	62	45	50	36	-	-	45	60

Come ordinare: COD + condizioni fornitura a pag 187 - How to order: COD + supply condition on page 187.
*Ø160 - 320 a richiesta - *Ø160 - 320 on request.

3A AUTOMATION

MADE IN ITALY

ACCESSORI DI MONTAGGIO
MOUNTING ACCESSORIES

ACCIAIO
STEEL

ISO15552

FLANGIA MF1-MF2

FLANGE MF1-MF2 — FL2...S

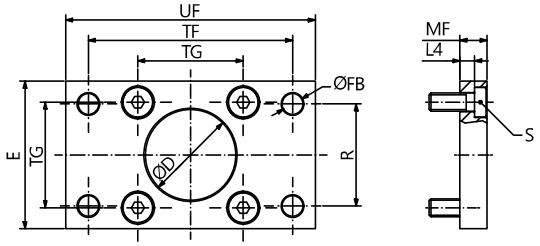

Acciaio zincato - Zinc coated steel

Ø	COD	TG	ØD	ØFB	R	TF	L4	S	UF	E	MF
32	FL2032S	32,5	30	7	32	64	5	M6X20	80	45	10
40	FL2040S	38	35	9	36	72	5	M6X20	90	52	10
50	FL2050S	46,5	40	9	45	90	6,5	M8X20	110	65	12
63	FL2063S	56,5	45	9	50	100	6,5	M8X20	120	75	12
80	FL2080S	72	45	12	63	126	9	M10X25	150	95	16
100	FL2100S	89	55	14	75	150	9	M10X25	170	115	16
125	FL2125S	110	60	16	90	180	10,5	M12X25	205	140	20
160	FL2160S	140	65	18	115	230	9,5	M16X30	260	180	20
200	FL2200S	175	75	22	135	270	12,5	M16X30	300	220	25
250	FL2250S	220	90	26	165	330	10,5	M20X35	400	285	25
320	FL2320S	270	110	33	200	400	15	M24X40	470	350	30

Come ordinare: COD + condizioni fornitura a pag 187 - How to order: COD + supply condition on page 187

PIEDINO BASSO MS1

LOW-RISE PEDESTRAL MS1 — PDB...S

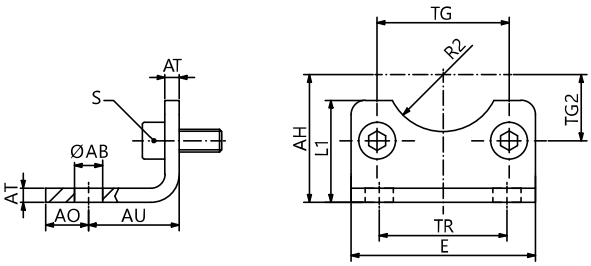

Acciaio zincato - Zinc coated steel

Ø	COD	TG	TG2	AH	R2	ØAB	AO	AU	TR	AT	S	L1	E
32	PDB032S	32,5	16,25	32	15	7	11	24	32	4	M6X16	30	45
40	PDB040S	38	19	36	17,5	10	8	28	36	4	M6X16	30	52
50	PDB050S	46,5	23,25	45	20	10	15	32	45	5	M8X20	36	65
63	PDB063S	56,5	28,25	50	22,5	10	13	32	50	5	M8X20	35	75
80	PDB080S	72	36	63	22,5	12	14	41	63	6	M10X20	47	95
100	PDB100S	89	44,5	71	27,5	14,5	16	41	75	6	M10X20	53	115
125	PDB125S	110	55	90	30	16,5	25	45	90	8	M12X25	70	140
160	PDB160S	140	70	115	32,5	18,5	15	60	115	10	M16X30	100	180
200	PDB200S	175	87,5	135	37,5	24	30	70	135	12	M16X30	109	220

Come ordinare: COD + condizioni fornitura a pag 187 - How to order: COD + supply condition on page 187

ACCIAIO
STEEL

ACCESSORI DI MONTAGGIO
MOUNTING ACCESSORIES

MADE IN ITALY

3A AUTOMATION

ISO15552

CERNIERA INTERMEDIA MT4

INTERMEDIATE HINGE MT4 — CIF...S

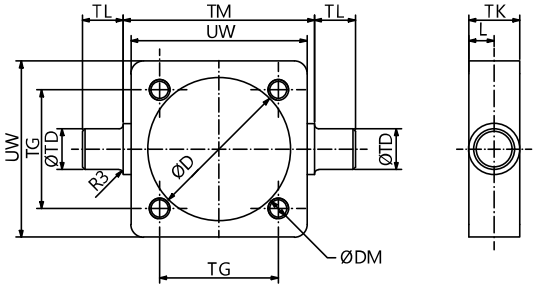

Acciaio zincato - Zinc coated steel

Ø	COD	TG	TM	TL	TK	ØTD	ØD	ØDM	UW
32	CIF032S	32,5	50	12	15	12	37	M6	46
40	CIF040S	38	63	16	20	16	46	M6	59
50	CIF050S	46,5	75	16	20	16	56	M8	69
63	CIF063S	56,5	90	20	25	20	69	M8	84
80	CIF080S	72	110	20	25	20	87	M10	102
100	CIF100S	89	132	25	30	25	107	M10	125
125	CIF125S	110	160	25	32	25	134	M12	155
160	CIF160S	140	200	32	40	32	171	M16	190
200	CIF200S	175	250	32	40	32	214	M16	240
250	CIF250S	220	320	40	56	40	268	M20	304
320*	CIF320S	270	400	50	70	50	343	M24	370

Come ordinare: COD + condizioni fornitura a pag 187 - How to order: COD + supply condition on page 187
*Ø320 a richiesta - *Ø320 on request
Ø250-320 con dadi/w nuts

CERNIERA INTERMEDIA REGOLABILE MT4

INTERMEDIATE HINGE ADJUSTABLE MT4 — CIR...S

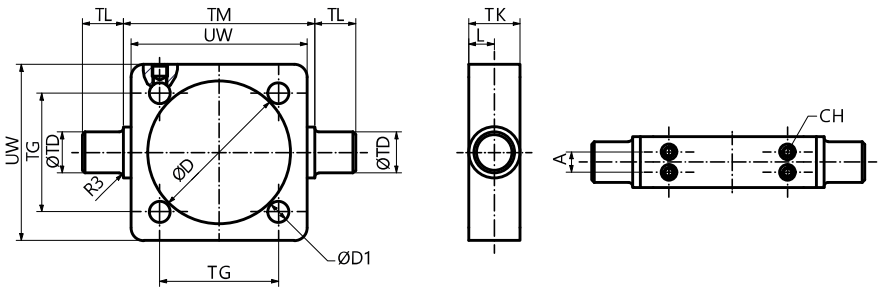

Acciaio zincato - Zinc coated steel

Ø	COD	TG	TM	TL	TK	ØTD	ØD	ØD1	UW
32	CIR032S	32,5	50	12	15	12	37	6,25	46
40	CIR040S	38	63	16	20	16	46	6,25	59
50	CIR050S	46,5	75	16	20	16	56	8,25	69
63	CIR063S	56,5	90	20	25	20	69	8,25	84
80	CIR080S	72	110	20	25	20	87	10,25	102
100	CIR100S	89	132	25	30	25	107	10,25	125
125	CIR125S	110	160	25	32	25	134	12,25	155
160	CIR160S	140	200	32	40	32	171	16,25	190
200	CIR200S	175	250	32	40	32	214	16,25	240
250	CIR250S	220	320	40	56	40	268	20,25	304
320*	CIR320S	270	400	50	70	50	343	24,25	370

Come ordinare: COD + condizioni fornitura a pag 187 - How to order: COD + supply condition on page 187.
Ø250-320 con dadi/w nuts
*Ø320 a richiesta - *Ø320 on request

3A AUTOMATION

MADE IN ITALY

ACCESSORI DI MONTAGGIO
MOUNTING ACCESSORIES

ACCIAIO
STEEL

ISO15552

CERNIERA ANTERIORE-POSTERIORE MT5-MT6

FRONT-REAR HINGE MT5-MT6 — COS...S

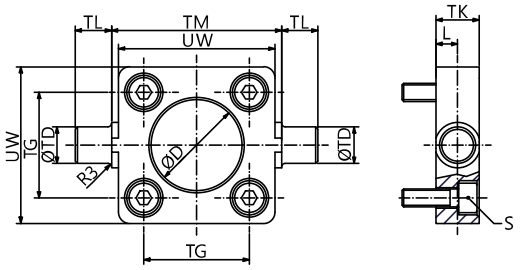

Acciaio zincato - Zinc coated steel

Ø	COD	TG	UW	TM	TL	ØTD	ØD	TK	R3	L	S
32	COS032S	32,5	46	50	12	12	30	14	1	6,5	M6X20
40	COS040S	38	59	63	16	16	35	19	1,5	9	M6X25
50	COS050S	46,5	69	75	16	16	40	19	1,6	9	M8X25
63	COS063S	56,5	84	90	20	20	45	24	1,6	11,5	M8X30
80	COS080S	72	102	110	20	20	45	24	1,6	11,5	M10X30
100	COS100S	89	125	132	25	25	55	29	2	14	M10X35
125	COS125S	110	150	160	25	25	60	30	2	15	M12X35
160*	COS160S	140	180	200	32	32	65	40	2,5	20	M16X45
200*	COS200S	175	250	250	32	32	75	40	2,5	20	M16X45

Come ordinare: COD + condizioni fornitura a pag 187 - How to order: COD + supply condition on page 187.
*Ø160 - 200 a richiesta - *Ø160 - 200 on request

CERNIERA INTERMEDIA SAGOMATA PER CILINDRI SERIE SA

PROFILED INTERMEDIATE HINGEFOR SA SERIES CYLINDERS — CIA...S

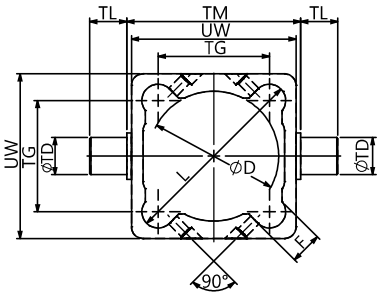

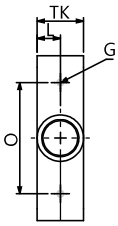

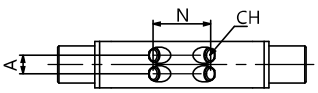

Acciaio zincato - Zinc coated steel

Ø	COD	TG	UW	TK	ØTD	TL	TM	ØD	L	CH	F	N	A	O
32	CIA032S	33	48,5	18	12	12	50	37	57	M5	11	15,5	7	-
40	CIA040S	38	59	20	16	16	63	46	64	M6	11	20	8	-
50	CIA050S	48	71	20	16	16	75	56	82	M6	14	22,5	8	-
63	CIA063S	58	84	26	20	20	90	69	96	M6	14	30	12	-
80	CIA080S	73	105	26	20	20	110	87	119	M6	16	45	12	58
100	CIA100S	91	129	32	25	25	132	107	144,5	M8	17	60	15	74
125	CIA125S	116	154	33	25	25	160	133	181	M8	18	85,5	15	104

Come ordinare: COD + condizioni fornitura a pag 187 - How to order: COD + supply condition on page 187.

ACCESSORI DI MONTAGGIO
MOUNTING ACCESSORIES

MADE IN ITALY

3A AUTOMATION

ISO15552

SUPPORTO PER CERNIERA INTERMEDIA AT4

SUPPORT FOR INTERMEDIATE HINGE AT4 SCI...S

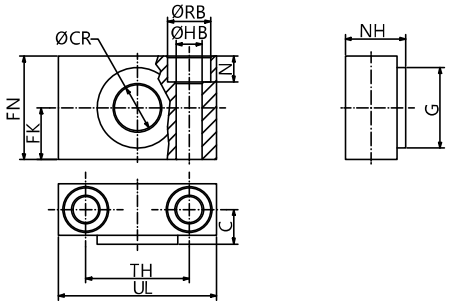

Acciaio zincato - Zinc coated steel

Ø	COD	UL	FN	FK	TH	ØRB	ØHB	N	NH	C	CR	G
32	SCI032S	46	30	15	32	11	6,6	7	18	10,2	12	22
40-50	SCI040S	55	36	18	36	15	9	9	21	12	16	28
63-80	SCI063S	65	40	20	42	18	11	11	23	13	20	32
100-125	SCI100S	75	50	25	50	20	14	13	28,5	16	25	39
160-200	SCI160S	92	60	30	60	26	17,7	17	40	22,5	32	48
250	SCI250S	140	70	35	90	33	22	20	56	31	40	60
320	SCI320S	150	80	40	100	39	26	25	60	32,5	50	70

Come ordinare: COD + condizioni fornitura a pag 187 - How to order: COD + supply condition on page 187.

3A AUTOMATION

MADE IN ITALY

CNOMO

CERNIERA FEMMINA CNOMO

CNOMO FEMALE HINGE — OFE...A

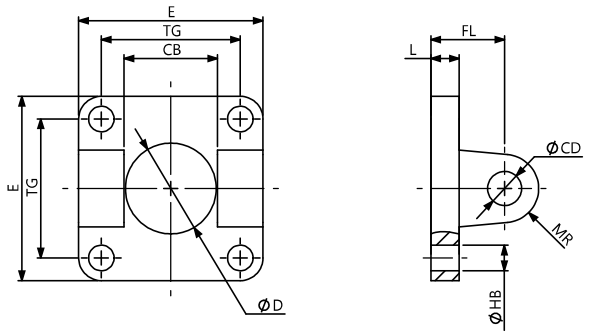

Ø	COD	TG	E	ØHB	L	CB	MR	FL	ØCD
32	OFE032A	33	45	7	8	26	8	18	8
40	OFE040A	40	52	7	8	33	12	24	12
50	OFE050A	49	65	9	10	33	12	26	12
63	OFE063A	59	75	9	10	47	16	30	16
80	OFE080A	75	95	11	12	47	16	32	16
100	OFE100A	90	115	11	12	57	20	37	20
125	OFE125A	110	140	14	16	57	21	41	20
160	OFE160A	140	180	18	20	72	25	55	25
200	OFE200A	175	220	18	20	72	25	55	25

Come ordinare: COD + condizioni fornitura a pag 187 - How to order: COD + supply condition on page 187.

CERNIERA NORMALE CNOMO

CNOMO NORMAL HINGE — OMA...A

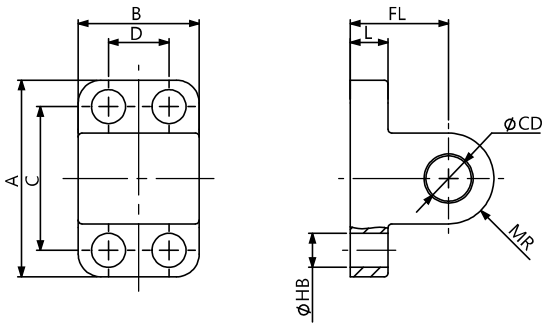

Ø	COD	A	B	C	D	L	ØCD	ØHB	FL
32	OMA032A	40	25	28	-	8	7	7	18
40	OMA040A	52	32	38	16	10	9	9	26
50	OMA050A	52	32	38	16	10	9	9	26
63	OMA063A	75	46	54	25	12	11	11	34
80	OMA080A	75	46	54	25	12	11	11	34
100	OMA100A	115	56	90	32	16	14	14	41
125	OMA125A	115	56	90	32	16	14	14	41
160	OMA160A	180	71	150	43	20	18	18	55
200	OMA200A	180	71	150	43	20	18	18	55

Come ordinare: COD + condizioni fornitura a pag 187 - How to order: COD + supply condition on page 187.

ARTICOLAZIONE A SQUADRA CNOMO

CNOMO SQUARE JOINT — ARO...A

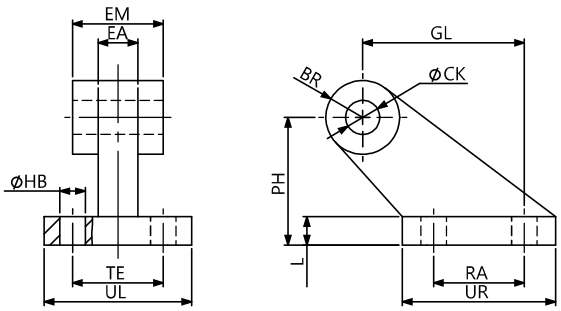

Ø	COD	ØHB	RA	UR	L	PH	TE	UL	EA	EM	ØCK
32	ARO032A	7	20	37	8	32	25	41	9	25	8
40	ARO040A	9	32	54	10	45	32	52	14	32	12
50	ARO050A	9	32	54	10	45	32	52	14	32	12
63	ARO063A	11	50	75	13	63	40	63	14	46	16
80	ARO080A	11	50	75	13	63	40	63	14	46	16
100	ARO100A	14	70	103	17	90	50	80	22	56	20
125	ARO125A	14	70	103	17	90	50	80	22	56	20
160	ARO160A	18	110	154	20	140	63	110	26	70	25
200	ARO200A	18	110	154	20	140	63	110	26	70	25

Come ordinare: COD + condizioni fornitura a pag 187 - How to order: COD + supply condition on page 187.

PIEDINO ALTO CNOMO

CNOMO HIGH PEDESTRAL — PD4...A

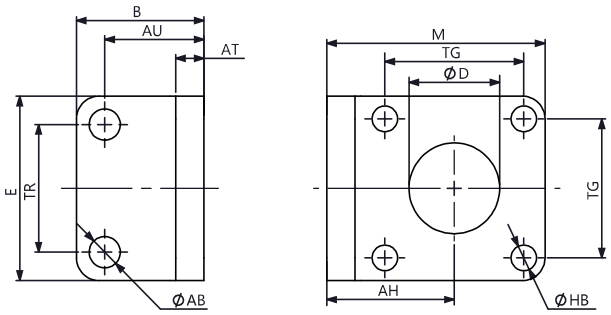

Ø	COD	TG	AT	TR	ØHB	E	M	ØAB	ØD	AU	B
32	PD4032A	33	8	28	7	45	54	9	25	27	35
40	PD4040A	40	8	36	7	52	62	9	32	27	35
50	PD4050A	49	10	45	9	65	77	11	32	35	45
63	PD4063A	59	10	55	9	75	87	11	45	35	45
80	PD4080A	75	12	70	11	95	110	14	45	43	55
100	PD4100A	90	12	90	11	115	130	14	55	43	55
125	PD4125A	110	16	110	14	140	161	18	55	52	68
160	PD4160A	140	20	130	18	180	205	22	65	62	82
200	PD4200A	175	20	170	18	220	245	22	65	62	92

Come ordinare: COD + condizioni fornitura a pag 187 - How to order: COD + supply condition on page 187.

3A AUTOMATION

MADE IN ITALY

ACCESSORI DI MONTAGGIO
MOUNTING ACCESSORIES

ACCIAIO
STEEL

CNOMO

FLANGIA LAMATA CNOMO

CNOMO SPOT FACED FLANGE — FL6...S

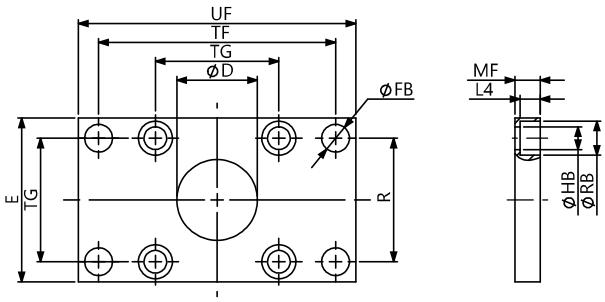

Acciaio zincato - Zinc coated steel

Ø	COD	TG	ØFB	ØD	ØHB	MF	E	R	TF	UF	ØRB	L4
32	FL6032S	33	9	25	6,5	8	45	33	69	80	10,5	6
40	FL6040S	40	9	32	6,5	8	52	40	78	90	10,5	6
50	FL6050S	49	11	32	9	10	65	49	94	110	13,5	8
63	FL6063S	59	11	45	9	10	75	59	104	120	13,5	8
80	FL6080S	75	14	45	10,5	12	95	75	130	150	16,5	10
100	FL6100S	90	14	55	10,5	12	115	90	150	170	16,5	10
125	FL6125S	110	18	55	13,5	16	140	110	180	205	19	12,5
160	FL6160S	140	22	65	16,5	20	180	140	228	260	24,5	16,5
200	FL6200S	175	22	65	16,5	20	220	175	268	300	24,5	16,5

Come ordinare: COD + condizioni fornitura a pag 187 - How to order: COD + supply condition on page 187.

FLANGIA FILETTATA CNOMO

CNOMO THREADED FLANGE — FL7...S

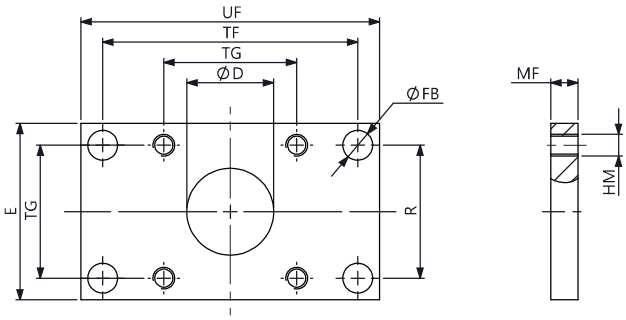

Acciaio zincato - Zinc coated steel

Ø	COD	TG	ØFB	ØD	ØHM	MF	E	R	TF	UF	ØRB	L4
32	FL7032S	33	9	25	M6	8	45	33	68	80	10,5	6
40	FL7040S	40	9	32	M6	8	52	40	78	90	10,5	6
50	FL7050S	49	11	32	M8	10	65	49	94	110	13,5	8
63	FL7063S	59	11	45	M8	10	75	59	104	120	13,5	8
80	FL7080S	75	14	45	M10	12	95	75	130	150	16,5	10
100	FL7100S	90	14	55	M10	12	115	90	150	170	16,5	10
125	FL7125S	110	18	55	M12	16	140	110	180	205	19	12,5
160	FL7160S	140	22	65	M16	20	180	140	228	260	24,5	16,5
200	FL7200S	175	22	65	M16	20	220	175	268	300	24,5	16,5

Come ordinare: COD + condizioni fornitura a pag 187 - How to order: COD + supply condition on page 187.

ACCESSORI DI MONTAGGIO
MOUNTING ACCESSORIES

MADE IN ITALY

3A AUTOMATION

CNOMO

PIEDINO BASSO CNOMO

CNOMO LOW RISE FOOT — PD3...S

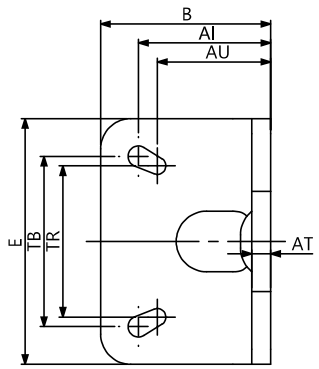

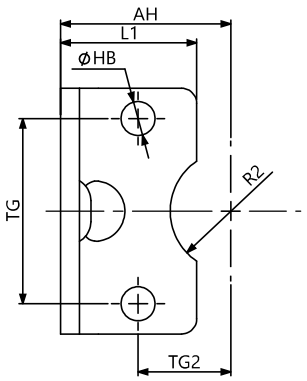

Acciaio zincato - Zinc coated steel

Ø	COD	TB	TR	TG	E	B	L1	ØHB	AU	AI	RZ	AT	AH
32	PD3032S	28	32	33	45	35	30	7	22	27	12,5	4	32
40	PD3040S	36	36	40	52	36	30	7	26	27	16	4	36
50	PD3050S	45	45	49	65	45	36	9	30	35	16	5	45
63	PD3063S	55	50	59	75	45	35	9	30	35	22,5	5	50
80	PD3080S	70	63	75	95	55	45	11	37	43	22,5	6	63
100	PD3100S	90	75	90	115	56	44	11	37,5	43	27,5	6	73
125	PD3125S	100	-	110	140	70	70	14	-	52	27,5	8	91
160	PD3160S	130	-	140	180	75	100	18	-	62	32,5	10	115
200	PD3200S	170	-	175	220	100	100	18	-	62	32,5	12	135

Come ordinare: COD + condizioni fornitura a pag 187 - How to order: COD + supply condition on page 187.

PERNO PER CERNIERA FEMMINA

PIN FOR FEMALE HINGE — PRB...S

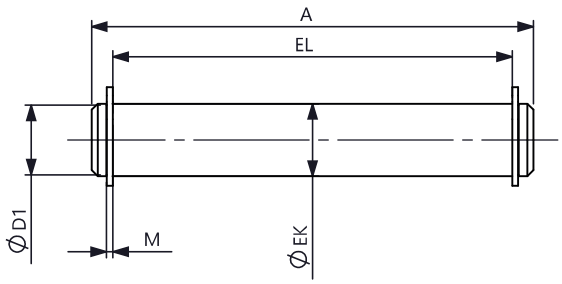

Acciaio zincato - Zinc coated steel

Ø	COD	ØD1	EL	ØEK	M	A
32	PRB032S	8	46	7,6	1,1	53
40	PRB040S	12	53	11,5	1,1	60
50	PRB050S	12	66	11,5	1,1	73
63	PRB063S	16	76	15,2	1,1	83
80	PRB080S	16	96	15,2	1,1	103
100	PRB100S	20	117	19	1,3	124
125	PRB125S	20	142	19	1,3	149
160	PRB160S	25	182	23,9	1,3	189
200	PRB200S	25	222	23,9	1,3	229

Come ordinare: COD + condizioni fornitura a pag 187 - How to order: COD + supply condition on page 187.

3A AUTOMATION

MADE IN ITALY

ACCESSORI DI MONTAGGIO
MOUNTING ACCESSORIES

ACCIAIO
STEEL

CNOMO

CERNIERA INTERMEDIA FILETTATA CNOMO

CNOMO INTERMEDIATE THREADED HINGE — CIB...S

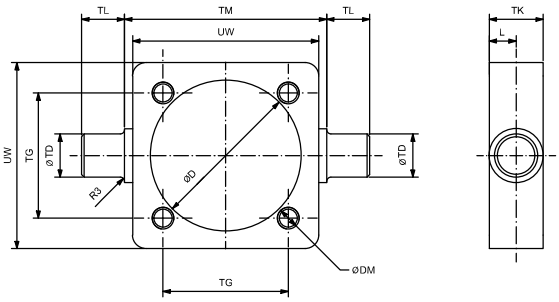

Acciaio zincato - Zinc coated steel

Ø	COD	TG	UW	TK	ØTD	TL	TM	ØD	ØDM
32	CIB032S	33	46	15	12	12	50	37	M6
40	CIB040S	40	59	20	16	16	63	49	M6
50	CIB050S	49	69	20	16	16	73	56	M8
63	CIB063S	59	84	25	20	20	90	69	M8
80	CIB080S	75	102	25	20	20	108	87	M10
100	CIB100S	90	125	30	25	25	131	107	M10
125	CIB125S	110	155	32	25	25	160	133,5	M12
160	CIB160S	140	190	40	32	32	200	171	M16
200	CIB200S	175	240	40	32	32	250	211	M16

Come ordinare: COD + condizioni fornitura a pag 187 - How to order: COD + supply condition on page 187.

CERNIERA INTERMEDIA REGOLABILE CNOMO

CNOMO INTERMEDIATE ADJUSTABLE HINGE — CIC...S

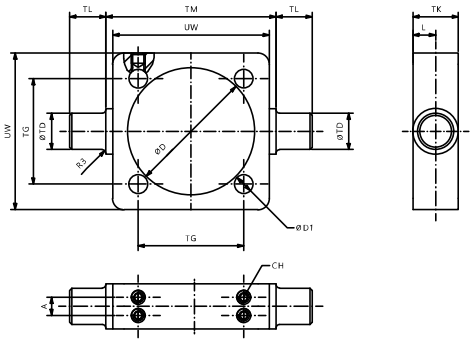

Acciaio zincato - Zinc coated steel

Ø	COD	TG	UW	TK	ØTD	TL	TM	ØD	ØD1	CH
32	CIC032S	33	46	15	12	12	50	37	6,25	M5
40	CIC040S	40	59	20	16	16	63	49	6,25	M5
50	CIC050S	49	69	20	16	16	73	56	8,25	M6
63	CIC063S	59	84	25	20	20	90	69	8,25	M6
80	CIC080S	75	102	25	20	20	108	87	10,25	M8
100	CIC100S	90	125	30	25	25	131	107	10,25	M8
125	CIC125S	110	155	32	25	25	160	133,5	12,25	M10
160	CIC160S	140	190	40	32	32	200	171	16,25	M12
200	CIC200S	175	240	40	32	32	250	211	16,25	M12

Come ordinare: COD + condizioni fornitura a pag 187 - How to order: COD + supply condition on page 187.

AUTOMATION

ACCESSORI DI MONTAGGIO - ACCIAIO INOX

MOUNTING ACCESSORIES - STAINLESS STEEL

MADE IN ITALY

3A AUTOMATION

MADE IN ITALY

ACCESSORI STELO
PISTON ROD ACCESSORIES

ACCIAIO INOX STEINLESS STEEL

FORCELLA FEMMINA DIN 71752 FILETTO ISO8140 CETOP

FEMALE FORK DIN 71752 THREAD ISO8140 CETOP — FFP...I

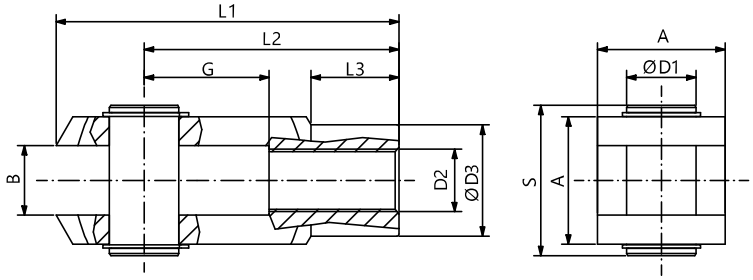

Inox - Stainless steel AISI303

Ø	COD	D2	B	A	ØD1	S	G	L2	L1	L3	ØD3
12 - 16	FFP06100I	M6X1	6	12	6	17	12	24	31	9	10
20	FFP08125I	M8X1,25	8	16	8	21	16	32	42	12	14
25 - 32	FFP10125I	M10X1,25	10	20	10	25	20	40	52	15	18
32	FFP10150I	M10X1,5	10	20	10	25	20	40	52	15	18
40	FFP12125I	M12X1,25	12	24	12	30	24	48	62	18	20
40	FFP12175I	M12X1,75	12	24	12	30	24	48	62	18	20
50 - 63	FFP16150I	M16X1,5	16	32	16	39	32	64	83	24	26
80-100	FFP20150I	M20X1,5	20	40	20	48	40	80	105	30	34
125	FFP27200I	M27X2	30	55	30	65	54	110	148	38	48
160-200	FFP36200I	M36X2	35	70	35	84	72	144	188	40	60

Come ordinare: COD + condizioni fornitura a pag 187 - How to order: COD + supply condition on page 187

TESTA A SNODO DIN ISO12240-4 SERIE K

ROD END BEARING DIN ISO12240-4 K SERIE — TSN...I

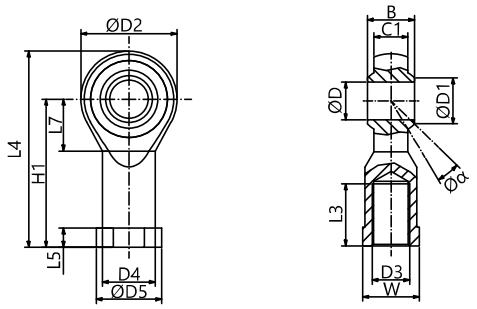

Inox - Stainless steel AISI431

Ø	COD	D3	L3	a°	ØD	ØD1	C1	B	ØD4	ØD5	L5	L7	H1	L4	ØD2
08 - 10	TSN04070I	M4X0,7	10	13°	5	7,7	6	8	9	11	4	10	27	36	18
12 - 16	TSN06100I	M6X1	12	13°	6	8,9	6,75	9	10	13	5	11	30	40	20
20	TSN08125I	M8X1,25	16	14°	8	10,4	9	12	12,5	16	5	13	36	48	24
25 - 32	TSN10125I	M10X1,25	20	13°	10	12,9	10,5	14	15	19	6,5	15	43	57	28
32	TSN10150I	M10X1,5	20	13°	10	12,9	10,5	14	15	19	6,5	15	43	57	28
40	TSN12125I	M12X1,25	22	13°	12	15,4	12	16	17,5	22	6,5	17	50	66	32
40	TSN12175I	M12X1,75	22	13°	12	15,4	12	16	17,5	22	6,5	17	50	66	32
50 - 63	TSN16150I	M16X1,5	28	15°	16	19,3	15	21	22	27	8	23	64	85	42
80-100	TSN20150I	M20X1,5	33	14°	20	24,3	18	25	27,5	34	10	27	77	102	50
125	TSN27200I	M27X2	51	17°	30	34,8	25	37	40	50	15	36	110	145	70
160-200	TSN36200I	M36X2	56	19°	35	37,7	28	43	46	58	17	41	125	165	80

Come ordinare: COD + condizioni fornitura a pag 187 - How to order: COD + supply condition on page 187

ACCIAIO INOX STAINLESS STEEL

ACCESSORI STELO
PISTON ROD ACCESSORIES

MADE IN ITALY

3A AUTOMATION

DADO ESAGONALE

HEXAGONAL NUT — DES...I

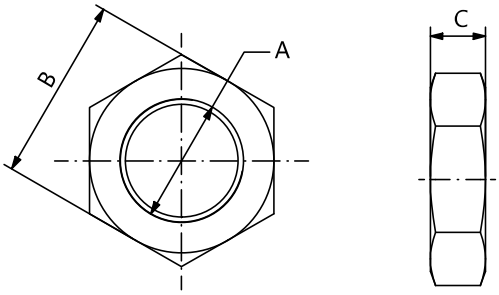

Inox - Stainless steel AISI304

Ø	COD	A	C	B
08 - 10	DES04070I	M4X0,7	3,2	7
12 - 16	DES06100I	M6X1	4	10
20	DES08125I	M8X1,25	5	13
25 - 32	DES10125I	M10X1,25	6	17
32	DES10150I	M10X1,5	6	17
40	DES12125I	M12X1,25	7	19
40	DES12175I	M12X1,75	7	19
50-63	DES16150I	M16X1,5	8	24
80-100	DES20150I	M20X1,5	9	30
125	DES27200I	M27X2	12	41
160-200	DES36200I	M36X2	14	55

Come ordinare: COD + condizioni fornitura a pag 187 - How to order: COD + supply condition on page 187.

DADO ESAGONALE TESTATA

HEXAGONAL COVER NUT — DET...S

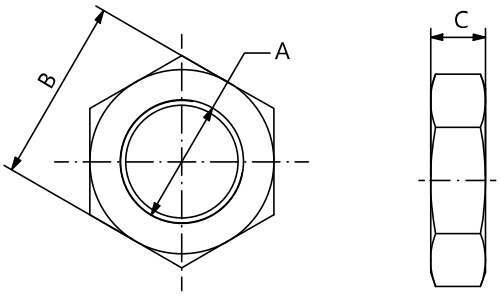

Acciaio zincato - Zinc coated steel

Ø	COD	A	C	B
08 - 10	DET12125S	M12X1,25	5	19
12 - 16	DET16150S	M16X1,5	5	22
20 - 25	DET22150S	M22X1,5	8	27

Come ordinare: COD + condizioni fornitura a pag 187 - How to order: COD + supply condition on page 187.

3A AUTOMATION

MADE IN ITALY

ACCESSORI DI MONTAGGIO
MOUNTING ACCESSORIES

ACCIAIO INOX STEINLESS STEEL

GHIERA TESTATA

COVER SLOTTED NUT — GHI...I

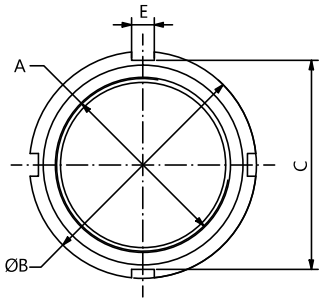

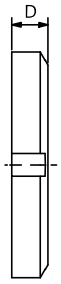

Inox - Stainless steel AISI304

Ø	COD	A	ØB	C	D	E
32	GHI30150S	M30X1,5	45	40	7	5
40	GHI38150S	M38X1,5	50	46	8	5
50 - 63	GHI45150S	M45X1,5	58	52	9	6

Come ordinare: COD + condizioni fornitura a pag 187 - How to order: COD + supply condition on page 187.

ISO6432

FLANGIA MF8

FLANGE MF8 — FL1...I

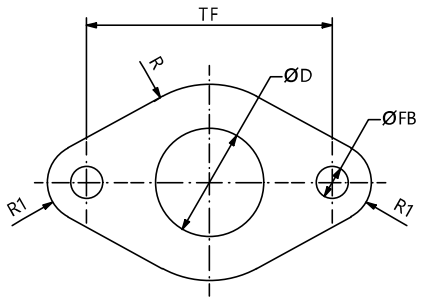

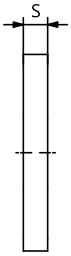

Inox - Stainless steel AISI304

Ø	COD	ØD	ØFB	TF	R	R1	S
08 - 10	FL1008I	12	4,5	30	11	5	3
12 - 16	FL1012I	16	5,5	40	15	6	4
20 - 25	FL1020I	22	6,5	50	20	8	5

Come ordinare: COD + condizioni fornitura a pag 187 - How to order: COD + supply condition on page 187

ACCIAIO INOX STAINLESS STEEL

ACCESSORI DI MONTAGGIO
MOUNTING ACCESSORIES

MADE IN ITALY

3A AUTOMATION

ISO6432

PIEDINO MS3

PEDESTRAL MS3 — PD1...I

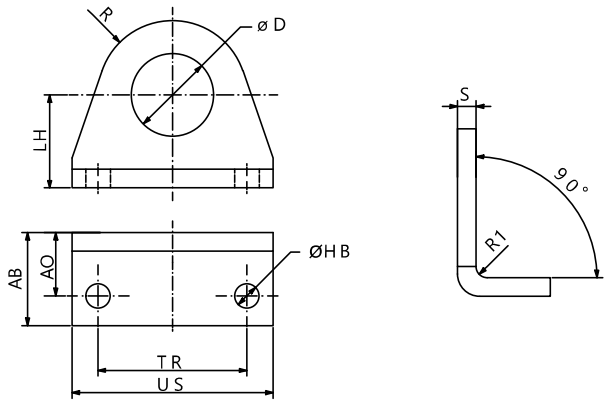

Inox - Stainless steel AISI304

Ø	COD	TR	ØD	S	ØHB	AO	AB	US	LH	R	R1
08 - 10	PD1008I	25	12	3	4,5	11	16	35	16	10	1,5
12 - 16	PD1012I	32	16,1	4	5,5	14	20	42	20	13	2
20 - 25	PD1020I	40	22,1	5	6,6	17	25	54	25	20	2,5

Come ordinare: COD + condizioni fornitura a pag 187 - How to order: COD + supply condition on page 187.

CERNIERA FEMMINA CON PERNO MP3

FEMALE HINGE WITH PIN MP3 — CF1...I

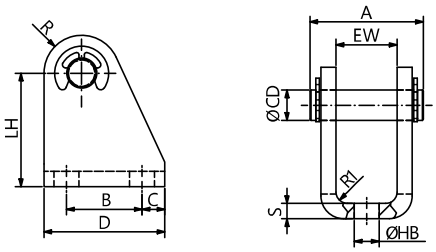

Inox - Stainless steel AISI304

Ø	COD	D	LH	ØCD	S	C	B	EW	ØHB	A	R	R1
08 - 10	CF1008I	22	24	4	2,5	4,75	12,5	8,1	4,5	18	5	1,5
12 - 16	CF1012I	25	27	6	3	5	15	12,1	5,5	24	7	1,5
20 - 25	CF1020I	32	30	8	4	6	20	16,1	6,6	31	10	2

Come ordinare: COD + condizioni fornitura a pag 187 - How to order: COD + supply condition on page 187

3A AUTOMATION

MADE IN ITALY

ACCESSORI DI MONTAGGIO
MOUNTING ACCESSORIES

ACCIAIO INOX STEINLESS STEEL

ISO15552

CERNIERA FEMMINA MP2

FEMALE HINGE MP2 — CFE...I

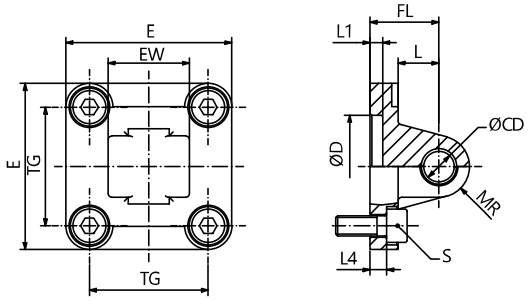

Inox - Stainless steel AISI316

Ø	COD	TG	CB	UB	ØCD	FL	L	ØD	L1	L4	S	MR	E
32	CFE032I	32,5	26	45	10	22	13	30	5	5,5	M6X20	10	45
40	CFE040I	38	28	52	12	25	16	35	5	5,5	M6X20	12	55
50	CFE050I	46,5	32	60	12	27	16	40	5	6,5	M8X20	12	65
63	CFE063I	56,5	40	70	16	32	21	45	5	6,5	M8X20	16	75
80	CFE080I	72	50	90	16	36	22	45	5	10	M10X25	16	95
100	CFE100I	89	60	110	20	41	27	55	5	10	M10X25	20	115
125	CFE125I	110	70	130	25	50	30	60	7	10	M12X25	25	140
160	CFE160I	140	90	170	30	55	35	65	7	10	M16X30	25	180
200	CFE200I	175	90	170	30	60	35	75	7	11	M16X30	25	220

Come ordinare: COD + condizioni fornitura a pag 187 - How to order: COD + supply condition on page 187

CERNIERA MASCHIO MP4

MALE HINGE MP4 — CMA...I

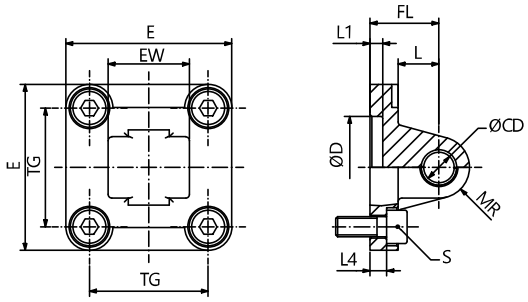

Inox - Stainless steel AISI316

Ø	COD	TG	EW	ØCD	FL	L	ØD	L1	L4	S	MR	E
32	CMA032I	32,5	26	10	22	13	30	5	5,5	M6X20	10	45
40	CMA040I	38	28	12	25	16	35	5	5,5	M6X20	12	52
50	CMA050I	46,5	32	12	27	16	40	5	6,5	M8X20	12	65
63	CMA063I	56,5	40	16	32	21	45	5	6,5	M8X20	16	75
80	CMA080I	72	50	16	36	22	45	5	10	M10X25	16	95
100	CMA100I	89	60	20	41	27	55	5	10	M10X25	20	115
125	CMA125I	110	70	25	50	30	60	7	10	M12X25	25	140
160	CMA160I	140	90	30	55	35	65	7	10	M16X30	25	180
200	CMA200I	175	90	30	60	35	75	7	11	M16X30	25	220

Come ordinare: COD + condizioni fornitura a pag 187 - How to order: COD + supply condition on page 187.

ACCIAIO INOX STAINLESS STEEL

ACCESSORI DI MONTAGGIO
MOUNTING ACCESSORIES

MADE IN ITALY

3A AUTOMATION

ISO15552

ARTICOLAZIONE A SQUADRA AB7 CETOP RP107P

SQUARE JOINT AB7 CETOP RP107P — ARQ...I

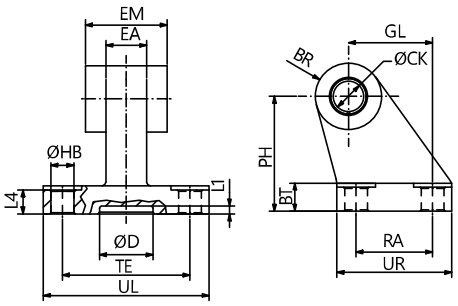

Inox - Stainless steel AISI316

Ø	COD	ØCK	EM	BR	PH	GL	ØHB	L4	BT	TE	RA	ØD	L1	UL	UR	EA
32	ARQ032I	10	26	10	32	21	6,6	6,4	8	38	18	21	3	51	31	10
40	ARQ040I	12	28	11	36	24	6,6	8,4	10	41	22	21	3	54	35	12
50	ARQ050I	12	32	13	45	33	9	10,4	12	50	30	21	3	65	45	16
63	ARQ063I	16	40	15	50	37	9	12,4	14	52	35	21	3	67	50	16
80	ARQ080I	16	50	15	63	47	9	12,4	14	66	40	21	3	86	60	20
100	ARQ100I	20	60	19	71	55	11	14,5	15	76	50	11	3	96	70	20
125	ARQ125I	25	70	22,5	90	70	14	16,8	20	94	60	21	3	124	90	30

Come ordinare: COD + condizioni fornitura a pag 187 - How to order: COD + supply condition on page 187

PERNO ISO AA4

ISO PIN AA4 — PRI...I

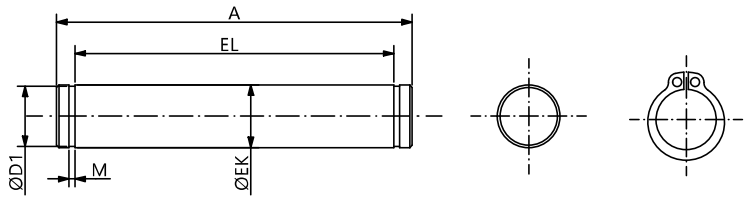

Inox - Stainless steel AISI316

Ø	COD	ØEK	EL	ØD1	M	A
32	PRI032	10	46	9,6	1,1	53
40	PRI040	12	53	11,5	1,1	60
50	PRI050	12	61	11,5	1,1	68
63	PRI063	16	71	15,2	1,1	78
80	PRI080	16	91	15,2	1,1	98
100	PRI100	20	111	19	1,3	118
125	PRI125	25	132	23,9	1,3	139
160-200	PRI160	30	172	28,6	1,6	180
250	PRI250	40	202	37,5	1,85	214
320	PRI320	45	222	42,5	1,85	234

Come ordinare: COD + condizioni fornitura a pag 187 - How to order: COD + supply condition on page 187.

3A AUTOMATION

MADE IN ITALY

ACCESSORI DI MONTAGGIO
MOUNTING ACCESSORIES

ACCIAIO INOX STEINLESS STEEL

ISO15552

CERNIERA FEMMINA STRETTA AB6

NARROW FEMALE HINGE AB6 — CFS...I

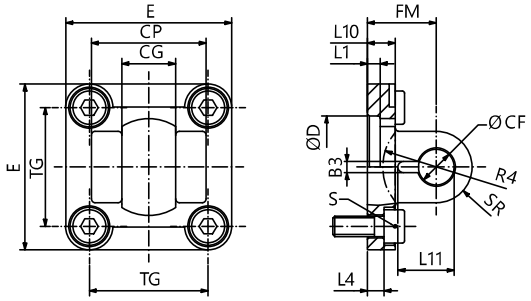

Inox - Stainless steel AISI316

Ø	COD	E	CP	CG	TG	FM	L1	L10	L4	ØD	ØCF	B3	L11	SR	R4	S
32	CFS032I	45	34	14	32,5	22	5	8	5,5	30	10	3,3	16,5	9,5	17	M6X20
40	CFS040I	55	40	16	38	25	5	8	5,5	35	12	4,3	18	12	20	M6X20
50	CFS050I	65	45	21	46,5	27	5	10	6,5	40	16	4,3	23	14	22	M8X20
63	CFS063I	75	51	21	56,5	32	5	10	6,5	45	16	4,3	23	17	25	M8X20
80	CFS080I	95	65	25	72	36	5	13	10	45	20	4,3	277	21	30	M10X25
100	CFS100I	115	75	25	89	41	5	13	10	55	20	4,3	27	21	32	M10X25
125	CFS125I	140	97	37	110	50	7	16	10	60	30	6,3	40	29	42	M12X25

Come ordinare: COD + condizioni fornitura a pag 187 - How to order: COD + supply condition on page 187

PERNO ANTIROTAZIONE AA6

ANTIROTATION PIN AA6 — PRA...I

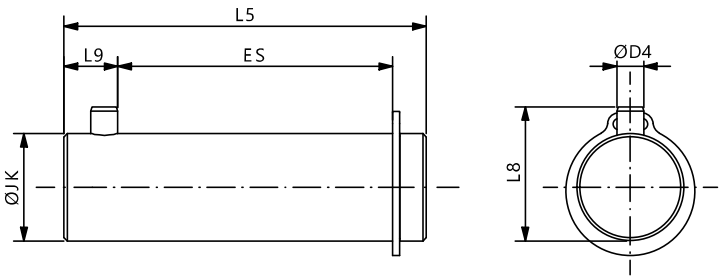

Inox - Stainless steel AISI316

Ø	COD	ØD4	L8	ØJK	L5	L9	ES
32	PRA032	3	14	10	41	6,5	30,5
40	PRA040	4	16	12	48	8	36
50	PRA050	4	20	16	54	8	41
63	PRA063	4	20	16	60	8	47
80	PRA080	4	24	20	75	8	61
100	PRA100	4	24	20	85	8	71
125	PRA125	6	36	30	110	12	91

Come ordinare: COD + condizioni fornitura a pag 187 - How to order: COD + supply condition on page 187.
Ø160-320 su richiesta in acciaio inox / on request in stainless steel

ACCIAIO INOX STAINLESS STEEL

ACCESSORI DI MONTAGGIO
MOUNTING ACCESSORIES

MADE IN ITALY

3A AUTOMATION

ISO15552

CERNIERA MASCHIO STRETTA CON TESTINA SNODATA MP6

NARROW MALE HINGE WITH SPHERICAL HEAD MP6 — CMS...I

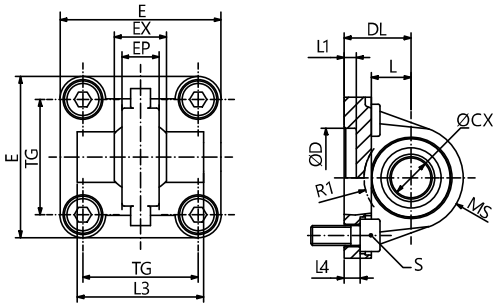

Inox - Stainless steel AISI316

Ø	COD	TG	ØCX	DL	L	EX	EP	S	L4	D	L1	E	MS	L3	R1
32	CMS032I	32,5	10	22	12	14	10,5	M6X20	5,5	30	5	45	16	-	-
40	CMS040I	38	12	25	15	16	12	M6X20	5,5	35	5	55	18	-	-
50	CMS050I	46,5	16	27	15	21	15	M8X20	6,5	40	5	65	21	51	19
63	CMS063I	56,5	16	32	20	21	15	M8X20	6,5	45	5	75	23	-	-
80	CMS080I	72	20	36	20	25	18	M10X25	10	45	5	95	28	74	24
100	CMS100I	89	20	41	25	25	18	M10X25	10	55	5	115	30	140	32
125	CMS125I	110	30	50	30	37	25	M12X25	10	60	7	140	40	-	-

Come ordinare: COD + condizioni fornitura a pag 187 - How to order: COD + supply condition on page 187.

ARTICOLAZIONE A SQUADRA CON TESTINA SNODATA DIN648K

SQUARE JOINT WITH SPHERICAL HEAD DIN648K — ARS...I

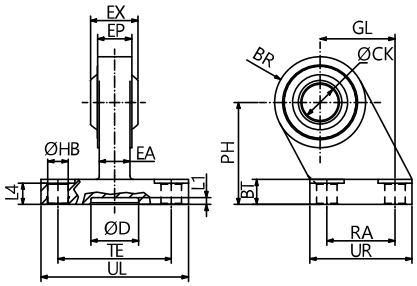

Inox - Stainless steel AISI316

Ø	COD	ØHB	RA	UR	GL	BT	PH	TE	UL	BR	EP	ØCK	L4	ØD	L1	EA	EX
32	ARS032I	6,6	18	31	21	10	32	38	51	15	10,5	10	8,5	20	5	8,5	14
40	ARS040I	6,6	22	35	24	10	36	41	54	18	12	12	8,5	25	5	10	16
50	ARS050I	9	30	45	33	12	45	50	65	20	15	16	10,5	30	5	13,5	21
63	ARS063I	9	35	50	37	12	50	52	67	23	15	16	10,5	30	5	13,5	21
80	ARS080I	11	40	60	47	14	63	66	86	27	18	20	11,5	45	5	15	25
100	ARS100I	11	50	70	55	15	71	76	96	30	18	20	12,5	55	5	15	25
125	ARS125I	13,5	60	90	70	20	90	94	124	40	25	30	17	65	7	20	37

Come ordinare: COD + condizioni fornitura a pag 187 - How to order: COD + supply condition on page 187.

3A AUTOMATION

MADE IN ITALY

ACCESSORI DI MONTAGGIO
MOUNTING ACCESSORIES

ACCIAIO INOX STEINLESS STEEL

ISO15552

FLANGIA MF1-MF2

FLANGE MF1-MF2 — FL2...I

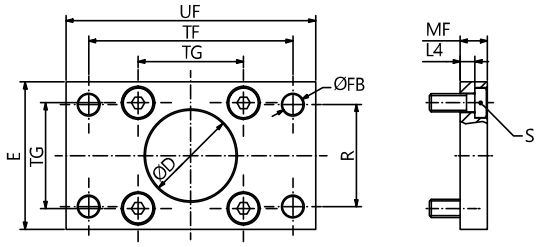

Inox - Stainless steel AISI304

Ø	COD	TG	ØD	ØFB	R	TF	L4	S	UF	E	MF
32	FL2032I	32,5	30	7	32	64	5	M6X20	80	45	10
40	FL2040I	38	35	9	36	72	5	M6X20	90	52	10
50	FL2050I	46,5	40	9	45	90	6,5	M8X20	110	65	12
63	FL2063I	56,5	45	9	50	100	6,5	M8X20	120	75	12
80	FL2080I	72	45	12	63	126	9	M10X25	150	95	16
100	FL2100I	89	55	14	75	150	9	M10X25	170	115	16

Come ordinare: COD + condizioni fornitura a pag 187 - How to order: COD + supply condition on page 187
*Ø125 - 320 a richiesta - *Ø125 - 320 on request

PIEDINO BASSO MS1

LOW-RISE PEDESTRAL MS1 — PDB...I

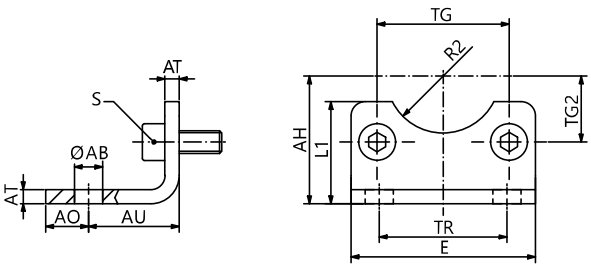

Inox - Stainless steel AISI304

Ø	COD	TG	TG2	AH	R2	ØAB	AO	AU	TR	AT	S	L1	E
32	PDB032I	32,5	16,25	32	15	7	11	24	32	A	M6X16	30	45
40	PDB040I	38	19	36	17,5	10	8	28	36	4	M6X16	30	52
50	PDB050I	46,5	23,25	45	20	10	15	32	45	5	M8X20	36	65
63	PDB063I	56,5	28,25	50	22,5	10	13	32	50	5	M8X20	35	75
80	PDB080I	72	36	63	22,5	12	14	41	63	6	M10X20	47	95
100	PDB100I	89	44,5	71	27,5	14,5	16	41	75	6	M10X20	53	115
125	PDB125I	110	55	90	30	16,5	25	45	90	8	M12X25	70	140
160	PDB160I	140	70	115	32,5	18,5	15	60	115	10	M16X30	100	180
200	PDB200I	175	87,5	135	37,5	24	30	70	135	12	M16X30	109	220

Come ordinare: COD + condizioni fornitura a pag 187 - How to order: COD + supply condition on page 187.

ACCIAIO INOX STAINLESS STEEL

ACCESSORI DI MONTAGGIO
MOUNTING ACCESSORIES

MADE IN ITALY

3A AUTOMATION

ISO15552

CERNIERA INTERMEDIA REGOLABILE MT4

INTERMEDIATE HINGE ADJUSTABLE MT4 — CIR...I

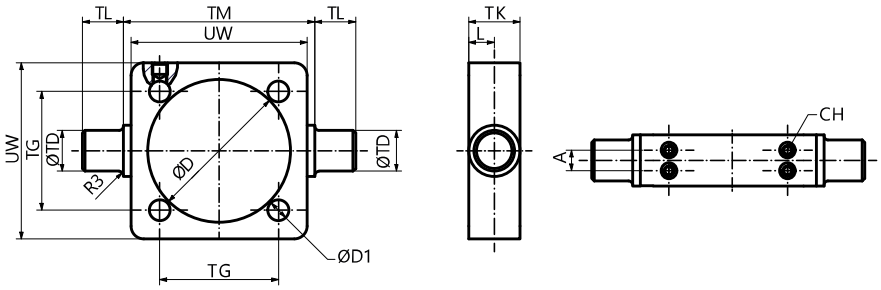

Inox - Stainless steel AISI316

Ø	COD	TG	TM	TL	TK	ØTD	ØD	ØD1	UW
32	CIR032I	32,5	50	12	15	12	37	6,25	46
40	CIR040I	38	63	16	20	16	46	6,25	59
50	CIR050I	46,5	75	16	20	16	56	8,25	69
63	CIR063I	56,5	90	20	25	20	69	8,25	84
80	CIR080I	72	110	20	25	20	87	10,25	102
100	CIR100I	89	132	25	30	25	107	10,25	125
125	CIR125I	110	160	25	32	25	134	12,25	155
160	CIR160I	140	200	32	40	32	171	16,25	190
200	CIR200I	175	250	32	40	32	214	16,25	240

Come ordinare: COD + condizioni fornitura a pag 187 - How to order: COD + supply condition on page 187

3A AUTOMATION

MADE IN ITALY

ACCESSORI DI MONTAGGIO
MOUNTING ACCESSORIES

CHIAVE DI CODIFICA - KEY CODE

ACCESSORI DI FISSAGGIO - MOUNTING ACCESSORIES							
Base	Ø cilindro Ø cylinder	Materiale Material		Fornitura Supply condition		Confezionamento Packaging condition	
CFE	**008**	**A**	Alluminio	**0**	Configurazione base	**B**	Componenti sciolti
			Aluminum		Standard condition		Bulk
...	**...**	**S**	Acciaio	**1**	Con viti	**S**	Sacchetto singolo
			Steel		With screws		Single bag
PD1		**I**	Acciaio inox	**2**	Con viti e perno		
	320		Stainless steel		With screws and pin		

COME ORDINARE - HOW TO ORDER

CFE	100	A	1	S
COD				

CHIAVE DI CODIFICA - KEY CODE

ACCESSORI STELO - PISTON ROD ACCESSORIES									
Base	Ø nominale Nominal Ø (mm)	Passo Rate (mm)		Materiale Material		Fornitura Supply condition		Confezionamento Packaging condition	
FFC	**04**	**070**	0,7 mm	**S**	Acciaio	**0**	Configurazione base	**B**	Componenti sciolti
		100	1 mm		Steel		Standard condition		Bulk
...	**...**	**125**	1,25 mm	**I**	Acciaio inox			**S**	Sacchetto singolo
		150	1,5 mm		Stainless steel				Single bag
		175	1,75 mm						
		200	2 mm						
GAA	**48**								

COME ORDINARE - HOW TO ORDER

FFP	48	200	S	0	S
COD					

3A AUTOMATION

UNITÀ DI GUIDA E BLOCCASTELO
GUIDE UNIT AND ROD LOCK

SERIE

UG - VR

MADE IN ITALY

UNITÀ DI GUIDA E BLOCCASTELO
GUIDE UNIT AND ROD LOCK

MADE IN ITALY

3A AUTOMATION

Materiali	
Corpo - Body	Alluminio anodizzato Anodized aluminum
Piastra - Plate	Alluminio anodizzato Anodized aluminum
Guarnizione - Seal	PU / NBR
Boccole - Guiding bushes	Bronzo sinterizzato Sintered bronze
Steli - Rods	Acciaio cromato Chromium plated coated steel

Unità di guida per cilindri ISO6432 a ISO15552 realizzate per ridurre al minimo i carichi radiali, per garantire anti-rotazione dello stelo e per una maggiore precisione del movimento. Disponibili nelle versioni con boccole in bronzo sinterizzato o con cuscinetti a ricircolo di sfere e con conformazione costruttiva a "U" o ad "H".

ISO6432 and ISO15552 guiding unit designed to reduce the side load effect, to create a not-rotating and improved movement. Available with bronze guiding bushes or with ball bearings and in “U” shape or “H” shape construction.

DIAGRAMMI CARICHI MASSIMI - MAXIMUM LOADS CHARTS

UNITÀ DI GUIDA AD “H” SU BOCCOLE - GUIDE UNIT WITH BUSHES “H” CONSTRUCTION

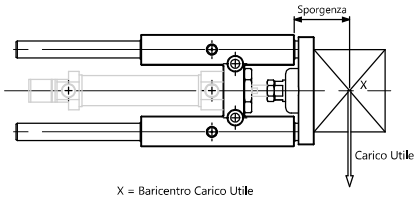

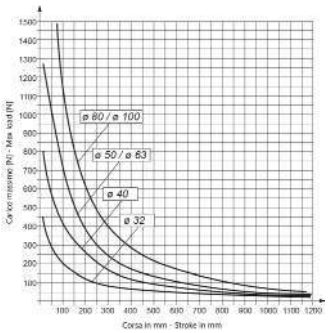

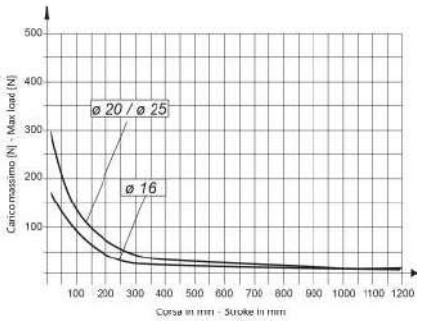

UNITÀ DI GUIDA AD “H” SU SFERE - GUIDE UNIT WITH BALL BEARINGS “H” CONSTRUCTION

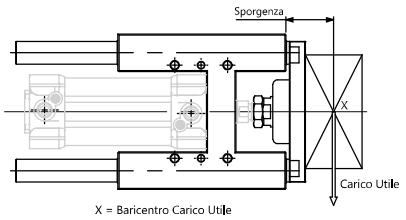

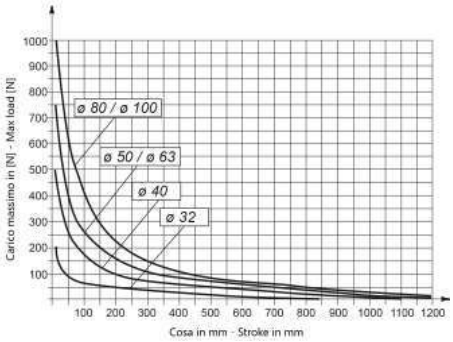

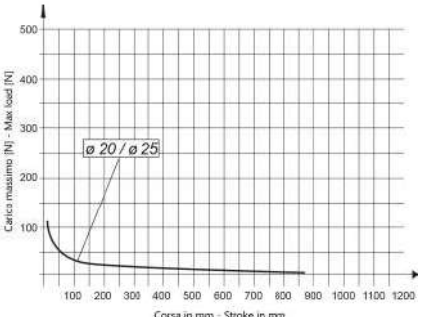

UNITÀ DI GUIDA AD “U” SU BOCCOLE - GUIDE UNIT WITH BUSHES “U” CONSTRUCTION

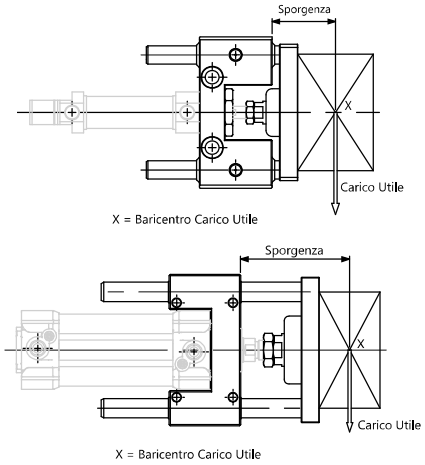

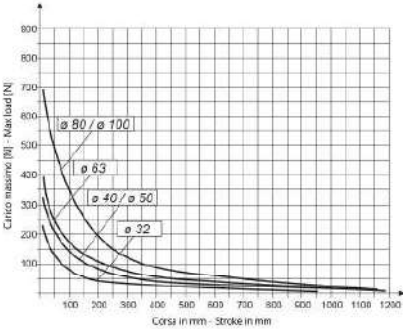

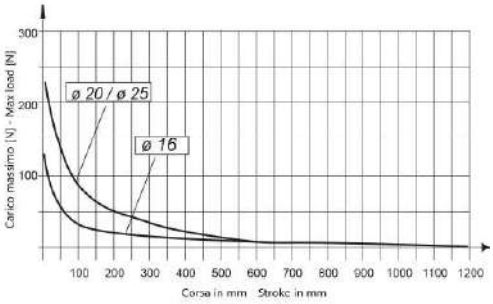

UNITÀ DI GUIDA PER ISO6432 Ø12-16 CONFORMAZIONE AD U SU BOCCOLE

GUIDE UNIT FOR ISO6432 CYLINDERS Ø12-16 "U" CONSTRUCTION WITH BUSHES UGU06...S

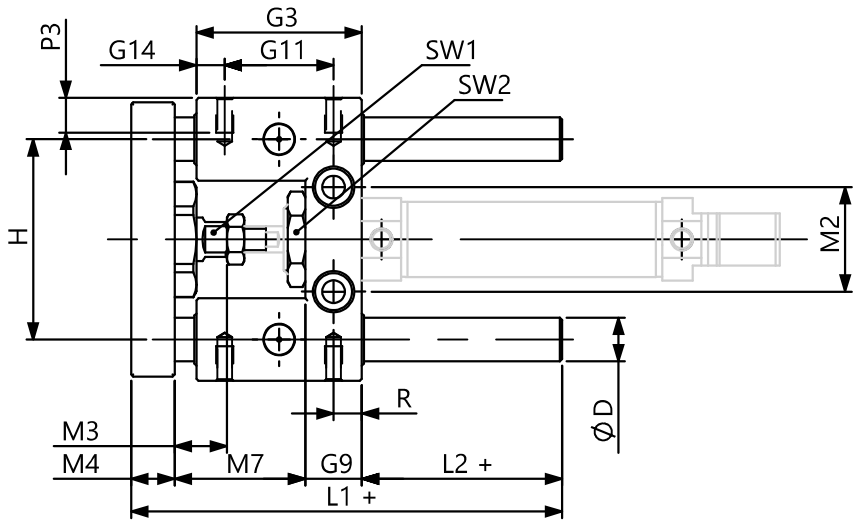

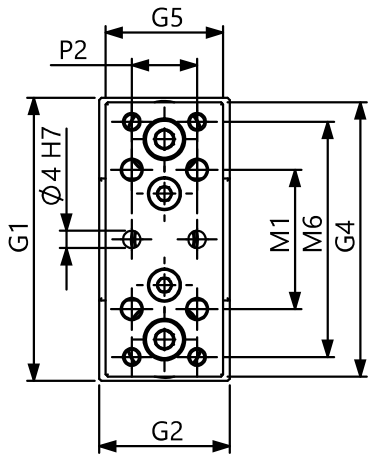

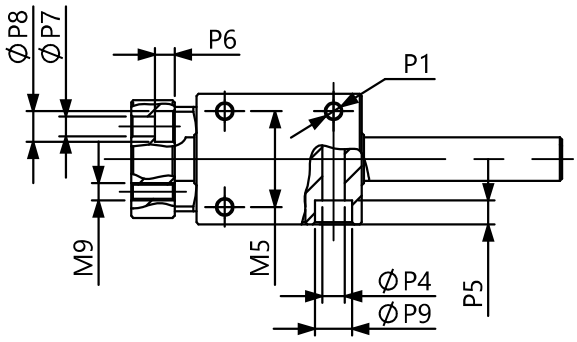

Ø	COD	ØD	G1	G2	G3	G4	G5	G9	G11	G14	H	P2	L1	L2	M1	M2	M3
12	UGU06012...	10	65	30	38	63	27	13	25	6,5	46	32	74	10	32	24	12
16	UGU06016...	10	65	30	38	63	27	13	25	6,5	46	32	74	10	32	24	12

Ø	COD	M4	M6	M7	M9	P1	P2	P3	P4	P5	P6	P7	P8	P9	R	SW1	SW2
12	UGU06012...	10	54	51	M4	M4	15	8	5,2	5,5	4,5	4,5	7	8,5	6,5	8	19
16	UGU06016...	10	54	51	M4	M4	15	8	5,2	5,5	4,5	4,5	7	8,5	6,5	8	19

UNITÀ DI GUIDA PER ISO6432 Ø20-25 CONFORMAZIONE AD U SU BOCCOLE

GUIDE UNIT FOR ISO6432 CYLINDERS Ø20-25 "U" CONSTRUCTION WITH BUSHES UGU06...S

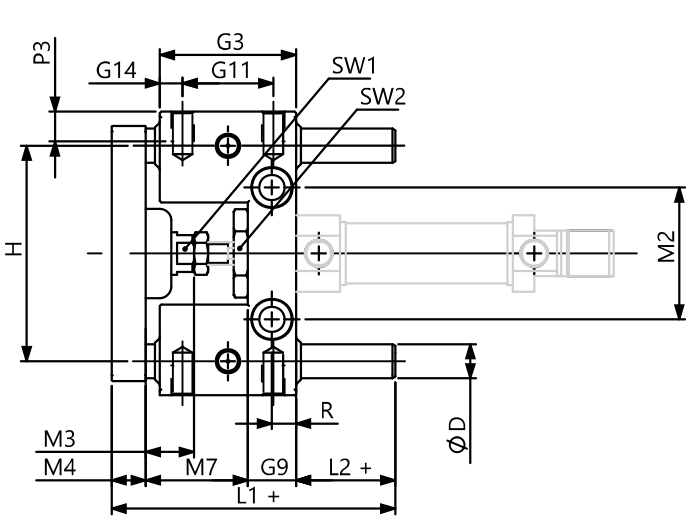

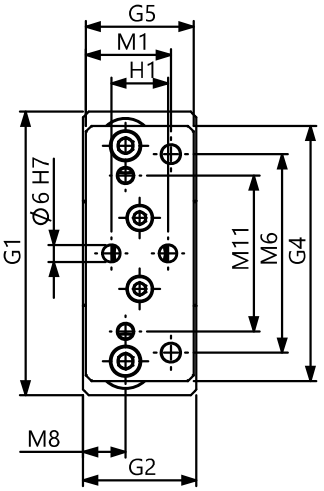

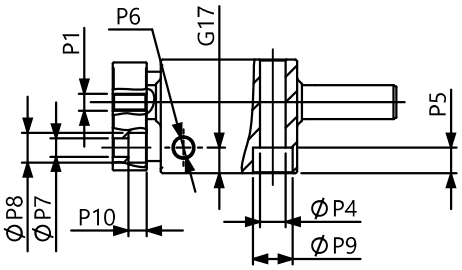

Ø	COD	ØD	G1	G2	G3	G4	G5	G9	G11	G14	G17	H	H1	R	M1	M2	M3
20	UGU06020...	12	100	40	48	90	38	17	32	8	10	76	20	8,5	30	46,5	19
25	UGU06025...	12	100	40	48	90	38	17	32	8	10	76	20	8,5	30	46,5	19

Ø	COD	M4	M7	M8	M11	L1	L2	ØP1	ØP4	P5	ØP6	ØP7	ØP8	ØP9	P10	SW1	SW2
20	UGU06020...	12	36	15	55	75	12	M6	9	9	M8	6,5	11	14	7	13	27
25	UGU06025...	12	36	15	55	75	12	M6	9	9	M8	6,5	11	14	7	13	27

UNITÀ DI GUIDA PER ISO6432 Ø12-25 CONFORMAZIONE AD H

GUIDE UNIT FOR ISO6432 Ø12-25 "H" CONSTRUCTION — UG(B/S)06...S

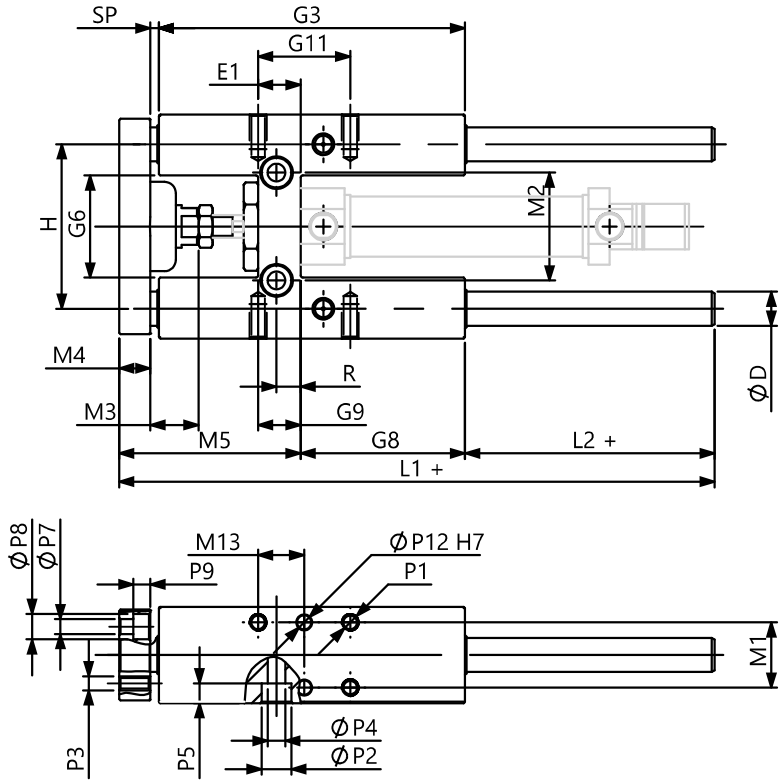

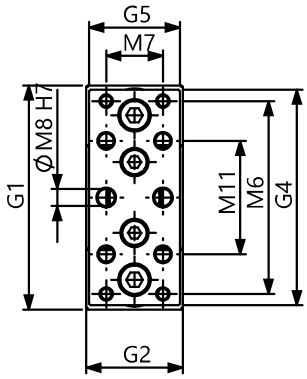

Ø	COD	ØD	E1	G1	G2	G3	G4	G5	G6	G8	G9	G11	H	L1	L2	M1	M2
12	UG(B/S)06012...	10	11	65	30	75	63	27	27	37	13	32,5	46	125	37	22	24
16	UG(B/S)06016...	10	11	65	30	75	63	27	27	37	13	32,5	46	125	37	22	24
20	UG(B/S)06020...	12	15	79	34	108	76	32	36	58	15	32,5	58	160	37	23	38
25	UG(B/S)06025...	12	15	79	34	108	76	32	36	58	15	32,5	58	160	37	23	38

Ø	COD	M3	M4	M5	M6	M7	M11	M13	P1	P2	P3	P4	P5	P7	P8	P9	R	SP
12	UG(B/S)06012...	12	10	51	54	15	32	16,25	M4	8,5	M4	5,5	5,5	4,5	7	4,5	6,5	3
16	UG(B/S)06016...	12	10	51	54	15	32	16,25	M4	8,5	M4	5,5	5,5	4,5	7	4,5	6,5	3
20	UG(B/S)06020...	18	12	65	68	20	40	16,25	M4	10,5	M5	6,5	7	5,5	9	6	8,5	3
25	UG(B/S)06025...	18	12	65	68	20	40	16,25	M4	10,5	M5	6,5	7	5,5	9	6	8,5	3

UNITÀ DI GUIDA PER ISO15552 CONFORMAZIONE AD U SU BOCCOLE

GUIDE UNIT FOR ISO15552 CYLINDERS "U" CONSTRUCTION WITH BUSHES UGU06... S

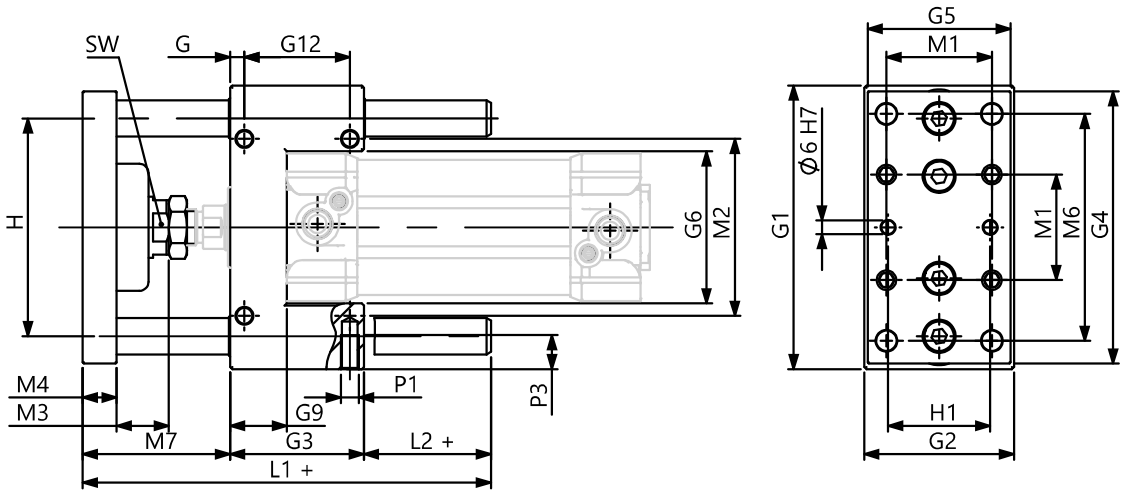

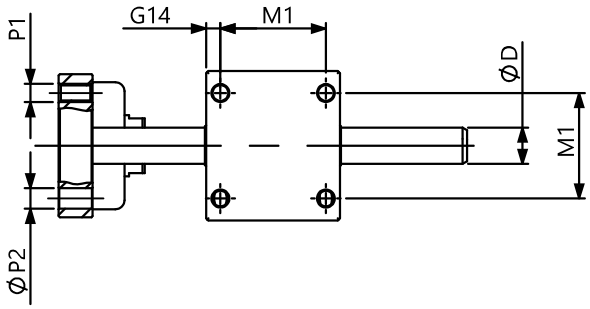

Ø	COD	ØD	G	G1	G2	G3	G4	G5	G6	G9	G12	G14	H	H1
32	UGU06032...	12	7,8	100	48	48	95	45	48	17	32,5	7,8	74	31
40	UGU06040...	12	10	106	56	58	101	53	64	21	38	10	80	36
50	UGU06050...	16	6,3	125	66	59	120	53	67	25	46,5	6,3	96	45
63	UGU06063...	16	9,8	132	76	76	127	73	76	25	46,5	9,8	104	45
80	UGU06080...	20	20	165	98	90	160	95	97	35	50	9	130	56
100	UGU06100...	20	20	185	118	110	180	115	117	39	70	10,5	150	56

Ø	COD	M1	M2	M3	M4	M6	M7	L1	L2	P1	P2	P3	SW1
32	UGU06032...	32,5	58	23	11	78	46	108	14	M6	6,5	12	17
40	UGU06040...	38	64	23	15	84	52	120	10	M6	6,5	12	17
50	UGU06050...	46,5	80	24	15	100	65	130	6	M8	8,5	15	24
63	UGU06063...	56,5	95	24	15	105	65	145	4	M8	8,5	15	24
80	UGU06080...	72	130	30	16	130	71	170	9	M10	11	18	27
100	UGU06100...	89	150	30	18	150	71	190	9	M10	11	18	27

UNITÀ DI GUIDA PER ISO15552 CONFORMAZIONE AD H

GUIDE UNIT FOR ISO15552 "H" CONSTRUCTION — UG(B/S)06...S

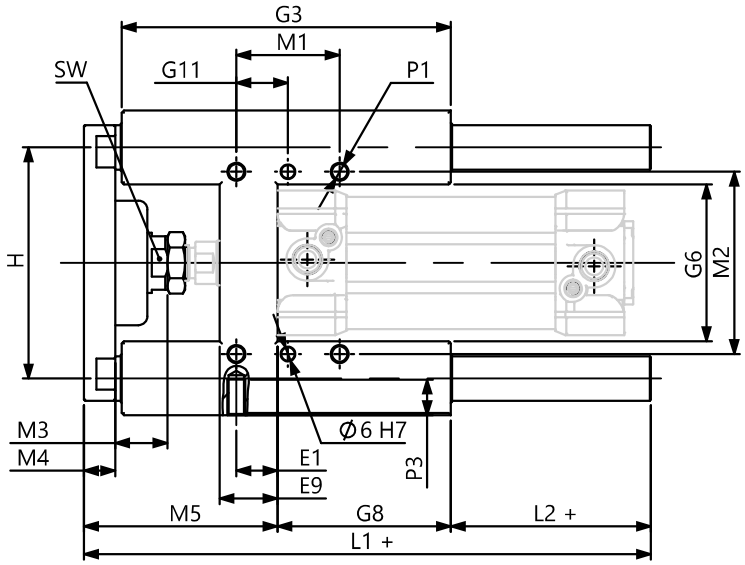

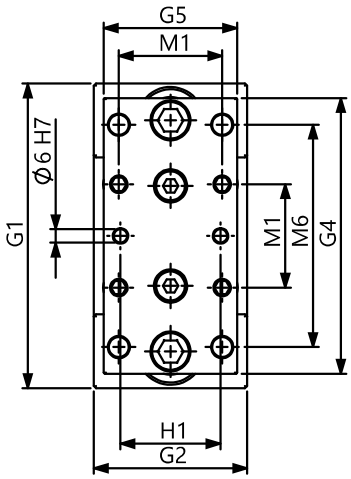

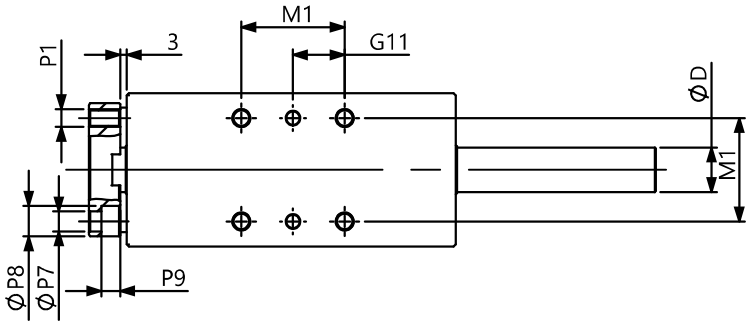

Ø	COD	ØD	E1	G1	G2	G3	G4	G5	G6	G8	E9	G11	H	H1	M1
32	UG(B/S)06032...	12	4,3	97	49	125	90	45	50,2	76	17	16,25	74	31	32,5
40	UG(B/S)06040...	16	11	115	58	139	110	54	58,2	81	21	19	87	36	38
50	UG(B/S)06050...	20	18,8	137	69	148	124	60	70,2	78	26	23,25	104	45	46,5
63	UG(B/S)06063...	20	15,3	152	85	178	145	79	85,2	107	26	28,25	119	45	56,5
80	UG(B/S)06080...	25	21	189	105	215	180	99	106	128	34	36	148	56	72
100	UG(B/S)06100...	25	24,5	213	129	220	200	120	131	128	39	44,5	172	56	89

Ø	COD	M2	M3	M4	M5	M6	L1	L2	P1	P3	P7	P8	P9	SW
32	UG(B/S)06032...	61	23	11	63	78	177	38	M6	10	6,5	10,5	6,5	17
40	UG(B/S)06040...	69	23	15	76	84	192	35	M6	10	6,5	10,5	6,5	17
50	UG(B/S)06050...	85	24	15	88	100	205	39	M8	16	8,5	13,5	9	24
63	UG(B/S)06063...	100	24	15	89	105	237	41	M8	16	8,5	13,5	9	24
80	UG(B/S)06080...	130	30	20	110	130	280	42	M10	18	11	18	11	27
100	UG(B/S)06100...	150	30	20	115	150	280	37	M10	18	11	18	11	27

MADE IN ITALY

3A AUTOMATION

BLOCCASTELO DINAMICO PER ISO15552

DYNAMIC ROD LOCK FOR ISO15552 VRLK...

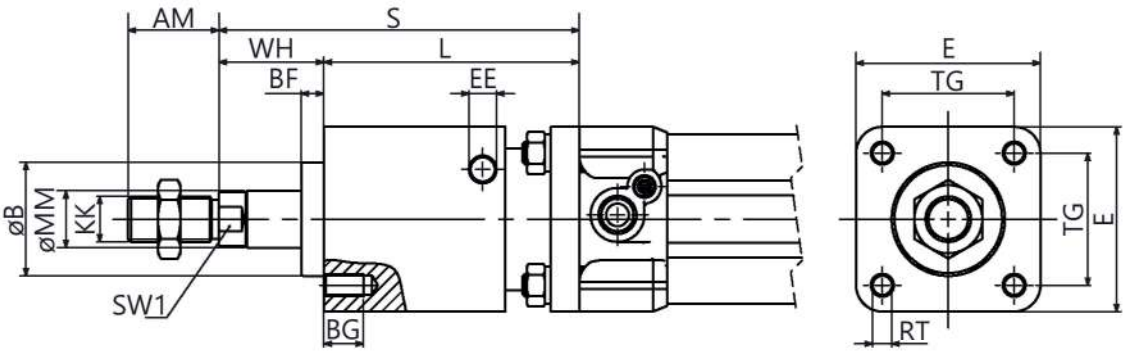

Ø	COD	AM	L	ØB	BF	SW1	TG	E	EE	KK	MM	BG	S	RT	WH
32	VRLK0000032	22	73	30	8	10	32,5	47	1/8G	M10X1,25	12	12	99	M6	26
40	VRLK0000040	24	76	35	8	13	38	53	1/8G	M12X1,25	16	12	106	M6	30
50	VRLK0000050	32	90	40	8	17	46,5	65	1/8G	M16X1,5	20	14	127	M8	37
63	VRLK0000063	32	92	45	10	17	56,5	75	1/8G	M16X1,5	20	14	129	M8	37
80	VRLK0000080	40	110	45	10	22	72	95	1/4G	M20X1,5	25	16	156	M10	46
100	VRLK0000100	40	130	55	10	27	89	115	1/4G	M20X1,5	25	16	181	M10	51

Bloccastelo dinamico per cilindri ISO15552 capace di bloccare lo stelo durante la corsa e di bloccarlo anche in presenza di pressione all'interno del cilindro.
Permettono inoltre di ridurre a zero il movimento assiale e rotatorio dello stelo.
Per l'applicazione il cilindro deve essere predisposto con stelo prolungato.

Dinamic rod lock for ISO15552 cylinders able to block the piston rod during its movement also with high pressure inside the cylinder. This series of rod locks allow to avoid axial and rotating movements of the piston rod.
Extended piston rod is required to the rod lock unit.

Informazioni tecniche - Technical features	
Fluido - Fluid	Aria compressa filtrata lubrificata e non Filtered and lubricated or not compressed air
Pressione d'esercizio Working Pressure	4 - 6,5 bar
Forza di serraggio Clamping force	510-860-1275-2060-3300-4620 (N)
Temperatura di impiego Working temperature	-10°C +60°C

Prolunghe stelo - Rod extensions						
Ø	32	40	50	63	80	100
mm	73	76	90	92	110	130

Materiali	
Corpo - Body	Alluminio anodizzato - Anodized aluminum
Bussola - Bush	Acciaio al carbonio - Carbon steel
Unità di bloccaggio - Locking unit	Ottone - Brass
Molla - Spring	SWPA
Pistone - Piston	POM C
Guarnizione - Seal	PU / NBR
Sfera - Sphere	Acciaio al carbonio - Carbon steel
Boccola - Guiding bush	Bronzo sinterizzato - Sintered bronze
Silenziatore - Silencer	Ottone - Brass

BLOCCASTELO STATICO PER ISO15552

STATIC ROD LOCK FOR ISO15552 VRLK...

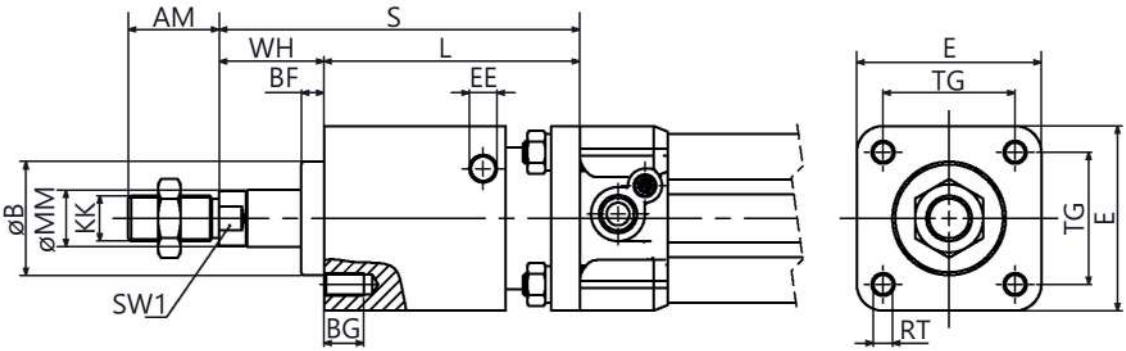

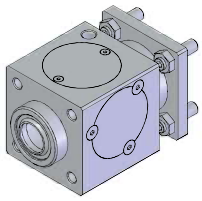

Ø	COD	AM	L	ØB	BF	SW1	TG	E	EE	KK	MM	BG	S	RT	WH
32	VRLK1000032	22	60	30	7.5	10	32.5	47	1/8G	M10X1,25	12	8	86	M6	26
40	VRLK1000040	24	70	34.9	10	13	38	54	1/8G	M12X1,25	16	8	100	M6	30
50	VRLK1000050	32	90	40	10	17	46.5	65	1/8G	M16X1,5	20	12	127	M8	37
63	VRLK1000063	32	90	45	10	17	56.5	75	1/8G	M16X1,5	20	12	127	M8	37
80	VRLK1000080	40	110	45	10	22	72	95	1/4G	M20X1,5	25	16	156	M10	46
100	VRLK1000100	40	110	55	10	22	89	114	1/4G	M20X1,5	25	16	161	M10	51
125	VRLK1000125	54	140	60	16	27	110	138	1/4G	M27X2	32	20	205	M12	65

Bloccastelo di tipo statico per cilindri ISO15552 capace di bloccare lo stelo in qualsiasi posizione, fermandone il movimento qualora si verifichi un'impressiva caduta di pressione. La forza di bloccaggio è sempre maggiore di quella del cilindro alimentato a 10 Bar. Lo sblocco dello stelo deve avvenire solo se le pressioni nelle camere del cilindro sono equilibrate, questo per evitare che movimenti irregolari dello stelo possano danneggiare il cilindro stesso. I cilindri devono essere predispositi al montaggio del bloccastelo attraverso una prolunga dello stelo.

Static Rod lock for ISO15552 cylinders able to block the piston rod in any position preventing its movement in the even of an unexpected pressure lost. The Locking force is always stronger than a 10 Bar supplied cylinder.
The release of the piston rod must only occour when the pressure inside the cylinder's chambers are balanced to prevent irregular rod movements that could cause damages to the cylinder itself. Cylinders must be produced with an extended piston rod for the installation of the rod lock.

Informazioni tecniche - Technical features	
Fluido - Fluid	Aria compressa filtrata lubrificata e non Filtered and lubricated or not compressed air
Pressione d'esercizio Working Pressure	3 - 6 bar
Forza di serraggio Clamping force	790-1240-1930-3060-5400-7700-12040 (N)
Temperatura di impiego Working temperature	-5°C +80°C

Materiali	
Corpo - Body	Alluminio anodizzato - Anodized aluminum
Boccola di guida - Guiding bush	Delring
Molla - Spring	Acciaio - Steel
Guarnizione pist. - Piston seal	PU
O-rings	NBR
Pistone - Piston	Delring
Palette - Locking Jaws	Bronzo - Bronze
Guarnizione stelo - Rod seal	NBR

Prolunghe stelo - Rod extensions							
Ø	32	40	50	63	80	100	125
mm	60	70	90	90	110	110	140

MADE IN ITALY

3A AUTOMATION

BLOCCASTELO STATICO PER ISO6432

STATIC ROD LOCK FOR ISO6432 VRLK...

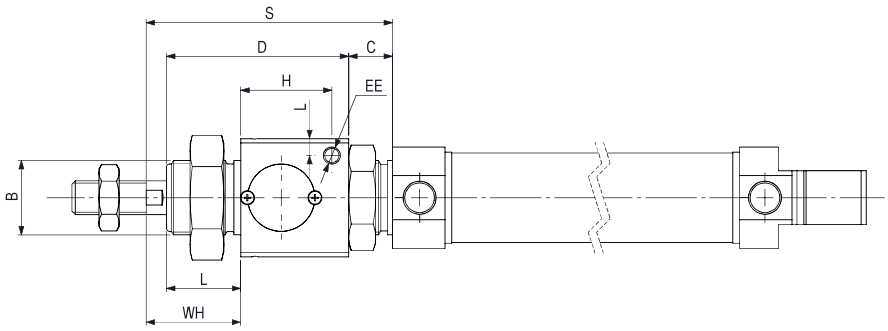

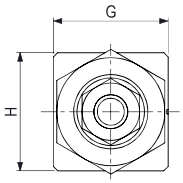

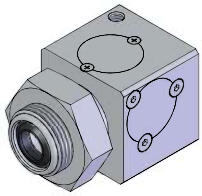

Ø	COD	G	H	C	D	B	L	WH	H	L	EE	S
20	VRLK1000020	34	35	13	54	M22X1.5	22	26	27	5	M5	71
25	VRLK1000025	34	35	13	54	M22X1.5	22	28	27	5	M5	73

Bloccastelo di tipo statico per cilindri ISO6432 capace di bloccare lo stelo in qualsiasi posizione, fermandone il movimento qualora si verifichi un'impressiva caduta di pressione. La forza di bloccaggio è sempre maggiore di quella del cilindro alimentato a 10 Bar. Lo sblocco dello stelo deve avvenire solo se le pressioni nelle camere del cilindro sono equilibrate, questo per evitare che movimenti irregolari dello stelo possano danneggiare il cilindro stesso. I cilindri devono essere predispositi al montaggio del bloccastelo attraverso una prolunga dello stelo.

Static Rod lock for ISO6432 cylinders able to block the piston rod in any position preventing its movement in the even of an unexpected pressure lost. The Locking force is always stronger than a 10 Bar supplied cylinder.
The release of the piston rod must only occour when the pressure inside the cylinder's chambers are balanced to prevent irregular rod movements that could cause damages to the cylinder itself. Cylinders must be produced with an extended piston rod for the installation of the rod lock.

Informazioni tecniche - Technical features	
Fluido - Fluid	Aria compressa filtrata lubrificata e non Filtered and lubricated or not compressed air
Pressione d'esercizio Working Pressure	3 - 6 bar
Forza di serraggio Clamping force	490-490 (N)
Temperatura di impiego Working temperature	-5°C +80°C

Materiali	
Corpo - Body	Alluminio anodizzato - Anodized aluminum
Boccola di guida - Guiding bush	Delring
Molla - Spring	Acciaio - Steel
Guarnizione pist. - Piston seal	PU
O-rings	NBR
Pistone - Piston	Delring
Palette - Locking Jaws	Bronzo - Bronze
Guarnizione stelo - Rod seal	NBR

Prolunghe stelo - Rod extensions		
Ø	20	25
mm	47	45

3A AUTOMATION

SENSORI E RELATIVI FISSAGGI
SENSORS AND ACCESSORIES

MADE IN ITALY

MADE IN ITALY

3A AUTOMATION

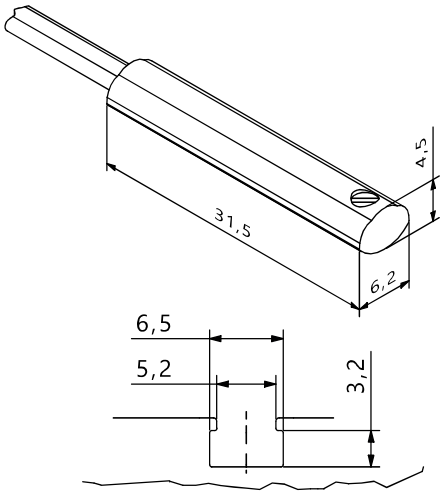

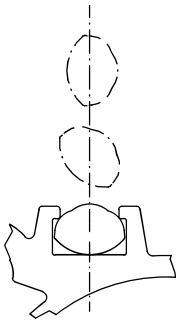

Interruttore con cavo Switch with cable	VSC2RDNOCB0	VSC3RPNOCB0	VSC3MPNOCB0
Interruttore con connettore M8 Switch with connector M8	VSC2RDNOM80	VSC3RPNOM80	VSC3MPNOM80
Tipo di sensore Kind of switch	Contatto REED N.O. Reed switch N.O.	Contatto REED PNP N.O. Reed switch PNP N.O.	Magnetoresistivo PNP N.O. magnetoresistive PNP N.O.
Tensione Power supply	3 - 30V AC/DC	3 - 30V AC/DC	3 - 30V
Corrente di commutazione Switching current	0,2 A	0,2 A	0,2 A
Potenza Power	6 W	6 W	6 W
Caduta di tensione Voltage drop	<3V	-	<1V
Tempo di commutazione ON Response time ON	0,5 ms	0,5 ms	0.8 µs
Tempo di commutazione OFF Response time OFF	0,1 ms	0,1 ms	0.3 µs
Punto di lavoro nominale Nominal operate point	20-25 AT	20-25 AT	40 Gauss (34-46)
Differenza ON-OFF ON-OFF differential	5-10 AT	5-10 AT	5-15 Gauss
Temperatura di lavoro Working temperature	-10 °C +70 °C	-10 °C +70 °C	-10 °C +70 °C
Frequenza di lavoro Operating frequency	max 500 Hz	max 500 Hz	max 200 KHz
Vita Life time	107 imp	107 imp	109 imp
Grado di protezione Environmenal protection degree	IP 67	IP 67	IP 67

Sensori dotati di protezione contro inversione di polarità. - Sensors with polarity reversal protection.

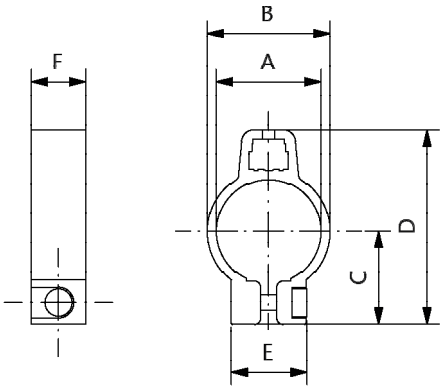

COD	Ø	A	B	C	D	E	F
VFSRD008000	8	9,3	12,3	11,1	23,9	12,3	9
VFSRD010000	10	11,3	14,3	12,2	25,9	12,3	9
VFSRD012000	12	13,3	16,3	13,2	28	12,3	9
VFSRD016000	16	17,3	20,3	15,3	32,1	12,3	9
VFSRD020000	20	21,3	24,3	17,4	36,2	14	9
VFSRD025000	25	26,5	29,5	20	41,4	14	9

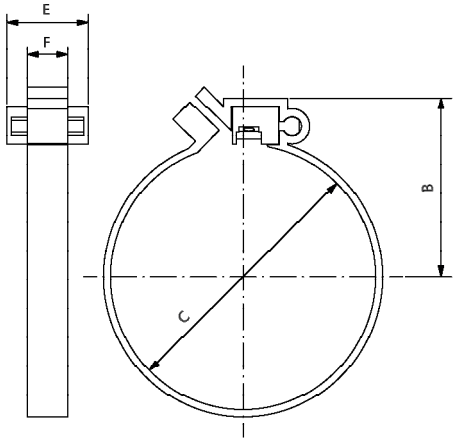

COD	Ø	B	C
VFSRD032000	32	27	33.6
VFSRD040000	40	31	41.6
VFSRD050000	50	37	52.4
VFSRD063000	63	42	65.4

* F= 10 mm

MADE IN ITALY

3A AUTOMATION

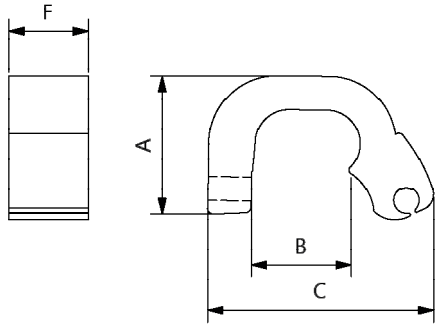

COD	Ø	A	B	C
VFSTR032000	32-63	14	9	22
VFSTR080000	80-100	19	12	34
VFSTR125000	125	21	14	33
VFSTR160000	160-200	26	18	42
VFSTR250000	250	26	20,5	42
VFSTR320000	320	26	25,5	42

NOTE

NOTE

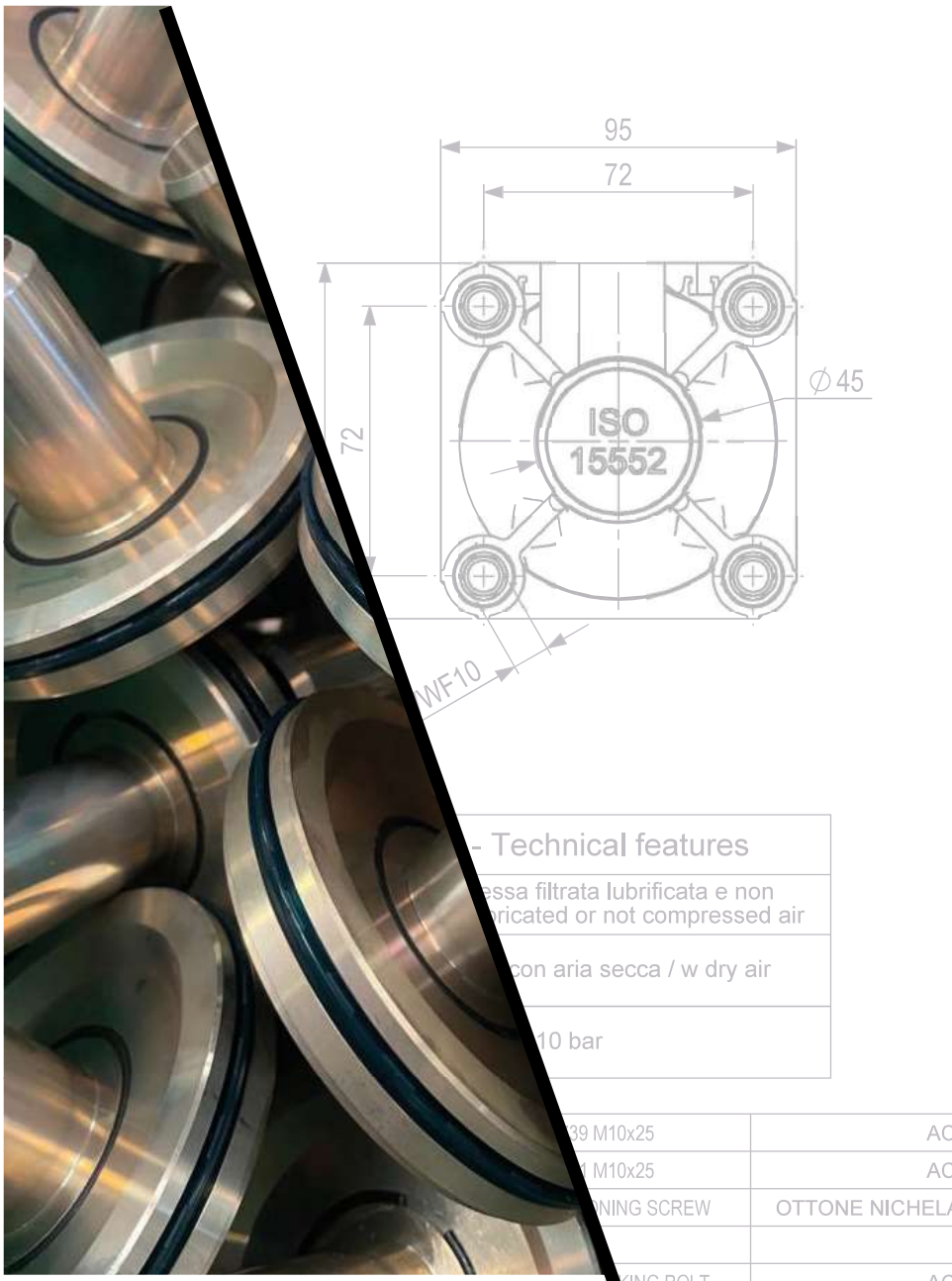

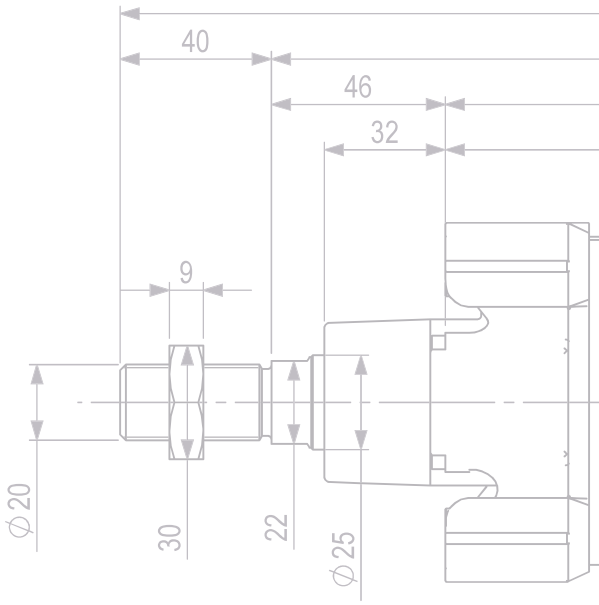

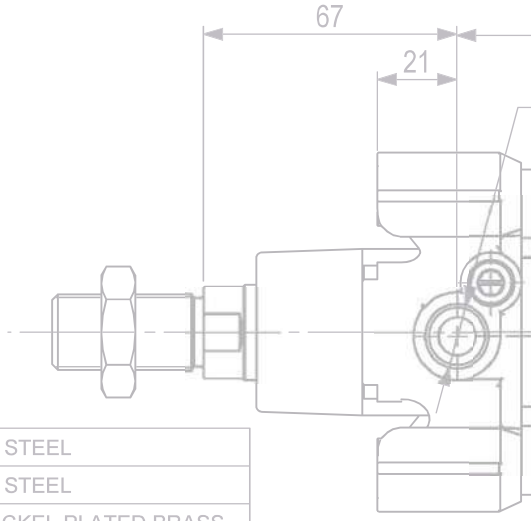

- Technical features
essa filtrata lubrificata e non ricated or not compressed air
con aria secca / w dry air
10 bar

39 M10x25	ACCIAIO / STEEL
M10x25	ACCIAIO / STEEL
NING SCREW	OTTONE NICHELATO / NICKEL PLATED BRASS
	6063-T5
KING BOLT	ACCIAIO / STEEL
COVER	GD-Al Si12 Cu Fe UNI5076
VER	GD-Al Si12 Cu Fe UNI5076
/B	ACCIAIO / STEEL
E	3.1655 (EN AW-2011)
	Materiale <non specificato>
	ACCIAIO / STEEL
	OTTONE NICHELATO / NICKEL PLATED BRASS
	NBR
	NBR
	NBR
	NBR
	PLASTOFERRITE
	POLIURETANO / POLYURETHANE P5008
	POLIURETANO / POLYURETHANE P5007
	OLIURETANO / POLYURETHANE P5008
	ACCIAIO / STEEL
	O SINTERIZZATO / SINTERED BRONZE
	ROMATO / CHROMIUM COATED CARBON STEEL
	OMATO / CHROMIUM COATED CARBON STEEL
	PTFE generico
	Ma

3A AUTOMATION

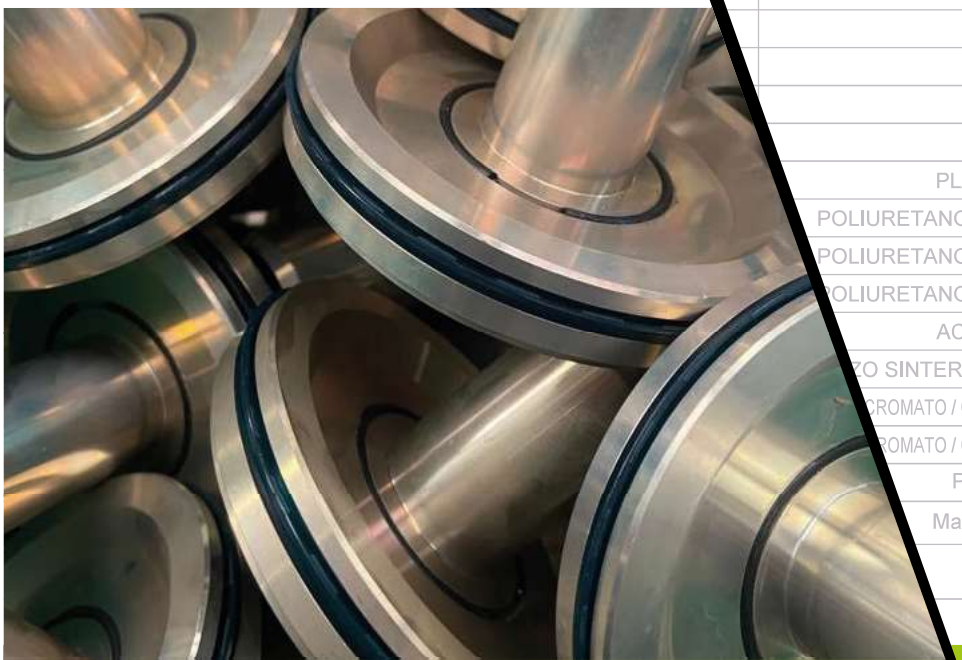

Via Calvenzana Inferiore 20, 23849 Rogeno (LC)
info@3aautomation.com www.3aautomation.com